Zeitschrift: Das Schweizerische Rote Kreuz

Herausgeber: Schweizerisches Rotes Kreuz

Band: 74 (1965)

Heft: 1

Titelseiten

Nutzungsbedingungen

Die ETH-Bibliothek ist die Anbieterin der digitalisierten Zeitschriften auf E-Periodica. Sie besitzt keine Urheberrechte an den Zeitschriften und ist nicht verantwortlich für deren Inhalte. Die Rechte liegen in der Regel bei den Herausgebern beziehungsweise den externen Rechteinhabern. Das Veröffentlichen von Bildern in Print- und Online-Publikationen sowie auf Social Media-Kanälen oder Webseiten ist nur mit vorheriger Genehmigung der Rechteinhaber erlaubt. Mehr erfahren

Conditions d'utilisation

L'ETH Library est le fournisseur des revues numérisées. Elle ne détient aucun droit d'auteur sur les revues et n'est pas responsable de leur contenu. En règle générale, les droits sont détenus par les éditeurs ou les détenteurs de droits externes. La reproduction d'images dans des publications imprimées ou en ligne ainsi que sur des canaux de médias sociaux ou des sites web n'est autorisée qu'avec l'accord préalable des détenteurs des droits. En savoir plus

Terms of use

The ETH Library is the provider of the digitised journals. It does not own any copyrights to the journals and is not responsible for their content. The rights usually lie with the publishers or the external rights holders. Publishing images in print and online publications, as well as on social media channels or websites, is only permitted with the prior consent of the rights holders. Find out more

Download PDF: 19.07.2025

ETH-Bibliothek Zürich, E-Periodica, https://www.e-periodica.ch

DAS SCHWEIZERISCHE ROTE KREUZ

Nr. 1 74. Jahrgang *Bern, 1. Januar 1965*

alles Finanzielle
Sicherheit
Vertrauen
individuell
Verschwiegenheit
auch Sie
1872
Schweizerischer Bankverein
Société de Banque Suisse
Ihre Reserve

WK

Paletten

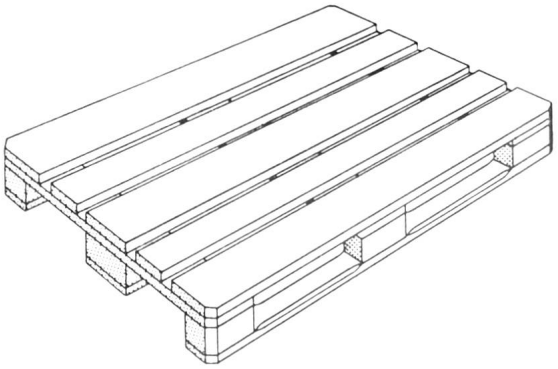

Aufsteckrahmen nach Normen SBB
Box-Paletten
Spezialtransportgeräte

W. Krebs, Holzbearbeitung Schüpbach BE

Tel. 035 7 11 54/55

Ein neues, entzückendes Tierphoto-Bändchen von VERA

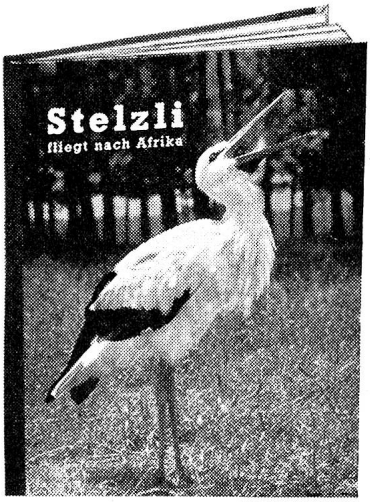

Die Erlebnisse eines jungen Störchleins auf dem Flug über Land und Meer ins wilde Afrika.

64 Seiten, 60 Bilder, 13 × 18 cm. Preis Fr. 4.50. Erhältlich in allen Buchhandlungen und Kiosken, Papeterien und Warenhäusern.

Zwei-Bären-Verlag, 3001 Bern, Fächer

Beim Einsatz aller Energie

... benötigen wir Kraftreserven, um die gestellten Aufgaben bewältigen zu können.

Ovomaltine sichert dem Körper Extrakraft und ersetzt rasch die verbrauchte Energie.

Ovomaltine stärkt jung und alt,

OVOMALTINE

stärkt auch Sie!

Gute Nachricht

für alle, die sich leicht erkälten oder gar zu Rheuma neigen:

Wäsche aus RHOVYLON hilft Ihnen! Herrlich warm — sie geht nicht ein und filzt nicht.

Fabrikant

A. Naegeli, Tricotfabriken

Aktiengesellschaft Berlingen und Winterthur

Labormikroskop Reichert-Neopan mit dem Simultantrieb.
Unkonventionell in der Form.
Einfach im Aufbau.
Hochwertig in der Qualität.
Günstig im Preis.
Sie müssen das neue Reichert-Neopan sehen, erproben und vergleichen.
Sie werden beeindruckt sein.

REICHERT

Petersgraben 33 **Tel. 061 23 22 64**

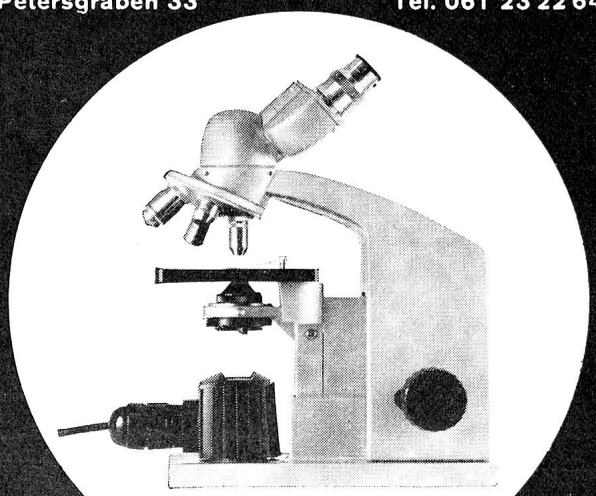

Carl Bittmann Basel

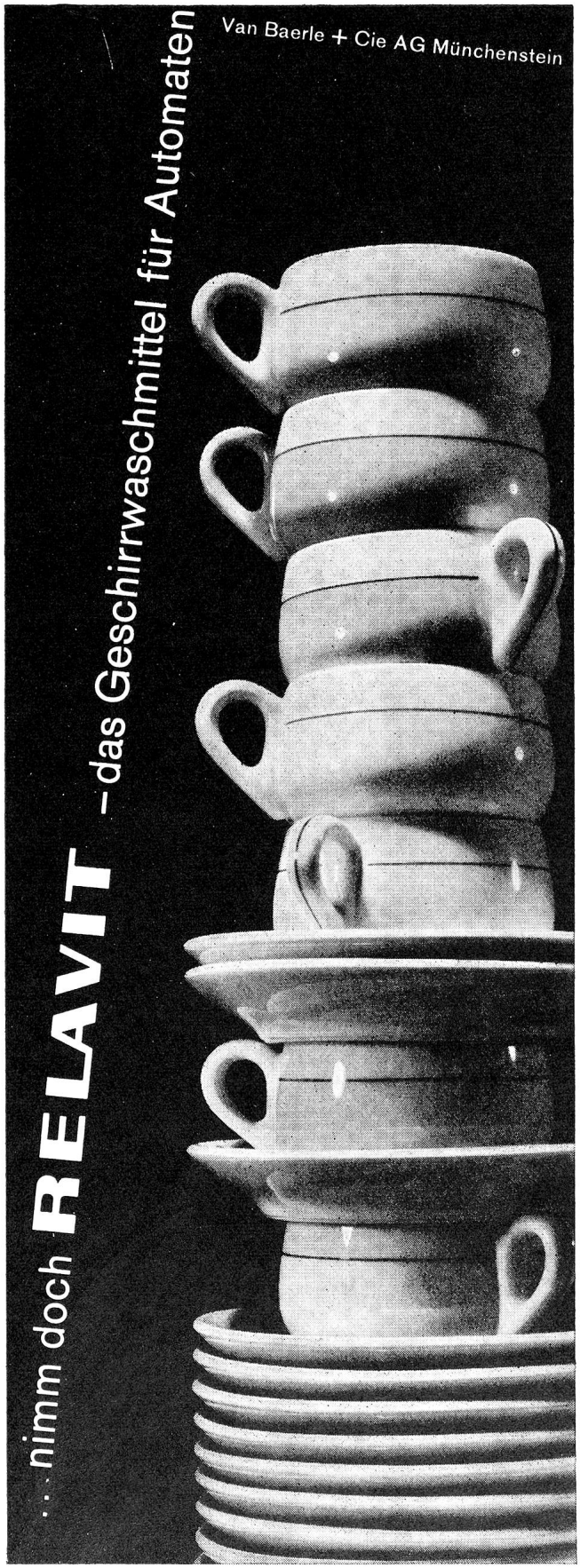

Senden Sie 1 Gratismuster RELAVIT
– das Geschirrwaschmittel für Automaten

Adresse:

einsenden an: Van Baerle + Cie AG Münchenstein/Basel

Bunte, bügelfreie und pflegeleichte 'Terylene'-Gewebe für Schwestern- und Anstaltskleider, riesel und gestreift.

R. Müller & Cie AG
Seon AG

photokopieren
Zeit ist Geld

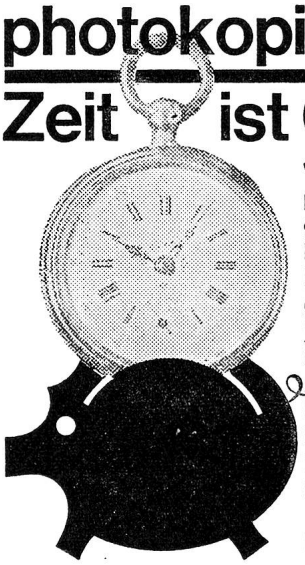

Wer photokopiert gewinnt kostbare Zeit. Deshalb gehört in jedes Büro, in jede Abteilung Ihres Betriebes ein Photorapid-Kopiergerät.

Photorapid-Bürokopierer sind weltbekannt.

Wir liefern Ihnen Photokopier-Geräte für jeden Zweck. Verlangen Sie eine unverbindl. Vorführung

Photorapid

BÜRO-GERÄTE AG ZÜRICH
MILITÄRSTRASSE 90, TELEPHON (051) 27 88 50

wirz + co

Bauunternehmung
Bern

Hochbau
Tiefbau
Zimmerei
Schreinerei

DELVO

Die schweizerische Qualitäts-Injektions-Nadel

Fabrikant: Adrien Delémont, Biel
Verkauf durch Fachhandel

Neuzeitliche Wolldecken

für Spital- und Privatgebrauch

preisgünstg

in Baumwolle	auskochbar
in Ulstron*	waschbar in Waschmaschine
in Wolle	waschbar in Waschmaschine

*I. C. I.-Faser

Celairic
(Zellendecken) hergestellt von CELAIRIC LTD Whitley Willows Mill, Lepton Huddersfield, England

Verlangen Sie bitte Qualitäts- und Farbmuster bei der Generalvertretung:

Georg Bucher & Co. Kilchberg-Zürich
Stockenstrasse 4 Tel. 051 91 46 32

Anti-Rheuma
«POLINA»
Matratzenauflage

aus Schaumstoff mit braunem Tricotüberzug
190 x 90 x 2,5 cm

Fr. 49.—

Gummi Maag AG seit 1905
ZÜRICH Löwenstrasse 69
166

Seit Jahrzehnten bekannt für beste und preiswerte

Berufskleider

direkt ab Fabrik

Verkaufsgeschäfte:
Basel, Steinenvorstadt 75
Zürich, Langstrasse 133
Winterthur, Obergasse 32
Delémont, av. de la Gare 22
Melide TI, Hemdenfabrik

Spilag
Laufen-Jura
Tel. (061) 89 63 55

Fabbrica Ticinese di Tessuti e Coperte S. A., Locarno

Tessiner Tuch- und Deckenfabrik AG, Locarno

Tessuti Locarno

Damen-, Herrenmantel- und Kleiderstoffe Uniformtücher

Bündner Wolldeckenfabrik

Hch. Schwendener

Sils-Albula

Wolldecken, Kamelhaardecken

100 Jahre Basler

100 anni Basilese

100 ans Bâloise

Die «Basler» versichern in allen Branchen

Basler-Feuer
Basler-Leben
Basler-Unfall
Basler-Transport
Alba Allgemeine

DAS SCHWEIZERISCHE ROTE KREUZ

Nummer 1 1. Januar 1965

VERLAG
Schweizerisches Rotes Kreuz, Taubenstrasse 8, Bern
Telefon (031) 22 14 74
Jahresabonnement Fr. 8.—, Ausland Fr. 10.—
Einzelnummer Fr. 1.20
Postcheckkonto 30-877 *Erscheint alle 6 Wochen*

REDAKTION
Elisabeth-Brigitte Holzapfel
Schweizerisches Rotes Kreuz, Taubenstrasse 8, Bern

ADMINISTRATION UND INSERATENVERWALTUNG
W. Leuzinger
Schweizerisches Rotes Kreuz, Taubenstrasse 8, Bern

DRUCK
Vogt-Schild AG, Solothurn

INHALT

Eindrücke von einem Besuch beim Roten Kreuz der Sowjetunion
Von Dr. Hans Haug

Traum eines lächerlichen Menschen
Eine phantastische Erzählung von F. M. Dostojewskij

Aber das Menschliche bleibt!
Begegnungen mit dem russischen Menschen, gestern und heute

An einem Sommertag . . .

Schulfach «Erste Hilfe»
Zu einem Kurs in den Genfer Schulen

Wer eignet sich als Blutspender und welche Krankheiten schliessen von der Blutspende aus?
Von Dr. Kurt Stampfli

Aus unserer Arbeit

Zeichnungen: Margarethe Lipps

Zum Titelbild

Walter und Bernd weilen auf Einladung des schweizerischen Roten Kreuzes in einem Wiesener Kinderheim, um dort in der gesunden Höhenluft vom Asthma geheilt zu werden.
Aufnahme: Elisabeth-Brigitte Holzapfel.