Zeitschrift: Bulletin technique de la Suisse romande
Band: 95 (1969)
Heft: 4

Werbung

Nutzungsbedingungen
Die ETH-Bibliothek ist die Anbieterin der digitalisierten Zeitschriften auf E-Periodica. Sie besitzt keine Urheberrechte an den Zeitschriften und ist nicht verantwortlich für deren Inhalte. Die Rechte liegen in der Regel bei den Herausgebern beziehungsweise den externen Rechteinhabern. Das Veröffentlichen von Bildern in Print- und Online-Publikationen sowie auf Social Media-Kanälen oder Webseiten ist nur mit vorheriger Genehmigung der Rechteinhaber erlaubt. Mehr erfahren

Conditions d'utilisation
L'ETH Library est le fournisseur des revues numérisées. Elle ne détient aucun droit d'auteur sur les revues et n'est pas responsable de leur contenu. En règle générale, les droits sont détenus par les éditeurs ou les détenteurs de droits externes. La reproduction d'images dans des publications imprimées ou en ligne ainsi que sur des canaux de médias sociaux ou des sites web n'est autorisée qu'avec l'accord préalable des détenteurs des droits. En savoir plus

Terms of use
The ETH Library is the provider of the digitised journals. It does not own any copyrights to the journals and is not responsible for their content. The rights usually lie with the publishers or the external rights holders. Publishing images in print and online publications, as well as on social media channels or websites, is only permitted with the prior consent of the rights holders. Find out more

Download PDF: 20.07.2025

ETH-Bibliothek Zürich, E-Periodica, https://www.e-periodica.ch

ROLL-SUPER

L'acier nervuré torsadé à froid III
pour les constructions en béton armé

Ses caractéristiques sont supérieures
aux valeurs prescrites par la nouvelle
norme SIA 162

Limite d'élasticité	min. **5000 kg/cm²**
Résistance à la traction	min. **5600 kg/cm²**
Allongement de rupture	min. **13 %**
Capacité de déformation et sécurité par rapport aux ruptures fragiles	**excellentes**
Propriétés d'adhérence et d'ancrage	**remarquables**

L'acier ROLL-S permet la construction
sans crochets terminaux.

Construire encore plus économiquement
Construire encore plus sûrement
avec l'acier ROLL-S

VON ROLL
VON ROLL S.A. Usine de Gerlafingen 4563 Gerlafingen

582

Friolite oC 2% ou Sika-Antigel 1%
la solution la plus
sûre pour bétonner en hiver
La tentative d'utiliser une allumette, c'est à vous que nous devons la laisser! En vous servant des adjuvants antigel Sika, vous pouvez bétonner en hiver d'une manière rationnelle et économique, sans vous trouver en face de problèmes. Friolite oC et Sika-Antigel seront des éléments efficaces de votre succès. Bétonnez donc sans aléas:
Friolite oC: pour les périodes de gel permanent et pour les sollicitations sévères par un froid intense. Sika-Antigel: pour les périodes de temps froid et contre le danger de gel nocturne. Tirez tout le parti possible des produits antigel Sika: Pas d'interruption de vos travaux de bétonnage en hiver, d'où observation ponctuelle des délais de construction. Accélération des processus de durcissement, et par conséquent pas de gel de l'excédent d'eau de gâchage. Absolument pas de produits ammoniacaux ni de chlorures: donc pas de corrosion, pas d'odeurs, pas de colorations. Votre marchand de matériaux de construction vous fournira bien volontiers les réputés produits Sika.
Gaspard Winkler + Cie. 8048 Zürich Tél. 051 62 40 40
Sika

Une pression sur le bouton

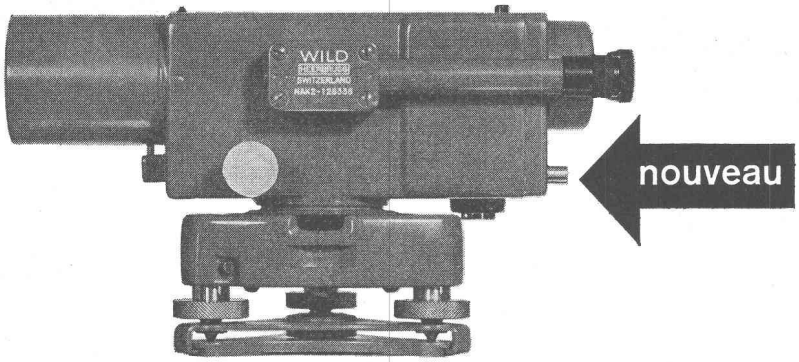

et la ligne de visée est contrôlée

Sur le niveau automatique d'ingénieur Wild NA2 (NAK2) avec nouveau compensateur:

Plus de tapottement sur le trépied ou l'instrument comme d'habitude. Une simple pression sur le bouton avant la lecture permet de voir comment le compensateur se stabilise.

En outre:

Amortissement optimum du compensateur lors de vent, trafic routier ou autres vibrations.

Suspension robuste du pendule pour travaux rudes.

Et en plus comme jusqu'à présent:

Calage de la ligne de visée à ~ 0,3" près (0,05 mm à 30 m), donc aussi nivellement de précision avec le micromètre d'objectif Wild GPM1.

Image droite, grandie 30 fois, bien contrastée et lumineuse, cercle horizontal en verre sur le NAK2, vis de rappel sans fin pour le pivotement, forme pratique et rigide.

WILD
HEERBRUGG

Wild Heerbrugg SA.,
CH-9435 Heerbrugg/Suisse

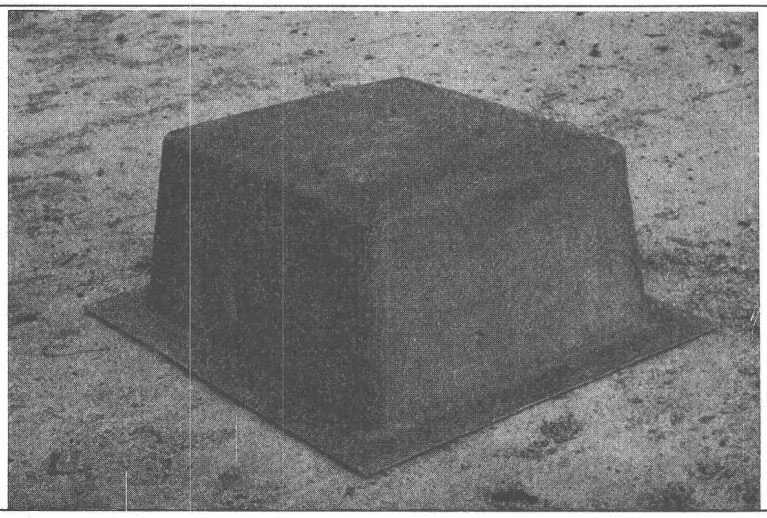

PLASTICOFFRE

Location de coffrages réutilisables en polyester armé

Polyform - Plasticoffre S. A.
Tél. 021 93 10 05 **ROPRAZ**

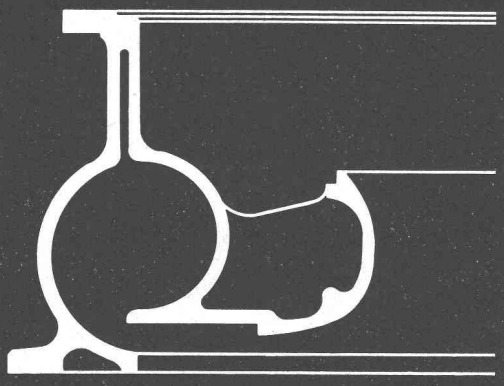

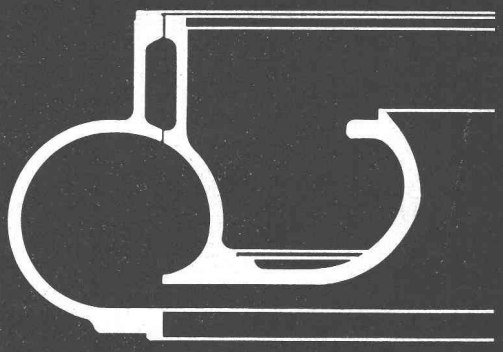

FONTE SULZER®

40.6 f

Plus qu'une marque: un signe de qualité!

Des dizaines de milliers de modèles sont conservés en permanence dans les fonderies Sulzer sur modèles.
Le fait qu'ils soient utilisés en cas de besoin pour le coulage de pièces conformes aux dessins et aux cotes – pièces qui sont aussi livrées, sur demande, entièrement usinées – est une condition toute naturelle pour la confiance de la clientèle dans une fonderie.
Derrière le signe de qualité de la fonte Sulzer se cache plus que cette garantie: l'expérience d'un groupe industriel de réputation mondiale.
Dans les fonderies Sulzer, on recourt aux conseils métallurgiques bien avant qu'une pièce de fonte soit projetée, calculée et construite. Du fait de la structure variée de la technique dans une économie de marché libre, il est nécessaire, déjà pour des raisons économiques, que chaque pièce de fonte soit exécutée conformément aux exigences du matériau. Avec les conseils métallurgiques, qui s'appuient sur une vaste expérience et une recherche intensive dans leurs propres laboratoires, les fonderies Sulzer contribuent à trouver des solutions optimum à vos problèmes de fonte.
Si vous avez des problèmes de fonte, adressez-vous à Sulzer!

Téléphone 052 81 54 19
Sulzer Frères
Société Anonyme
8401 Winterthour/Suisse
Division fonderies

SULZER

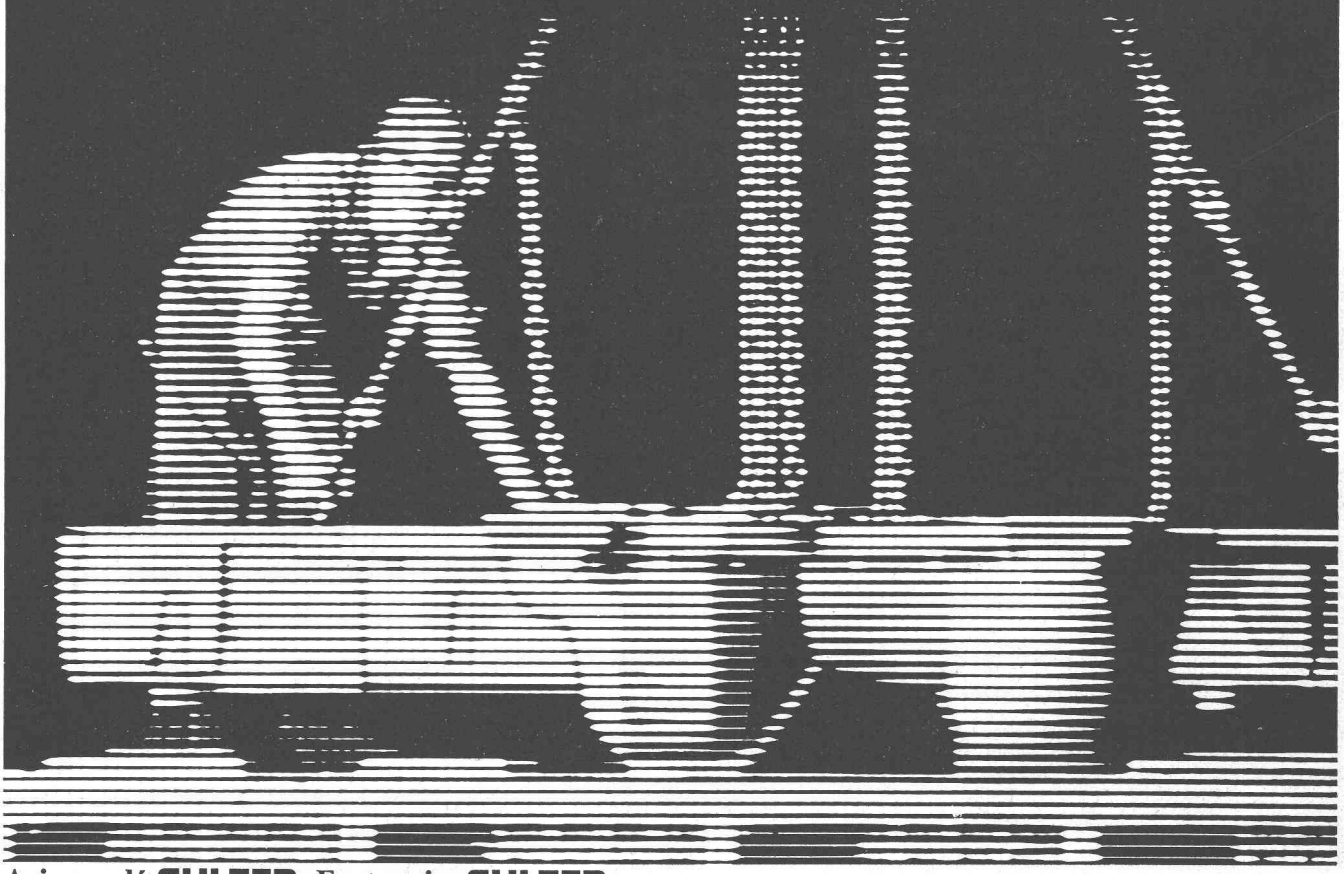

Acier coulé SULZER Fonte grise SULZER
Fonte sphérolitique SULZER Fonte de métaux non ferreux SULZER Fonte de précision SULZER