Zeitschrift: Tracés : bulletin technique de la Suisse romande

Herausgeber: Société suisse des ingénieurs et des architectes

Band: 142 (2016)

Heft: 7: Extension du canal de Panama ; Assainissement du pont de la Tuffière

Artikel: Le nouveau pont de Berne-Wankdorf : enjamber l'autoroute avec élégance

Autor: Dietsche, Daniela / Sauer, Marko

DOI: https://doi.org/10.5169/seals-630488

Nutzungsbedingungen

Die ETH-Bibliothek ist die Anbieterin der digitalisierten Zeitschriften auf E-Periodica. Sie besitzt keine Urheberrechte an den Zeitschriften und ist nicht verantwortlich für deren Inhalte. Die Rechte liegen in der Regel bei den Herausgebern beziehungsweise den externen Rechteinhabern. Das Veröffentlichen von Bildern in Print- und Online-Publikationen sowie auf Social Media-Kanälen oder Webseiten ist nur mit vorheriger Genehmigung der Rechteinhaber erlaubt. Mehr erfahren

Conditions d'utilisation

L'ETH Library est le fournisseur des revues numérisées. Elle ne détient aucun droit d'auteur sur les revues et n'est pas responsable de leur contenu. En règle générale, les droits sont détenus par les éditeurs ou les détenteurs de droits externes. La reproduction d'images dans des publications imprimées ou en ligne ainsi que sur des canaux de médias sociaux ou des sites web n'est autorisée qu'avec l'accord préalable des détenteurs des droits. En savoir plus

Terms of use

The ETH Library is the provider of the digitised journals. It does not own any copyrights to the journals and is not responsible for their content. The rights usually lie with the publishers or the external rights holders. Publishing images in print and online publications, as well as on social media channels or websites, is only permitted with the prior consent of the rights holders. Find out more

Download PDF: 12.07.2025

ETH-Bibliothek Zürich, E-Periodica, https://www.e-periodica.ch

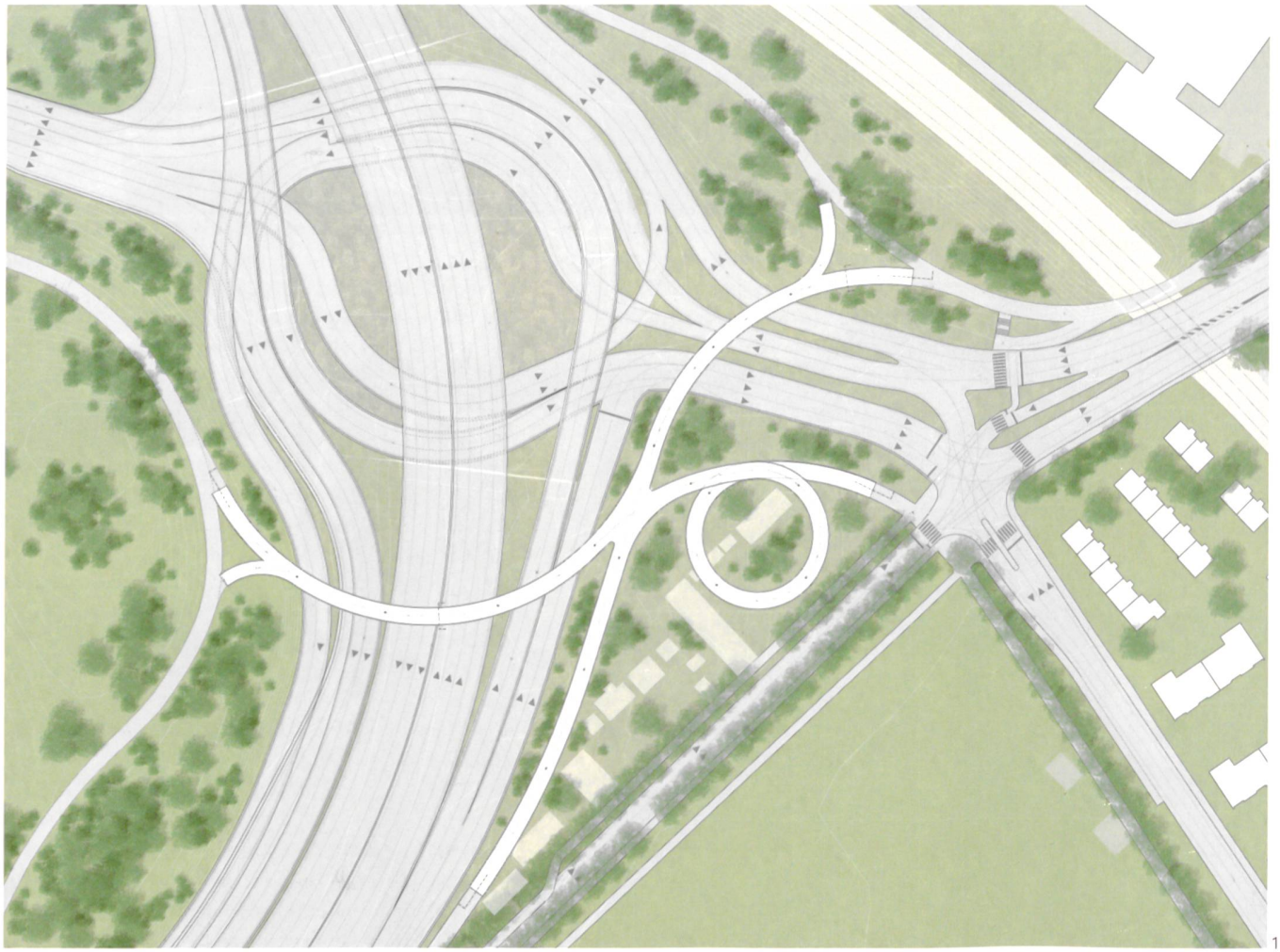

1

Le nouveau pont de Berne-Wankdorf : enjamber l'autoroute avec élégance

Conzett Bronzini Partner, Diggelmann+Partner et Holzhausen Zweifel Architekten remportent le concours pour le pont de l'A6 à Berne. Leur pont filigrane fait référence aux infrastructures des années 1950.

Daniela Dietsche et Marko Sauer

2

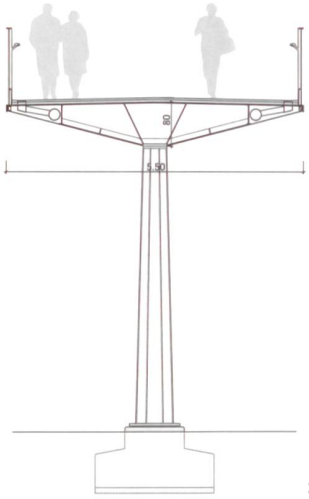

3

1 Les rampes du pont pour le passage de la mobilité douce au-dessus de l'A6 s'intègrent bien dans le contexte (plan de situation)
2 «Sinus», le projet vainqueur, se connecte à l'infrastructure existante grâce à ses courbes élégantes
3 Coupe de détail

L'échangeur Berne-Wankdorf va être entièrement reconstruit et l'infrastructure routière doit être réorganisée: de nouveaux passages souterrains, deux rampes pour la sortie des flux de trafic tournant à gauche ainsi qu'un raccordement de la sortie de l'A1 en direction de la Bollingenstrasse seront créés.

Ces mesures compromettent la circulation actuelle des piétons et des cyclistes. La filiale infrastructures de Thoune de l'Office fédéral des routes (OFROU) a donc organisé un concours de projets en procédure sélective ayant pour but la création d'une voie attrayante pour la mobilité douce au-dessus de l'autoroute A6.

Pour accomplir cette tâche exigeante, les équipes devaient faire preuve de compétences en génie civil, architecture et architecture du paysage – car l'intégration du nouveau pont dans le paysage est un point du programme tout aussi important que la sécurité et la gestion du trafic. Mais le défi principal du projet concerne le raccordement du nouveau pont au réseau des voies automobiles et piétonnes existantes; il s'agit de coordonner différents niveaux et alignements en vue de permettre une circulation efficace et fluide. La déclinaison formelle des ponts projetés et leurs jonctions a démontré une large palette de possibilités: du cercle monumental ou du fer à cheval, en passant par la forme d'une main ouverte, jusqu'aux grands arcs se rejoignant en un point.

Le concept favorisé par le jury, commun aux projets des premier et deuxième rangs, prévoit le croisement en hauteur de deux rampes incurvées. Cependant, les deux projets, ne répondant pas à toutes les exigences du maître d'ouvrage lors de la première soumission, ont été appelés dans une seconde étape à développer certains points laissés ouverts.

Le projet «Sinus» a finalement remporté la course. La construction filigrane en acier se raccorde efficacement au système routier existant et préserve les qualités du paysage. Economiquement également, le projet se démarque par un concept statique simple, bon marché et réalisable sans interruption du trafic.

Une rampe circulaire sur le côté de la Kleine Allmend semble encore diviser le jury. Quelques discussions subsistent également à propos de détails, de l'entretien et du raccordement à l'allée Bolligen.

Le nom du projet souligne la qualité principale sur laquelle s'est basé le projet: un habile accord avec les rayons du réseau routier existant. Les concepteurs se sont inspirés des édifices d'infrastructure des glorieuses années 1950. Ils parlent notamment dans leur description de ponts piétons et cyclistes, qui d'une «simplicité délicate, finement détaillés et dans un léger mouvement enjambaient les gros axes routiers construits alors». Les plans semblent nous dire qu'ils ont su faire honneur à leurs références.

Daniela Dietsche, rédactrice TEC21
Marko Sauer, rédacteur TEC21

PALMARÈS

1er prix «Sinus»
Ingénieurs: ARGE Sinus (Conzett Bronzini Partner, Diggelmann + Partner AG)
Architecte: Holzhausen Zweifel Architekten GmbH
Spécialistes: Klötzli + Friedli Landschaftsarchitekten AG et Kontextplan

2e prix «Crossover»
Ingénieurs: INGENI Genève
Architecte: Explorations Architecture
Spécialistes: Metron Bern AG

3e prix «Cosy»
Ingénieurs: IG LVB Wankdorf Emch + Berger AG et Schlaich Bergermann und Partner
Architecte: 3B Architekten

JURY DE PROFESSIONNELS
David Wetter, chef de filiale OFROU, Thoune (président)
Rolf Mühlethaler, architecte, Berne
Roman Lehmann, architecte, Bienne
Maurus Schifferli, architecte-paysagiste, Berne
Mario Fontana, ingénieur civil, Zurich

MAÎTRE D'OUVRAGE
Office fédéral des routes (OFROU), filiale infrastructures, Thoune