Zeitschrift: Illustrierte schweizerische Handwerker-Zeitung : unabhängiges Geschäftsblatt der gesamten Meisterschaft aller Handwerke und Gewerbe

Herausgeber: Meisterschaft aller Handwerke und Gewerbe

Band: 16 (1900)

Heft: 37

Artikel: Verschlussvorrichtung mit Anzug für Fenster, Thüren, Rollladen etc.

Autor: [s.n.]

DOI: https://doi.org/10.5169/seals-579237

Nutzungsbedingungen

Die ETH-Bibliothek ist die Anbieterin der digitalisierten Zeitschriften auf E-Periodica. Sie besitzt keine Urheberrechte an den Zeitschriften und ist nicht verantwortlich für deren Inhalte. Die Rechte liegen in der Regel bei den Herausgebern beziehungsweise den externen Rechteinhabern. Das Veröffentlichen von Bildern in Print- und Online-Publikationen sowie auf Social Media-Kanälen oder Webseiten ist nur mit vorheriger Genehmigung der Rechteinhaber erlaubt. Mehr erfahren

Conditions d'utilisation

L'ETH Library est le fournisseur des revues numérisées. Elle ne détient aucun droit d'auteur sur les revues et n'est pas responsable de leur contenu. En règle générale, les droits sont détenus par les éditeurs ou les détenteurs de droits externes. La reproduction d'images dans des publications imprimées ou en ligne ainsi que sur des canaux de médias sociaux ou des sites web n'est autorisée qu'avec l'accord préalable des détenteurs des droits. En savoir plus

Terms of use

The ETH Library is the provider of the digitised journals. It does not own any copyrights to the journals and is not responsible for their content. The rights usually lie with the publishers or the external rights holders. Publishing images in print and online publications, as well as on social media channels or websites, is only permitted with the prior consent of the rights holders. Find out more

Download PDF: 15.07.2025

ETH-Bibliothek Zürich, E-Periodica, https://www.e-periodica.ch

Verschlußvorrichtung mit Anzug für Fenster, Thüren, Rollladen etc.

(Eingef.)

Die vorliegende Erfindung betrifft eine Verschlußvorrichtung mit Anzug, bei welcher ein drehbarer, in der Längsrichtung jedoch nicht verschiebbarer und mit einem Uebergreifer versehener Bolzen im Deckel einer Kiste, in einem Rahmen eines Fensters u. s. w. gelagert ist. Dieser Bolzen kann durch eine mit Anzugsfläche

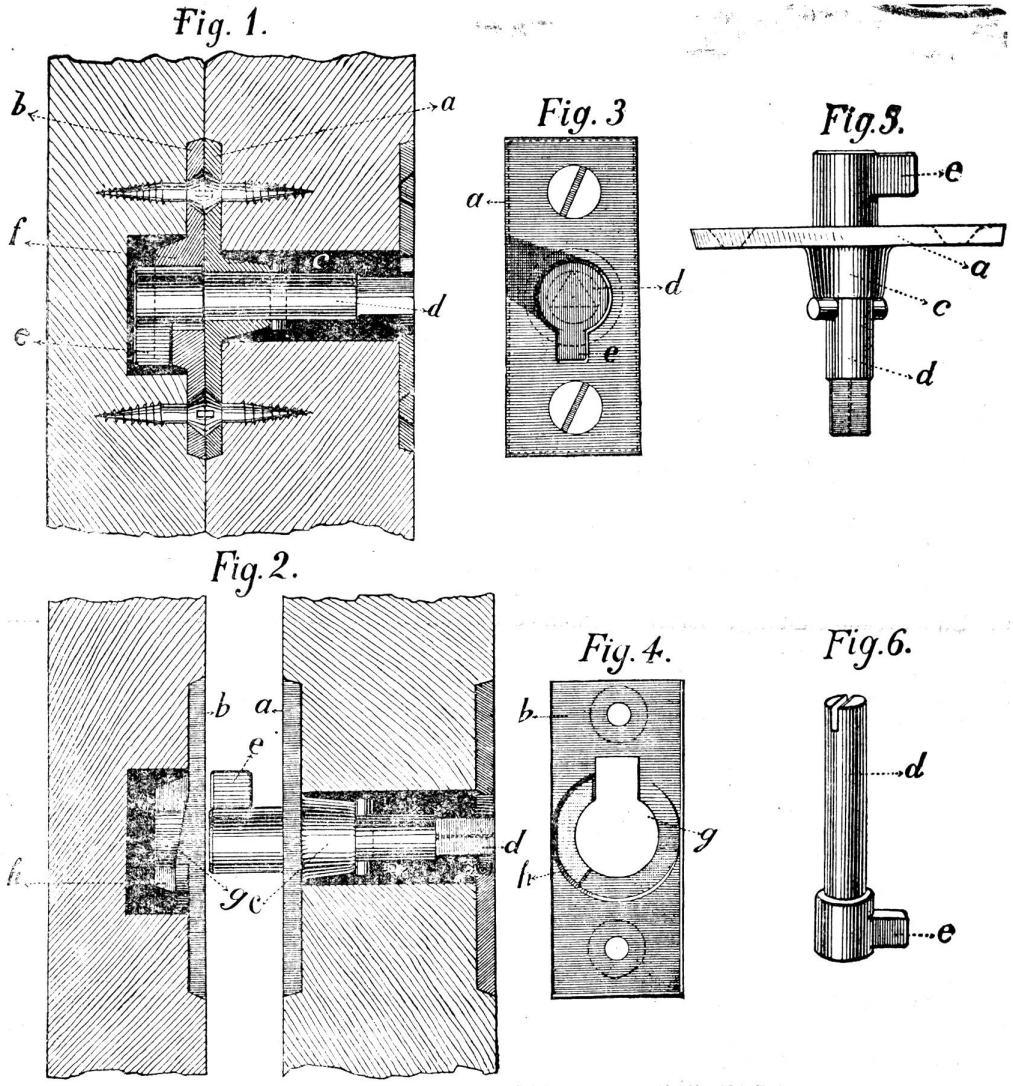

✚ Nr. 20,193. — D. R. G. M. 135,745. — D. R. P. 135,745.

versehene, auf dem Gegenschließteil einer Kiste, eines Fensters u. s. w. montierte Platte greifen und auf deren Anzugsfläche gleiten, zum Zwecke einen festen Anzug der beiden Schließteile zu erzielen.

Auf der beigegebenen Zeichnung ist die Verschlußvorrichtung in einer beispielsweisen Ausführungsform veranschaulicht und zwar zeigt:

Fig. 1 einen Vertikalschnitt durch dieselbe in geschlossenem Zustande.

Fig. 2 ist eine Ansicht derselben in Offenstellung.

Fig. 3, 4, 5 und 6 sind Details.

Bei der dargestellten Vorrichtung sind zwei Platten a und b vorgesehen, von denen die eine a (Fig. 3) ein Auge c besitzt, in welchem ein Bolzen d drehbar, aber in der Längsrichtung nicht verschiebbar gelagert ist. Das eine Ende dieses Bolzens d bildet einen Dreikant und ist zur Aufnahme eines Schlüssels bestimmt — dieses Ende kann aber auch mit einem Schnitt für Anwendung eines Schraubenziehers versehen sein — während das andere Ende einen schlüsselbartähnlichen Uebergreifer e trägt, der durch eine entsprechende Ausnehmung f der Platte b greifen kann. Diese letztere besitzt eine schräg aufsteigende Anzugsfläche g (Fig. 3 und 4), auf welcher der Uebergreifer e gleiten kann.

Wenn die Vorrichtung in die Schließlage gebracht werden soll, wird der Bolzen d vermittelst eines Schlüssels bez. Schraubenziehers derart gedreht, daß sein Uebergreifer e an der schrägen Anzugsfläche aufwärts gleitet, wodurch die Platte b gegen die Platte a gepreßt wird. Zur Begrenzung der Drehbewegung des Bolzens d ist an der Platte b noch ein Anschlag h vorgesehen.

Die vorliegende Verschlußvorrichtung kann bei Kisten, Fenstern, Thüren, Bettstatten, Rollladen, Form-Modellen, Eiskästen u. s. w. Anwendung finden.

Bei einer Kiste wird der Bolzen z. B. im Deckel gelagert und die Platte b mit der Anzugsfläche an der Kistenwandung montiert sein; die Art der Montierung ist eine sehr einfache, sowohl als die Bethätigung beim Oeffnen und Schließen.

Vorliegender Verschluß wird in vier Größen angefertigt, auf Verlangen werden auch noch größere Nummern erstellt. Mustersendungen zu Diensten.

		Nr. 0	Nr. 1	Nr. 2	Nr. 3
Plattendimension	mm	3.15.48	3,5.20.50	4.23.55	4,5.25.60
Dachbolzenlänge	„	22	30	35	40
Dicke	„	8	9	10	11
Preis per 100 Stück inkl. 10 Dornschlüssel		Fr. 50	Fr. 60	Fr. 70	Fr. 85

Einzelne Dornschlüssel per Stück 20—25 Cts.

Nähere Auskunft durch A. Achermann, Zürich III (Engelstraße 64).

Arbeits- und Lieferungsübertragungen.

(Amtliche Original-Mitteilungen.) Nachdruck verboten.

Für die Neubauten in Neu-Rheinau wurden folgende Arbeiten vergeben: 1. Schreinerarbeiten: Im Pavillon für Unruhige (Männerabteilung) an Müller-Deller in Wülflingen, im Pavillon für Unruhige (Frauenabteilung) an Gebrüder Wyler in Veltheim, im Pavillon für Halbruhige (Männer- und Frauenabteilung) an Emil Strehler in Wald, im Beamtengebäude an H. Appenzeller in Höngg (Keller und Erdgeschoß) und an Hablützel-Gasser in Feuerthalen