Zeitschrift: Illustrierte schweizerische Handwerker-Zeitung : unabhängiges Geschäftsblatt der gesamten Meisterschaft aller Handwerke und Gewerbe

Herausgeber: Meisterschaft aller Handwerke und Gewerbe

Band: 22 (1906)

Heft: 29

Werbung

Nutzungsbedingungen

Die ETH-Bibliothek ist die Anbieterin der digitalisierten Zeitschriften auf E-Periodica. Sie besitzt keine Urheberrechte an den Zeitschriften und ist nicht verantwortlich für deren Inhalte. Die Rechte liegen in der Regel bei den Herausgebern beziehungsweise den externen Rechteinhabern. Das Veröffentlichen von Bildern in Print- und Online-Publikationen sowie auf Social Media-Kanälen oder Webseiten ist nur mit vorheriger Genehmigung der Rechteinhaber erlaubt. Mehr erfahren

Conditions d'utilisation

L'ETH Library est le fournisseur des revues numérisées. Elle ne détient aucun droit d'auteur sur les revues et n'est pas responsable de leur contenu. En règle générale, les droits sont détenus par les éditeurs ou les détenteurs de droits externes. La reproduction d'images dans des publications imprimées ou en ligne ainsi que sur des canaux de médias sociaux ou des sites web n'est autorisée qu'avec l'accord préalable des détenteurs des droits. En savoir plus

Terms of use

The ETH Library is the provider of the digitised journals. It does not own any copyrights to the journals and is not responsible for their content. The rights usually lie with the publishers or the external rights holders. Publishing images in print and online publications, as well as on social media channels or websites, is only permitted with the prior consent of the rights holders. Find out more

Download PDF: 19.07.2025

ETH-Bibliothek Zürich, E-Periodica, https://www.e-periodica.ch

C. Bachmann's Erben, Bäch a. Zürichsee

Holzhandlung — Hobelwerk — Sägerei 128 06

la Schnittwaren — Grosses Lager.

Ofengedörrte engl. Riemen, Krallentäfer, Fusslambris etc. — Prima Ausführung.

Bauholz, Gerüstbretter, Doppel-, Dach-, Contrelatten etc. — Moderne Einrichtungen.

Messing- Rot- Bronze- Aluminium- Zink- etc. **Guß** 1914 06

liefert schnell, sauber und dicht, nach eingesandten Modellen und Zeichnungen

Metallgiesserei P. Kiene-Witzig
Dachsen-(Rheinfall).

Guss
in jeder Grösse und Gewicht, zu coulanten Preisen. — Bei Jahresabschlüssen Spezialpreise.

Kägi & Co., Winterthur.

Schmiedeiserne Röhren
mit Gewinde und Muffen, schwarz und galvanisirt nebst 2201 d 06
Fittings (Marke G. F.)
Weichguss-Verbindungsstücken.
Grosses Lager in Winterthur.

Erfindungen Ausarbeitung, Patentierung
Patentbureau Carl Müller
Bleicherweg No. 13, Zürich.

Welche Firma
fabriziert 2977
Schlachthausaufzüge und -Rechen
für Metzgereien?
Offerten für Wiederverkäufer unter Chiffre **S. 1258 Y.** an **Haasenstein & Vogler, Solothurn.**

Kork
gemahlen in 6 verschiedenen Körnungen für **Isolierzwecke** und **Erstellung schallsicherer Wände,** sowie sämtliche **Korkartikel liefern billigst** 497 06
Gebr. Scheidegger
mech. Korkwarenfabrik
(**Laufen** Jura.)

F. BENDER, ZÜRICH I
Telephon No. 1811. **Oberdorfstrasse 9.**

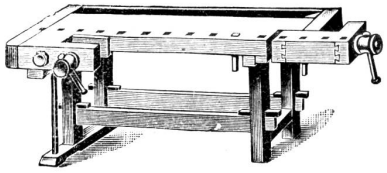

Spezialität: **Holz-Bearbeitungs-Werkzeuge**
in bekannt bester Qualität zu billigsten Preisen:
Höbel, Hobelbänke, Eis. Leim-Knechte, Diverse Sorten Seitenbankhaken, Stemmbohrer.
Zinkzulagen
Fournierböcke, Gehrungssägen, Fugenleimapparate, Bandsägenlötapparate, Band- und Zirkularsägen, Hobelmesser.

Messingröhren natlose, für Drechsler u. für techn. Zwecke, 1/2 u. 1 mm Wand.
Messingröhren poliert, 1 mm Wand, zu Portièren für Dekorateure.
Messingröhren do. mit Schlitz für Zugeinrichtung für Dekorateure.
Messingröhren do. mit Eisenrohr-Einlage, als Schrankstangen etc.
Messingene Rosetten, Träger, Endknöpfe, Ringe etc., dazu passend.
Vermessingte Eisenröhren als Schrankstangen.

Spezialität: **Möbelbeschläge**
Reichhaltigste Auswahl von **Griffen, Schildern, Berloques etc.** in allen Stilarten und Farben, vom billigsten bis hochfeinsten.
Vorrat in sämtl. **Möbelschlössern, Sortiment feiner Schlüssel, Knopfcharniere.**

Spezialität in: **Schiebtür- und Pendeltürbeschlägen**
Bommer-Bänder, Rollen in Schlitz laufend, **Kugellager-Rollen, Kugelschieber, Pendeltürgriffe** 20—50 cm, **Schiebtürgriffe, -Schlösser, -Muscheln etc.,** Schienen dazu.

Bestassortiertes Lager in **gusseisernen Türfüllungen** — Zeichnungen.

Extra Qualität Kölner Leder-Leim.
Ia Qualität Landleim, Ia Käseleim in Pulver oder flüssig.
Leimpinsel, vorzüglichstes Fabrikat.
Extra Qualität Flintpapier in grossen Bogen. 2037

Weitere Spezialitäten: Paraventcharniere, Klaviercharniere, Schulbankbeschläge, Möbelrollen mit Kugel auf Kugellager, **Glaserdiamanten, ▲ Glaserblechstiften, Abziehsteine** in allen Façonen für Kehlmesser etc., **Sesselflechtrohr, Sesselsitze perforiert, Wellblechnägel, Brettstützen, feine gekröpfte Fuchsschwänzli, Ziehklingenhobel „Blitz": Bohrtiefsteller, eiserne Zargenhalter.**

G. Feucht
mech. Werkstätte
Seen bei Winterthur.
Lager, Kauf und Verkauf von
gebrauchten Motoren
aller Systeme, fahrb. Motoren,
Kraftgas-Motoren
sowie
Automobile und Lastwagen.

Umänderung
aller Systeme **Gas- und Petrolmotoren in Benzinmotoren mit elektr. Magnet- oder Glührohr-Zündung.** 2521 06
Reparaturen jeder Art.

Clichés
f. Zeitungen, Kataloge etc.
Ernst Dœlker, Militärstr. 48-50
Elektr. Betrieb 2582 05
Telephon 394. **Zürich.** Telephon 394.

Markenschutz — Musterschutz
ERFINDUNGS-PATENTE
sowie
Nachforschung über bestehende Patente
besorgt gewissenhaft & prompt
WILH. REINHARD
PATENT- & TECHNISCHES-BUREAU
Bahnhofstr. 51 · ZÜRICH I · Merkatorium.

Prospekte gratis.

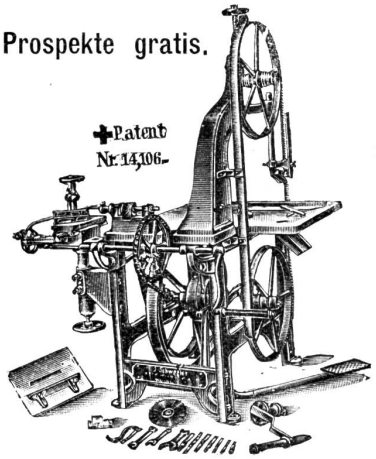

Kugellager-Bandsägen

für Hand-, Fuss- und Motorbetrieb in beliebiger Kombination mit 2478a 06

Kreissäge, Langloch- und Nabenbohrmaschine.

Leichtester Gang. Geringer Kraftverbrauch.

Höchste Leistungsfähigkeit.

Laut den vielen Zeugnissen werden die Vorzüge der Kugellager-Bandsäge, Patent 14,106, von keinem andern System auch nur annähernd erreicht.

Ueber 250 Maschinen im Betrieb.

J. Schwegler, Maschinenfabrik, **Wattwil** (St. Gallen).

Gesellschaft der L. von Roll'schen Eisenwerke in Gerlafingen.

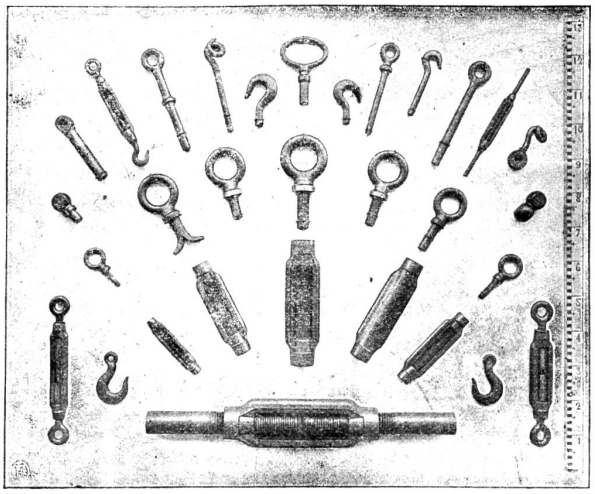

Gesenkschmiede und Presserei

für Massenartikel wie **Schraubenschlüssel, Lasthaken,** 1350 06 **Aufhängeringe, Kurbelwellen, Spannschlösser, Rohrflanschen, Schraubzwingen** etc.

Schmiede-Werkstätte

für Maschinenstücke aller Art aus **Schweisseisen** oder **Fluss-Stahl** in zweckentspr. Qualitäten.

Treibriemen

für jeden Bedarf. (2058a 06

Kautschuk- & Asbest-Fabrikate.

Nahtlose **Kupferringe Flocken-Graphit Maschinen-Fette** Schmieröl

G. L. Tobler & Co. St. Gallen.

Kautschuk- und Hanfschläuche Stopfbüchsenpackungen Wasserstands-Gläser

Schrauben-Flaschenzüge

mit Patent-Drucklager von **E. Becker, Berlin**

Schnell- und Differential-Flaschenzüge.

Zu verkaufen:

in grossem, paritätischen Industrieorte am Bodensee eine nette, billige

Liegenschaft

Haus mit Scheune, freistehendem, grossem **Werkstattgebäude** und zirka 54 Aren äusserst ertragreich. Garten und Obstgarten. — Preis nur 15,800.—.

Elektr. Kraft ist billig zu haben und passt das Anwesen am besten für **Mechaniker** oder **Küfer** etc., die hier ein gutes Tätigkeitsfeld hätten, oder für **Fabrikationsgeschäft,** da Platz zur Vergrösserung u. Arbeitskräfte zur Genüge vorhanden sind. Auskunft erteilt 3016

Rosenberger-Grabher
Liegenschafts- und Rechtsagentur
„MERKUR"
Gertrudstrasse 2 (am Bahnhof)
Winterthur.

Gratis

wird eine **praktische Erfindung** (patentfähig. Massenartikel) zur Fabrikation und Vertrieb übergeben. Passend für **Giesserei** oder **Massenschmiede,** gegen Ausrichtung eines prozentualen Gewinn-Anteils an den Erfinder.

Gefl. Offerten unter Chiffre S 3008 an die Expedition.

Besitzer einer guten neuen

Wasserwerk-Anlage

5—10 PS (elektr. Werk), unweit grösserer Bahnstation, sucht von einer industriellen Fabrik ein **Nebengeschäft zu gründen** oder **passende Objekte zu verkaufen.** Arbeitspersonal leicht zu bekommen. Klein-Mechanik, Weberei oder Strickerei bevorzugt.

Adresse zu vernehmen durch die Expedition unter No. 3018.

Welche **Ski-Fabrik** od. **Holzhandlung** wäre Käufer von einigen Wagen

Eschenholz

rund oder nach Wunsch geschnitten? Lieferbar Dezember bis Februar.

Gefl. Offerten unter Chiffre W 2927 bef. die Expedition.

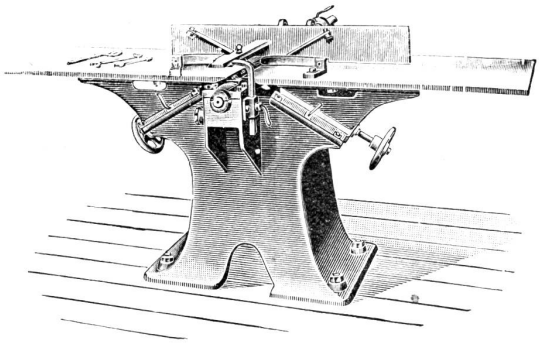

Abrichtmaschine.

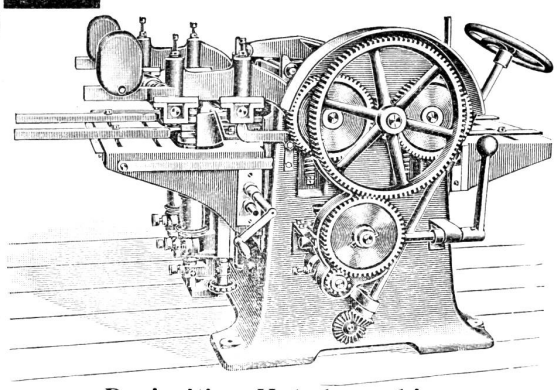

Dreiseitige Hobelmaschine.

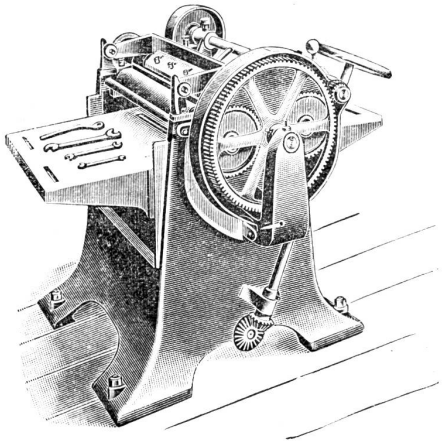

Dickehobelmaschine.

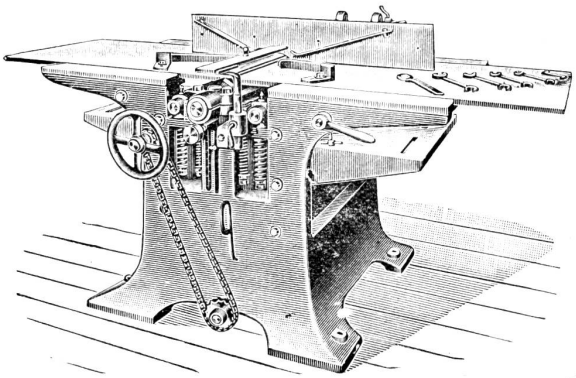

Kombinierte Abricht- und Dickehobelmaschine.

Holzbearbeitungs-Maschinen

A. Müller & Cie, Brugg

Telephon- und Telegrammadresse: **Maschinenfabrik Brugg.**

Grösste Spezialfabrik der Schweiz, grösstes Lager, coulante Bedingungen.

Kataloge und Referenzen gratis.

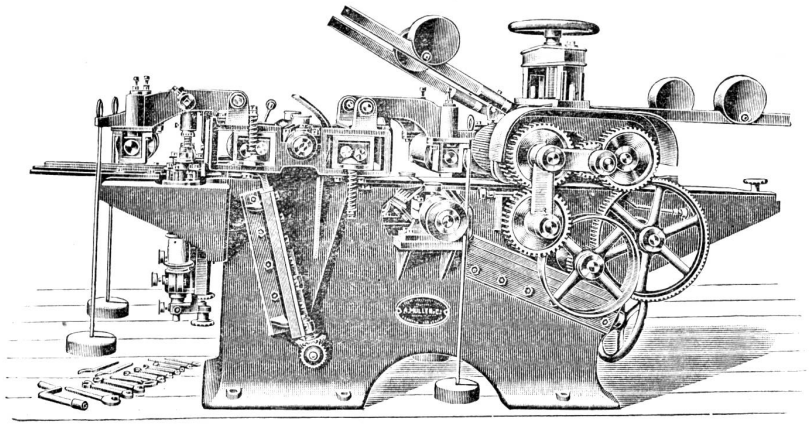

Schwere, vierseitige Hobelmaschine.

Kreissägen 2258 d 06
Bandsägen
Hobelmaschinen
in 30 verschiedenen Modellen
Bohrmaschinen
Kehlmaschinen
kombiniert zum Zapfenschneiden
Schleifmaschinen
Universalmaschinen
in vielen verschied. Kombinationen etc. etc.

Transmissionen.