**Zeitschrift:** Illustrierte schweizerische Handwerker-Zeitung : unabhängiges Geschäftsblatt der gesamten Meisterschaft aller Handwerke und Gewerbe

**Herausgeber:** Meisterschaft aller Handwerke und Gewerbe

**Band:** 42 (1926)

**Heft:** 6

## Werbung

**Nutzungsbedingungen**

Die ETH-Bibliothek ist die Anbieterin der digitalisierten Zeitschriften auf E-Periodica. Sie besitzt keine Urheberrechte an den Zeitschriften und ist nicht verantwortlich für deren Inhalte. Die Rechte liegen in der Regel bei den Herausgebern beziehungsweise den externen Rechteinhabern. Das Veröffentlichen von Bildern in Print- und Online-Publikationen sowie auf Social Media-Kanälen oder Webseiten ist nur mit vorheriger Genehmigung der Rechteinhaber erlaubt. Mehr erfahren

**Conditions d'utilisation**

L'ETH Library est le fournisseur des revues numérisées. Elle ne détient aucun droit d'auteur sur les revues et n'est pas responsable de leur contenu. En règle générale, les droits sont détenus par les éditeurs ou les détenteurs de droits externes. La reproduction d'images dans des publications imprimées ou en ligne ainsi que sur des canaux de médias sociaux ou des sites web n'est autorisée qu'avec l'accord préalable des détenteurs des droits. En savoir plus

**Terms of use**

The ETH Library is the provider of the digitised journals. It does not own any copyrights to the journals and is not responsible for their content. The rights usually lie with the publishers or the external rights holders. Publishing images in print and online publications, as well as on social media channels or websites, is only permitted with the prior consent of the rights holders. Find out more

**Download PDF:** 13.07.2025

**ETH-Bibliothek Zürich, E-Periodica, https://www.e-periodica.ch**

**Zu verkaufen:**
2—3 Wagen steirische
**Föhren-Klotzbretter**
meist nur Stammbloche, meist 40 mm stark, ganz trocken, per m³ Fr. 115.—. Einige Wagen große
**Zirbel-Kiefer**
galizischer Provenienz, meist nur glatte Stammstücke, nach Wunsch geschnitten, per m³ Fr. 130.—.
2—3 Wagen
**Tannen-Klotzbretter**
nur glatte Stammstücke, 30 bis 45 mm stark, per m³ Fr. 105.—.
Anfragen unter Chiffre F 2238 an die Expedition.

---

**Wegen**
**Geschäftsaufgabe billig zu verkaufen:**
Einige Wagen 2427
**Föhren- und Tannen-Klotzbretter**
in gangbaren Stärken. 2 Wagen
**gefräste**
**Bretter**
30 und 45 mm.
Anfragen an
**Franz Züger**
Sägerei Wurmsbach
**Bollingen** (St. Gallen).

---

**CLICHES**
GUST. RAU · ZÜRICH I
UNT. MÜHLESTEG · 8
2485

---

**Zu kaufen gesucht**
eine ältere, gut erhaltene
**Gattersägen-Schärfmaschine**
eventnell eine neue. 2232
Preisofferten mit näherer Beschreibung der Maschine erwünscht von
**J. Häusler,** Sägerei
**Edlibach** (Zug).

---

**Bodenriemen**
**Fastäfer**
**Zimmermannsboden**
**liefert ofentrocken** [4559
**Hobelwerk Gstaad** M.O.B.

---

**Bau-Geschäft**
angrenzend der Stadt Zürich gelegen, Verhältnisse-halber sofort **zu verkaufen,** schöne Liegenschaft, auch Bauland vorhanden. (Verkauf nach Uebereinkunft).
Offerten unter Chiffre **B 2438** an die Exped.

---

**Geschäftsverkauf.**
**Kunden- und Handelssäge**
**mit kleiner Landwirtschaft,** 2000 m³ Jahresproduktion, sehr günstig gelegen, modern eingerichtet, in verkehrsreicher Ortschaft, sofort an schnell entschlossenen Käufer abzugeben. Antritt sofort. Prima Existenz.
— — Anfragen unter Chiffre V 2259 an die Expedition. — —

---

**Zu kaufen gesucht:**
**1 Pendelfräse, 1 Bandsäge**
gebraucht, für Kistenfabrikation.
Offerten unter Chiffre **P 2390** an die Expedition.

---

**Tannenbretter**
**Buchenbretter**
**Bauholz** nach Liste
**Dach- und Doppellatten**
**liefert vorteilhaft** [459
**Samuel Pfeuti,** Sägerei, **Wynigen** (Bern)

---

Tüchtiger
**Zimmer-Polier**
selbständig in allen Arbeiten **wünscht** sofort **Anstellung,** eventuell mit Einlage.
Erbitte Offerten sub Chiffre Z 2411 an die Expedition.

---

Tüchtiger, selbständiger, mit allen vorkommenden Arbeiten vollständig vertrauter
**Zimmer-Polier**
**sucht** dauernde **Stellung.** Prima Zeugnisse.
Offerten unter Chiffre Z 2392 an die Expedition.

---

Die wirkliche **Universal-Maschine**
welche dem Holzhandwerker hilft ohne ihn durch die Unkosten zu erdrücken.
**Preis: 780 fr.**

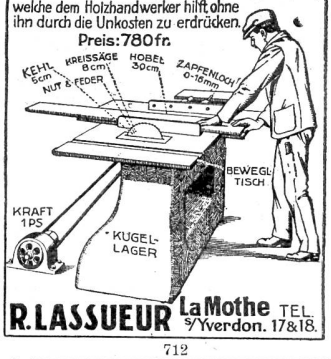


**R. LASSUEUR** La Mothe s/Yverdon. TEL. 17&18.
712

---

**Gesucht**
tüchtiger
**Bodenleger**
für Parquet u. Riemenboden,
tüchtiger
**Anschläger**
der event. auch Bodenleger ist, für Platz Zürich.
Anfragen unter Chiffre B 2374 an die Expedition.

---

**Zimmermann**
auf Kunststein modelle geübt, per sofort
**gesucht.**
Dauernde Beschäftigung bei befriedigender Leistung.
Offerten unter Angaben des Lohnanspruches und von Referenzen sub Chiffre K 2234 an die Expedition.

---

**HÄMMERLE & Co**
MASCHINENFABRIK
**ZOFINGEN**

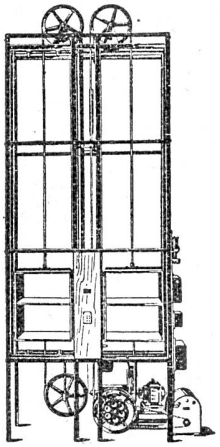

**Speise- und Aktenaufzüge**
elektrisch od. für Handbetrieb
äusserst leichter
und geräuschloser Gang
**Warenaufzüge**
**bewährter Systeme**
Prima Referenzen
5772

**Drehstrommotoren**
**mit direkt am Motor angebauten**
**Spannrollengetrieben**
3, 4 und 5 PS / Patent Nr. 97326
Vorteilhafteste Anordnung für Antriebe mit kurzen Achsabständen
**AUG. JOOS,** Maschinenfabrik

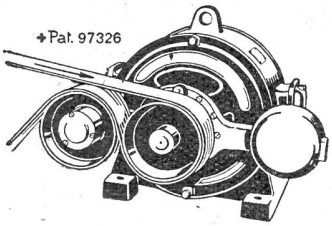


Sämtliche
**Reparaturen an Elektromotoren**
wie neue Wicklungen, Lager etc.
Prompte und gewissenhafte Bedienung. 2434
**FRAUENFELD,** Telephon 81.

**Riemenscheiben**
in Schmiedeisen beziehen Sie am besten und zu konkurrenzlosen Preisen direkt ab Lager bei 5966
**Ferdinand Hauser, Näfels**
Fabrikation in schmiedeisernen Riemenscheiben ein- und zweiteilig in allen Dimensionen.

**Zu kaufen oder zu mieten gesucht**
**ein gebrauchter, guterhaltener**
**Rohölmotor**
neueres Modell, mit ca. 8—12 Pferdestärke.
Offerten sind zu richten an: [2368
**Schmid Jak.,** Sägerei Böschenbach, **Mogelsberg** (St. Gallen).

**V. Bollmann, Kriens**
**Werkzeugfabrik** 1406
Einrichtung kompletter Werkstätten
**Reform-Hobelbänke**
Patent Nr. 81489
**Werkzeuge jeder Art**
Bekannte Qualitätsarbeit.
Prospekte und Preise auf Verlangen.

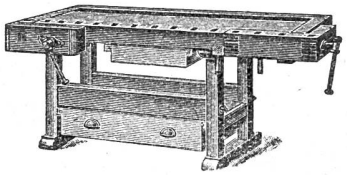

**Bauarbeiten.**

Die **Allgemeine Baugenossenschaft Zürich** eröffnet Konkurrenz über:

**Gipserarbeiten**
**Glaserarbeiten**
**Fensterläden**
**Schreinerarbeiten**
**Schlosserarbeiten**
**Beschlägelieferung**
**Parkettarbeiten**
**Plättli- u. fugenlose Böden**
**Ofenlieferung**
**Sanitäre Installationen**
**Elektrische „**
**Malerarbeiten**
**Tapeziererarbeiten** und
**Tapetenlieferung**

**zu 5 Mehrfamilienhäusern an der Weststrasse** in **Oerlikon.**

Eingabeformulare können bezogen und Pläne eingesehen werden je vormittags im Bureau des Unterzeichneten.

Die Offerten sind verschlossen mit der Aufschrift „Bauten Oerlikon" bis spätestens am **15. Mai 1926** an Herrn **Alb. Hintermeister,** Präsident der A. B. Z., Birmensdorferstrasse 264, **Zürich 3** einzureichen.

Die Unternehmer haben keine Anteilscheine, noch andere finanzielle Verpflichtungen zu übernehmen. 2450

**Karl Scheer,** Architekt B. S. A., Friedheimstr. 3, **Oerlikon.**

**Abonnements** auf die „Illustrierte Schweizer Handwerker-Zeitung" werden stets entgegengenommen.

**Hohe Leistungen erzielt man mit der**

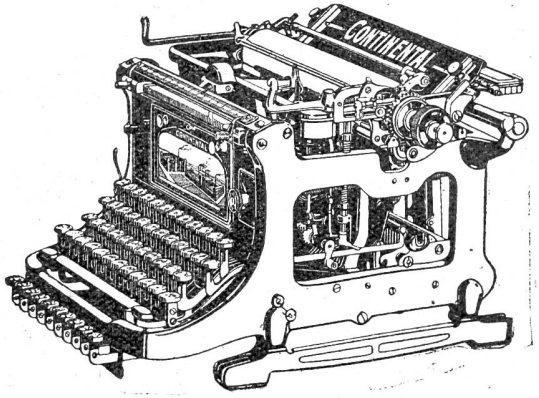


**Continental**
**Korrespondenz- und Kanzlei-Maschine hochwertiger Qualität.**
**Modell 1926:**
**Sofort abnehmbarer Wagen.**
**Neue 1 1/2 Zeilen-Schaltung.**
**Verlangen Sie Continental zur Probe!**
**J. F. Pfeiffer vorm. Pfeiffer & Brendle, Zürich**
**Filiale Basel, Kaufhausgasse 4.** 1483 **Löwenstrasse 61**

**GESELLSCHAFT DER L. VON ROLL'SCHEN EISENWERKE IN GERLAFINGEN**

**Eichenbretter**

**trocken**

in verschiedenen Dicken und Provenienzen hat [6511

**preiswürdig abgeben.**

**J. CIOCARELLI, BADEN** (AARGAU)

Bureau Zürcherstrasse 35 – Telephon 184.

**Messing- u. Bronzeguß**

**nach Modell oder Zeichnung**

liefert schnellstens 5105

**J. R. GUNZENHAUSER, SISSACH**

**Mech. Werkstätte und Metallgiesserei**

**Dampfanlagen, Cornwallkessel, Motoren**

**neu und gebraucht, stets auf Lager,** bei

**Emil Steiner,** Maschinenhandlung

4800 **Wiedikon-Zürich,** Birmensdorferstr. 98.

**Schwank-Nutsägen**

**mit Schlüssel und Blatt.**

Erstklassig in Qualität.

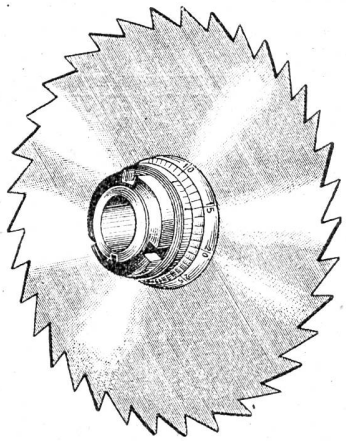

Konkurrenzlos im Preis.

**H. REINHARD, GONDISWIL** (BERN)

**Maschinen und Werkzeuge für die Holzbearbeitung.**

949

**Schweizer Baukalender 1926**

**Schweizer Ingenieurkalender 1926**

enthalten **die Preise der Bauarbeiten, Baumaterialien, Tabellen etc.**

**Preis einzeln . . . . . Fr. 10.—**

**Beide Kalender zusammen Fr. 17.—**

Bestellungen erbittet: 259

**Fritz Schück, Merkurstr. 56, Zürich**

**Telephon Hottingen 2773**

# Oele und Fette für Schmierzwecke

von hervorragender Güte liefern

## Wanner & Co. A.-G. in Horgen

2769 b

Zu verkaufen

ca. 28 m³

# Eichen-Klotzbretter

ca. 8 Jahre gelagert, ganz trocken, 45, 50 und 60 mm.

**J. Günter & Co., Schaffhausen**

**Sägerei und Holzhandlung.** 2218

Kann unter günstigen Bedingungen folgende Holzsortimente **abgeben:** 2119

**Eichenklotzbretter,** garantiert trockene Ware, sofort verarbeitungsfähig, aus Stämmen von 40 cm Durchm. aufwärts.

**Eichenbretter,** parallel abliniert, prima Ware, von 15–40 cm Breite und 0,90–2,50 m Länge, 27 mm.

**Eichenklotzbretter** aus Stämmen von 70-100 cm Durchm., erstklassige Ware.

**Nussbaumbretter,** gedämpft u. trocken, schöne Ware.

Offerten sind zu richten unter Chiffre **K 2119** an die Expedition.