Zeitschrift: Illustrierte schweizerische Handwerker-Zeitung : unabhängiges Geschäftsblatt der gesamten Meisterschaft aller Handwerke und Gewerbe

Herausgeber: Meisterschaft aller Handwerke und Gewerbe

Band: 42 (1926)

Heft: 13

Werbung

Nutzungsbedingungen

Die ETH-Bibliothek ist die Anbieterin der digitalisierten Zeitschriften auf E-Periodica. Sie besitzt keine Urheberrechte an den Zeitschriften und ist nicht verantwortlich für deren Inhalte. Die Rechte liegen in der Regel bei den Herausgebern beziehungsweise den externen Rechteinhabern. Das Veröffentlichen von Bildern in Print- und Online-Publikationen sowie auf Social Media-Kanälen oder Webseiten ist nur mit vorheriger Genehmigung der Rechteinhaber erlaubt. Mehr erfahren

Conditions d'utilisation

L'ETH Library est le fournisseur des revues numérisées. Elle ne détient aucun droit d'auteur sur les revues et n'est pas responsable de leur contenu. En règle générale, les droits sont détenus par les éditeurs ou les détenteurs de droits externes. La reproduction d'images dans des publications imprimées ou en ligne ainsi que sur des canaux de médias sociaux ou des sites web n'est autorisée qu'avec l'accord préalable des détenteurs des droits. En savoir plus

Terms of use

The ETH Library is the provider of the digitised journals. It does not own any copyrights to the journals and is not responsible for their content. The rights usually lie with the publishers or the external rights holders. Publishing images in print and online publications, as well as on social media channels or websites, is only permitted with the prior consent of the rights holders. Find out more

Download PDF: 16.07.2025

ETH-Bibliothek Zürich, E-Periodica, https://www.e-periodica.ch

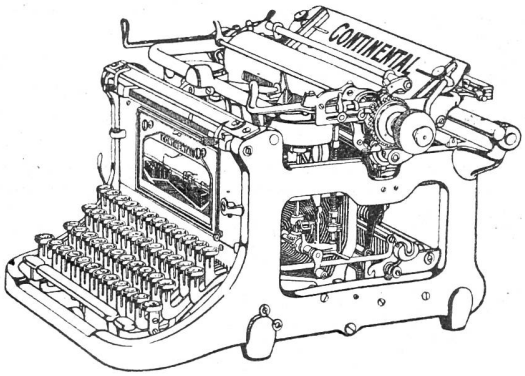

SCHÖNE

Resultate

ergibt ein Arbeitstag mit der hochwertigen

Continental

Korrespondenz- und Kanzlei-Schreibmaschine Modell 1926. Sofort abnehmbarer Wagen; neue Zeilenschaltungen: 1, 1½, 2 Zeilen.

Man verlange die Continental zur Probe!

J. F. Pfeiffer vorm. Pfeiffer & Brendle, Zürich

Filiale Basel, Kaufhausgasse 4. 1483 **Löwenstrasse 61**

Zu verkaufen

2 Wagen prima
Eichenbretter
3 Wagen prima
Buchenbretter
2 Wagen prima
Eschenbretter
1 Wagen prima
Birnbaum- und Kirschbaumbretter
2 Wagen prima
Eichenabladen
30—120 mm. 3 Wagen
Rottannenbretter
I. und II. Kl. 1 Wagen prima
Dählenbretter
3 Wagen prima
Eichen- u. Buchenschwarten
2 Wagen prima
Tannenschwarten.
Alles preiswürdig. 3205

Offerten an **C. Bieri,** Holzhandlung, **Bern.**

Zu verkaufen

Zweizylinder

Benzin-Motor

wie neu. Kurbelgehäuse Aluminium. Gewicht ca. 80 kg. Preis 450 Fr. 3166

J. Siegfried
Heerbrugg (St. Gallen).

Erfindungs-Patente
Marken-Muster- & Modell-Schutz
H. KIRCHHOFER vormals Bourry-Séquin & Co., ZÜRICH
1880
Löwenstrasse 51 5(

Schulhausneubau Dübendorf

(Kanton Zürich).

Konkurrenz-Eröffnung.

Die **Baukommission** eröffnet hiemit Konkurrenz über

Glaserarbeiten
Gipserarbeiten.

Pläne, Bedingungen und Eingabeformulare können im Baubureau (Gebäude des Elektrizitätswerkes) eingesehen bezw. bezogen werden ab Donnerstag den 24. Juni 1926, je vormittags 10—12 Uhr.

Die Eingaben sind verschlossen mit der Aufschrift „Offerte für Schulhausneubau" bis spätestens **Mittwoch den 30. Juni 1926** an den Präsidenten der Schulhausbaukommission, Herrn **R. Stahel** in **Dübendorf** einzureichen. 3249

Thalwil, den 21. Juni 1926.

Müller & Freytag,
Architekten B. S. A., **Thalwil.**

Freileitungsmonteure für Spanien

Gesucht für Südspanien, für zirka 6 Monate, einige erfahrene, an selbständiges Arbeiten gewöhnte **Spezialmonteure für Montage von Hochspannungsleitungen bis 50,000 Volt.** Nebst beruflicher Tüchtigkeit müssen die Bewerber die Fähigkeit haben, mit einheimischem Hilfspersonal umgehen zu können.

Beherrschung der französischen und spanischen Sprache erwünscht. Eintritt sofort. Hin- und Rückreise vergütet.

Ausführliche Angebote mit Lebenslauf, Zeugniskopien, Referenzen und Lohnansprüche (fester Monatsgehalt) unter Chiffre **S 3082** an die Exped.

Gesucht

Hausmaler

für Wand- u. Möbelanstrich in Sanatorium nach Davos, für bald oder später.

Bewerbungen mit Zeugnisabschriften u. Lohnansprüchen bei freier Station sind zu richten sub Chiffre M 3235 an die Expedition.

Zu verkaufen

1 Wagen

Weimutsföhren-Bretter

ganz dürr, 18—36 mm geschnitten.

3 Wagen dürre

Föhrenbretter

33—60 mm geschnitten, hat preiswürdig abzugeben.

J. J. Renold, Sägerei
Lenzburg. 3142

Zu kaufen gesucht

Parallel-Kantbretter
18—30 mm, II./III. Klasse,
Linden-Bretter
30 mm,
Nussbaum-Bretter
30—80 mm,
Buchen-Bretter
30—60 mm,
Tannenklotz-Bretter
27 mm, I./III. Klasse,
Sag-Eschen
nur erstklassige Ware, sowie **Brennholz** grün und dürr, je eine größere Partie.

Gefl. Angebote unter Chiffre K 3159 an die Expedition.

G. Karcher & Cie., Zürich 6

Rigistrasse 63 - Telephon: Hottingen 42.61

Werkzeug- und Maschinengeschäft

Generalvertreter für die Schweiz von

J. E. Reinecker A.-G., Chemnitz-G. i. S.

empfehlen sich zur Lieferung von

Maschinen und Werkzeugen

wie: Kegelradhobelmaschinen, Hinterdrehbänke Fräsmaschinen aller Art, Schleifmaschinen etc.

Spezialität:

Reinecker Gewindeschneidzeuge, Fräser, Reibahlen, Lehren etc.

Kataloge zur Verfügung (auf Wunsch Ingenieurbesuch).

Alleiniges Wiederverkaufsrecht und Depot

für *Werkzeuge* von

J. E. Reinecker A.-G., Chemnitz-Gablenz

Max Ulrich, Zürich

Niederdorfstrasse 20 - Telephon: Hottingen 430

31

Zu verkaufen

ca. 200 m³ tannene feinjährige

Klotzbretter

18–45 mm stark, I. und II. Qualität. Die Ware kann auf Station Jlanz besichtigt werden.

Offerten an: 3085

Thomas Arpagaus, Jlanz (Graubd)

Teerfreie DACHPAPPE

Falzbaupappe

Isolierteppiche Schlackenwolle

Tapezier-Wellpappe zum Isolieren feuchter Wände etc.

Asphalt- und Eisenlacke

Carbolineum Isolier-Goudron 54

GYSEL & CIE., Asphaltfabrik Käpfnach **HORGEN**

Telephon 24 ∴ Telegramme: Asphalt Horgen

Gipser und Maler

finden „Calicot" 175/80, 300, 440 und 520 cm breit, sowie Schächter, Hessian, Rupfen u. Jutestreifen vorteilhaft bei 2982

E. Hofstetter vorm. J. Dätwiler, **Oberburg (Bern)**

Bandsägenringe aus Kork

Ia. schwedische Bandsägenblätter
Ia. Sägeschärfscheiben
engl. Kehlmesser-Stahl
zu mässigen Preisen ab Lager 4764

ROB. URSCHELER, BASEL 9.

Wegen **Abbruch** einer Sägerei infolge **Seestau** haben wir zu äusserst günstigen Bedingungen

abzugeben:

1 Vollgatter 70 cm Durchgang.

1 Wasserrad von 4 m Durchmesser u. 1,50 m Breite, samt Welle und Lager (Wellenlänge ca. 3,80).

1 Kammrad ca. 2,90 m Durchmesser, in Holzkonstruktion (ist 62 Jahre ohne Reparatur gelaufen).

Eiserner Kolben ca. 50 cm D. u. 13 cm Breite

„ „ ca. 46 cm D. u. 11 cm Breite

Eisernes Zahnrad mit Holzzähnen, ca. 124 cm Durchm., 11 cm Breite.

1 Welle 175 cm lg., 9 cm D., 2 Lager (Stauffer)

1 „ 290 cm lg., 9 cm D., 2 Lager (Stauffer)

3 Ringschmierlager für 60 mm Welle.

5 „ „ „ für 55 mm Welle.

Wasserleitungsrohre (Druckrohre) ca. 50 m und ca. 50 cm Lichtweite etc.

Alles kann noch kurze Zeit im Betriebe besichtigt werden. Interessenten wenden sich an die **Holzbau A.-G. Lungern** a. Brünig, vormals Gebr. Gasser. 3013

Zu verkaufen 5 bis 6 Jahre gelagerte

Birnbaumbretter

20, 30 und 40 mm dick, grosse Bäume.

Offerten unter Chiffre **B 3036** an die Expedition

Für Industrie **Transmissionen** Für Landwirtschaft

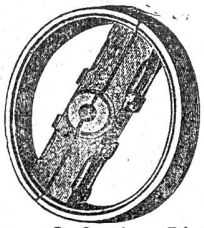

Riemscheiben
In Hartholz u. Eisen
Treibriemen
Putzlappen
Ständig große Vorrats-Lager

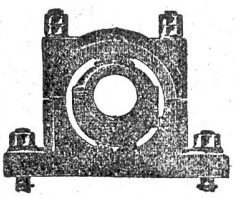

Sofortige Lieferung mit Ausfuhrbewilligung.

4900 **J. Haymann, Kreuzlingen.**

4367

Oele und Fette für Schmierzwecke

von hervorragender Güte liefern

Wanner & Co. A.-G. in Horgen

2874 b

RUD. FREI, BUBIKON (Zch.)

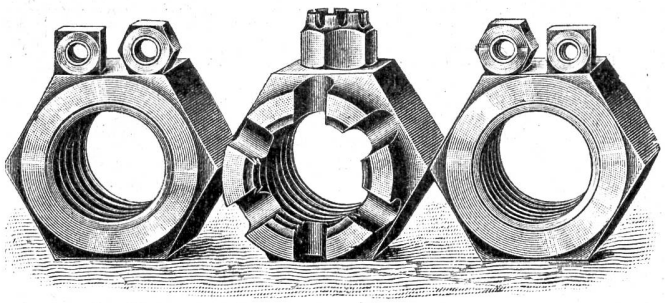

Schrauben- und Mutternfabrik.
Präzisionszieherei.

49 2

Eiserne Reservoirs

Rohrleitungen, Boiler, Druckkessel
Dampf-Kochkessel
Lagertanks für Benzin, Oel etc. in jed. Grösse
fabriziert als Spezialität und liefert innert kürzester Frist (1933

Kesselschmiede Muri
Gebr. Wild, Muri (Aargau).
Apparatebau