Zeitschrift: Illustrierte schweizerische Handwerker-Zeitung : unabhängiges Geschäftsblatt der gesamten Meisterschaft aller Handwerke und Gewerbe

Herausgeber: Meisterschaft aller Handwerke und Gewerbe

Band: 45 (1929)

Heft: 33

Titelseiten

Nutzungsbedingungen

Die ETH-Bibliothek ist die Anbieterin der digitalisierten Zeitschriften auf E-Periodica. Sie besitzt keine Urheberrechte an den Zeitschriften und ist nicht verantwortlich für deren Inhalte. Die Rechte liegen in der Regel bei den Herausgebern beziehungsweise den externen Rechteinhabern. Das Veröffentlichen von Bildern in Print- und Online-Publikationen sowie auf Social Media-Kanälen oder Webseiten ist nur mit vorheriger Genehmigung der Rechteinhaber erlaubt. Mehr erfahren

Conditions d'utilisation

L'ETH Library est le fournisseur des revues numérisées. Elle ne détient aucun droit d'auteur sur les revues et n'est pas responsable de leur contenu. En règle générale, les droits sont détenus par les éditeurs ou les détenteurs de droits externes. La reproduction d'images dans des publications imprimées ou en ligne ainsi que sur des canaux de médias sociaux ou des sites web n'est autorisée qu'avec l'accord préalable des détenteurs des droits. En savoir plus

Terms of use

The ETH Library is the provider of the digitised journals. It does not own any copyrights to the journals and is not responsible for their content. The rights usually lie with the publishers or the external rights holders. Publishing images in print and online publications, as well as on social media channels or websites, is only permitted with the prior consent of the rights holders. Find out more

Download PDF: 19.07.2025

ETH-Bibliothek Zürich, E-Periodica, https://www.e-periodica.ch

Nr. 33 14. November 1929 | Illustrierte schweizerische | 45. Jahrgang.

Handwerker-Zeitung

Mit wöchentlicher Unterhaltungsbeilage: „Feierabend".

Abonnementspreis:
Per Quartal Fr. 3.—
„ Semester „ 6.—
„ Jahr „ 12.—
Bei Postbestellung je 20 Cts. mehr

Redaktion, Druck, Verlag und Expedition:
Senn-Holdinghausen Erben, Zürich 2
Telephon Selnau 5084 — Alfred Escherstrasse 54
Postfach Zürich-Enge Postcheck VIII 373

Inserate 30 Cts.
per einspaltige Colonelzeile.
Wiederholungen Rabatt.
Erscheint jeden Donnerstag.

Telephon Selnau 5084. Annoncenregie: Fritz Schück & Sohn, Zürich (Alfred Escherstrasse 54). Postfach Zürich-Enge. Postcheck VIII 2961.

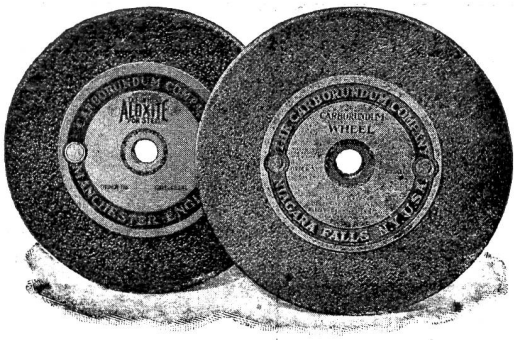

Überall!

Carborundum
Aloxite
Schleifscheiben

Carborundum für:
Grauguss, Hartguss, Messing, Bronze, Aluminium, Granit, Sandstein, Marmor, Glas, Edelsteine, Gummi.

Aloxite für:
Stahl, gehärtet und ungehärtet, Fluss- und Schmiedeeisen, Temperguss, Stahlguss, Glas.

AKTIENGESELLSCHAFT
FRITZ WUNDERLI, USTER

Generalvertretung der
Carborundum Company, Niagara Falls, N. Y. U. S. A.

3346a

JALOUSIELADEN
mit Eckfriesverbindung
+PATENT Nº 61144
BESCHLÄGE
in bester Ausführung
fertig am Bau angeschlagen

Wilh. Baumann Rolladenfabrik Horgen

Trockenanlagen

für Holz, Leder, Papier, Wolle, Garne, Stoffe, Teigwaren, Photoplatten etc. erstellt die 2777 3

Ventilator A.-G., Stäfa-Zürich

Über 9000 lufttechnische Anlagen geliefert
Prospekte auf Wunsch

Zu verkaufen

6—7 m³ dürre, trockene 5337

Ahorn-, Linden- u. Eschenbretter

27—40 mm für Stilfabrikation.

Alois Trier,
Sägerei, **Kaltbrunn** (St Gall.)

Lager in Nussbaum-, Kirschbaum-, Eschen- und Ahorn-Brettern.

Zu verkaufen

Wellblech

neu, 10 kg Tafel 85×200 cm per Tafel Fr. 6.50. 5181

Wolgast, Quellenstraße 45
Zürich 5. [OF 44204 Z

Billig zu verkaufen

einige Waggons schöne, trockene

Klotzbretter

I, II. u. II. Qualität, 4—6 m lang, 18—45 mm. 5235

Gefl. Anfragen an

A. Gogolz, Sägewerk
Bäch (Schwyz).

Zu verkaufen:

2 Wagen trockene, schöne

Buchenbretter

30 bis 100 mm. [5190

Sägewerk Burgistein (Bern) - Telephon 81.

Schwe zerfabrikat Der **neue** Serlöse Garantie

Klein-Dieselmotor „Weber"

(5—30 PS)

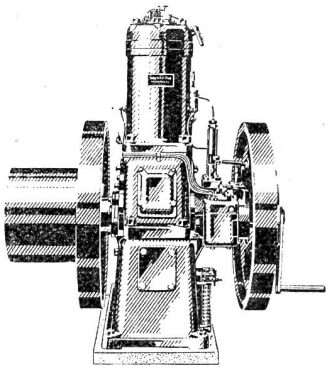

erspart
jedem Kraftverbraucher
enorm viel Geld

Brennstoffverbrauch nur ca. 3 Cts. pro PS und Stunde.

Sofort kalt anlaufend

Prospekte u. Offerte durch die Fabrikanten

Weber & Co., Uster
Motorenfabrik

384

G. ZINK
Maschinenfabrik
St. Gallen C Tel. 3715

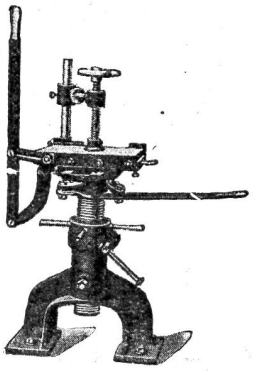

fabriziert als Spezialität

Bohr- und Stemmapparate

freistehend und zum Anschrauben an Holzgestell. 944

Zu kaufen gesucht

Eschen-Bretter

36—60 mm, **Nussbaum** 45 u. 50 mm, möglichst trockene Ware. Offerten unter Chiffre **E 5323** an die Expedition.

Das Sägen von Bauholz und Brettern

auf jedem abgelegenen Bauplatz oder direkt im Walde

übernimmt vorteilhaft

Fritz Berger
Sägerei und Holzhandlung
Sumiswald (Bern). 5305

Würde mit Baugeschäft in Verbindung treten.
Bitte Offerten verlangen.
Telephon Nr. 135.

Zweiteilige hölz. Riemenscheiben

stets promptest lieferbar.

Riemenscheiben in Schmiedeisen, Gusseisen etc.

Maschinen-Öle und Fette

eigener Fabrikation.

Leder-, Balata-, Kameelhaar-, Servus-Treibriemen

liefern in nur besten Qualitäten 5111 a

Bachofen & Co., Uster

Erfindungs-Patente
Marken-Muster- & Modell-Schutz im In- u. Ausland
H. KIRCHHOFER vormals
Bourry-Séquin & Co. ZÜRICH
Gegründet 1880

33 Löwenstrasse 15