Zeitschrift: Illustrierte schweizerische Handwerker-Zeitung : unabhängiges Geschäftsblatt der gesamten Meisterschaft aller Handwerke und Gewerbe

Herausgeber: Meisterschaft aller Handwerke und Gewerbe

Band: 46 (1930)

Heft: 22

Werbung

Nutzungsbedingungen

Die ETH-Bibliothek ist die Anbieterin der digitalisierten Zeitschriften auf E-Periodica. Sie besitzt keine Urheberrechte an den Zeitschriften und ist nicht verantwortlich für deren Inhalte. Die Rechte liegen in der Regel bei den Herausgebern beziehungsweise den externen Rechteinhabern. Das Veröffentlichen von Bildern in Print- und Online-Publikationen sowie auf Social Media-Kanälen oder Webseiten ist nur mit vorheriger Genehmigung der Rechteinhaber erlaubt. Mehr erfahren

Conditions d'utilisation

L'ETH Library est le fournisseur des revues numérisées. Elle ne détient aucun droit d'auteur sur les revues et n'est pas responsable de leur contenu. En règle générale, les droits sont détenus par les éditeurs ou les détenteurs de droits externes. La reproduction d'images dans des publications imprimées ou en ligne ainsi que sur des canaux de médias sociaux ou des sites web n'est autorisée qu'avec l'accord préalable des détenteurs des droits. En savoir plus

Terms of use

The ETH Library is the provider of the digitised journals. It does not own any copyrights to the journals and is not responsible for their content. The rights usually lie with the publishers or the external rights holders. Publishing images in print and online publications, as well as on social media channels or websites, is only permitted with the prior consent of the rights holders. Find out more

Download PDF: 17.07.2025

ETH-Bibliothek Zürich, E-Periodica, https://www.e-periodica.ch

Wasserversorgung Nürensdorf
(Kant. Zürich)

Bau-Ausschreibung.

Die **Wasserversorgungs-Baukommission Nürensdorf** eröffnet hiemit freie Konkurrenz über folgende Lieferungen und Arbeiten:

1. **Pumpenhaus.**
2. **Reservoir 200 m³ in armiertem Beton.**
3. **Reservoir-Armaturen.**
4. **Leitungsnetz (Schweizerfabrikat)**
   Gußröhren

200	150	125	100	75 mm
760	185	764	579	73 m

   Formstücke, 19 Schieber und 25 Hydranten.
5. **Rohrleitungsgraben, ca. 2361 m.**
6. **Event. Erstellung neuer Hauszuleitungen.**

Pläne und Bauvorschriften liegen auf der Gemeindekanzlei zur Einsicht auf, woselbst auch die Eingabeformulare bezogen werden können.

Es können die Offerten separat eingereicht werden für die unter Punkt 1–6 verzeichneten Lieferungen und Arbeiten.

Für das Leitungsnetz und die Grabarbeiten können die Offerten gesamt, oder für das Leitungsnetz allein und für die Grabarbeiten allein, eingereicht werden.

Die Offerten sind verschlossen und mit der Aufschrift „Offerte für die Wasserversorgung" bis am **6. September 1930** an Herrn Präsident **Fritz Keller, Nürensdorf** einzureichen. 3884

Nürensdorf, den 22. August 1930.

Die Wasserversorgungs-Baukommission.

? Kubikinhalt von Schnittholz ?

Praktische Tabelle für die Bestimmung des Kubikinhalts von Schnittholz (Blockbretter) zu Fr. 3.30
zu beziehen durch:

J. Holdener, Holzhändler, Alte Landstr. 111, **Zollikon-Zch.**
oder **Fritz Schück & Sohn, Zürich.** [5268
Postcheck-Konto VIII 2961. Alfred Escherstr. 54.

Zu verkaufen:

Gut eingerichtetes

Zimmereigeschäft

kann auch als **Schreinerei** betrieben werden, an der Linie Zürich-Winterthur, 3 Min. von Bahnstation. – Schöne Gebäulichkeiten, Wohnhaus mit zwei Vierzimmerwohnungen, Lagerschuppen, 2 Werkstatträume mit sämtlichen für Zimmerei, sowie Schreinerei nötigen Maschinen und Werkzeugen. Erforderliches Kapital 10–12,000 Fr. Hypotheken fest. Für sofortige Betriebsaufnahme kann für zirka 5000 Fr. Arbeit angewiesen werden. Für tüchtigen Handwerker bietet sich gute Existenz.

Offerten gefl. unter Chiffre **RG 3799** an die Exped.

Wasserversorgung Flumenthal
(Kanton Solothurn).

Konkurrenz-Eröffnung.

Die **Einwohnergemeinde Flumenthal** eröffnet Konkurrenz über sämtliche Arbeiten und Lieferungen für die

Erstellung der Wasserversorgungsanlage

umfassend:

1. **Grundwasserfassung samt Versuchsbohrung**
2. **Pumpenhaus**
3. **Reservoir 300 m³ in armiertem Beton**
4. **Liefern und Verlegen von gußeisernen Muffenröhren von Choindez:**

180	120	100	75 mm Lw.
560	2040	1740	160 m

5. **Liefern und Versetzen aller Gußformstücke sowie von 32 Hydranten und 28 Schieberhahnen**
6. **Ca. 4500 m Grabarbeiten für das Hauptrohrnetz**
7. **Ca. 70 Hauszuleitungen und Hausinstallationen**
8. **Lieferung von ca. 70 Wassermessern.**

Pläne und Bedingungen liegen ab Freitag den 29. August im Bureau der Bauleitung, sowie bei Herrn Lehrer Walter in Flumenthal zur Einsicht auf und können Eingabeformulare daselbst bezogen werden.

Verschlossene Offerten mit der Aufschrift „Wasserversorgungsofferte" bis zum **9. September 1930** an Herrn **Jos. Büttiker,** Präsident der Wasserkommission in **Flumenthal** erbeten. 3934

Solothurn, den 23. August 1930.

Die Bauleitung:
Ingenieurbureau H. & E. Salzmann.

Bau-Arbeiten.

Die **Gemeinnützige Baugenossenschaft Zürich 2** eröffnet hiemit Konkurrenz über die

Ausführung der Fernwarmwasserheizung
für 44 Einfamilien- und 2 Mehrfamilienhäuser
an der Rainstraße in Zürich 2.

Die nötigen Unterlagen können je vormittags von 10–12 Uhr und nachmittags von 2–5 Uhr auf dem Bureau des unterzeichneten Architekten gegen eine Gebühr von Fr. 8.50 bezogen werden, woselbst auch jede Auskunft erteilt wird.

Die Angebote müssen bis spätestens **Mittwoch den 10. September 1930** an den Präsidenten, Herrn **P. F. Bonnet,** Tannenrauchstr. 94, **Zürich 2** eingesandt werden. 3877

A. Huber-Sutter, Architekt,
Bellariastraße 64, **Zürich 2.**

Habe
zu verkaufen
2 Wagen
Eschenstämme
von 24 cm und mehr Ø und ein Wagen
Nußbaumstämme
3–5 m lang.
Gottfr. Hug, Holzhandlung
Wynigen (Bern).
N. B. Können auch geschnitten geliefert werden. 3948

Klein-Kühlanlagen.
Routin. Akquisiteur und Verkäufer
mit nachweisbar erfolgreicher Tätigkeit, **wünscht sich zu verändern.**
Gefl. Angebote unter Chiffre **St 3906** an die Expedition.

Zu verkaufen
Modell-Bretter
aus feinjährigem Alpenholz, größtenteils Fichten in Längen von 4 und größtenteils 5 m, Stammdurchmesser 40—60 cm 20 m³ 36 mm, 5 m³ 50 mm, 5 m³ 60 mm, 5 m³ 80 mm. Zentralschweiz Normalbahn verladen per m² Fr. 90.—.
Interessenten belieben sich zu melden unter Chiffre **M 3928** an die Expedition.

Zu verkaufen
zirka ein Waggon 3955
Hartholzbretter
wie **Nußbaum, Kirsch und Birnbaum,** auch **Buchen-** und **Eschenbretter,** 18—60 mm, ein großer Teil dürr, bei Barzahlung billiger Preis.
Emil Gobet, Sägerei
Mühlethal b. Schmitten (Frb.).

Zu verkaufen
Abricht-Hobelmaschine
Fabrikat Schwegler, wie neu, 700 mm Hobelbreite, Kugellager, mit 2 Satz Schnellstahlmesser, sehr preiswürdig
Maschinenfabrik
Bucher-Guyer
Niederweningen. [3788

Zu verkaufen:
Seit drei Jahren gelagerte
schöne Buchenbretter
ungedämpft, 20, 26, 30, 36, 40, 50, 60, 70, 80 mm dick, total ca. 50 m³, zu 115 Fr. per m³ Frachtparität Zürich.
Offerten unter Chiffre **B 3793** an die Expedition.

Zu verkaufen:
1 Dampfkessel, sehr gut erhalten, Kessellänge 3,835 m, Diam. 1,20 m, Heizfläche 19 m².
1 Dampfkessel, sehr gut erhalten, Kessellänge 3,600 m, Diam. 1,44 m, Heizfläche 34,50 m².
Interessenten wollen sich melden unter Chiffre **D 3900** bei der Expedition.

Eine Band-Schleifmaschine
mit Staubansauge-Vorrichtung, 40 cm Bandweite. System Holzscheiter und Hegi, ist preiswert
abzugeben.
Offerten unter Chiffre **K 3842** an die Expedition.

Zu verkaufen
1–2 Waggons ganz dürre unter Dach gelagerte
Tannenbretter
in Dimensionen von 24—60 mm, dienlich für Baugeschäfte, sowie
BAUHOLZ
nach Liste liefert 3755
Sägerei Bürglen (Uri).

Doppel-Feil- und Schränkmaschine
Limax
gebraucht aber gut erhalten, ist preiswert
abzugeben.
Angebote unter Chiffre **K 3841** an die Expedition

Eichen- und Buchenschwellen
zur Lieferung Winter-Frühjahr
zu kaufen gesucht.
Offerten unter Chiffre **E 3952** an die Expedition.

Solider u. durchaus tüchtiger
Säger
sucht Stelle auf Vollgang. Kanton Zürich bevorzugt.
Gef. Offerten u. Chiffre **St 3907** an die Expedition.

Zuverläßiger
Arbeiter
wünscht Beschäftigung in Sägerei auf Maschinen. Würde auch in Kisten- od. sonstiger Holzwarenfabrik gerne Arbeit annehmen. Eintritt nach Uebereinkunft.
Offerten sind zu richten an
Wilh. Müller, Säger
Hellsau, (Bern). 3951

Tüchtiger, selbständiger
Säger
und **Scharfmacher sucht Stelle.** Suchender hat auch Kenntnisse der Zimmerei und ist mit allen vorkommenden Maschinen bestens vertraut. Langjährige Zeugnisse vorhanden.
Offerten mit Lohnangaben unter Chiffre **S 3950** an die Exped.

Buchen
50 mm schöne, weiße, milde Ware, in großen Stämmen, für Treppenbau, 1 Wagen gegen Kassa
gesucht.
Offerten unter Chiffre **B 3949** an die Expedition.

Eichenfriesen
21 und 27 mm
Hobelriemen
und
Klotzbretter
in allen marktgängigen Dimensionen in Fichte, Föhre u. Lärche, hat ständig
abzugeben
Sägewerk S. Weiß
Graz, Göthestraße 28. 3946

Zu verkaufen:
kombinierte
Kehl- und Hobelmaschine
vierseitig arbeitend, gebraucht, aber sehr gut erhalten und durchaus leistungsfähig für Kehlleisten bis 25 cm Breite und für Hobelware, zur Zeit noch im Betrieb zu sehen. — Reduzierter Uebernahmspreis u. günstige Zahlungsbedingungen, event. in Gegenrechnung Bretterlieferung.
Anfragen unter Chiffre **K 3817** an die Expedition.

Zu kaufen gesucht
trockene
Schreiner-Bretter
I. und II. Klasse, 27 mm. An **Zahlung** müsste solid gearbeitetes hartes Schlafzimmer genommen werden.
Interessenten wollen sich melden unter Chiffre **Sch 3709** an die Expedition.

Zu kaufen gesucht
zirka 30 m³
Schreiner-Bretter
in Stärken von 18, 24 und 36 mm, an Zahlung müßte ein Motorrad wie neu, oder ein Auto genommen werden, Rest in bar.
Offerte an
Fr. Linder, Baugesch.
Affeltrangen (Thurg). [3756

Zu kaufen gesucht
Bandsäge
event. aus zweiter Hand, mit **schmaler Säge** zum Aussägen dicker Weichholzplatten mit 1 PS Motor betriebbar.
Ausführliche Offerten sub Chiffre **OF 2801 St** an **Orell Füßli-Annoncen, St. Gallen.**
OF 3581 St 3947

Bau-Ausschreibung.

Die **Einwohnergemeinde Büren** (Solothurn) eröffnet Konkurrenz über den

Ausbau ihrer Wasserversorgungsanlage

umfassend:

1. **Quellfassung mit Brunnstube**
2. **Reservoir 200 m³ in Eisenbeton**
3. **Druckreduzierschacht**
4. **Grabarbeit für die Leitungen = 1700 m**
5. **Liefern und Verlegen von gußeisernen Muffenröhren:**

⌀ mm	150	100	75
m	640	240	610

6. **Liefern und Verlegen von Zementröhren für den Leerlauf Durchm. 15 cm = 240 m**
7. **Hydranten = 8 Stück.**

Pläne und Bedingungen liegen ab Samstag den 23. August beim Ammannamt der Einwohnergemeinde Büren und auf dem Bureau der unterzeichneten Bauleitung zur Einsicht auf, woselbst auch die Eingabeformulare bezogen werden können.

Verschlossene Offerten mit der Aufschrift „Wasserversorgung Büren" sind bis **Donnerstag den 4. September 1930** an das **Ammannamt der Einwohnergemeinde Büren** (Sol.) einzureichen.

Solothurn, den 18. August 1930.

3876 Die Bauleitung:

Ingenieurbureau H. & E. Salzmann.

Albert Meier Spezialwerkstatt, **Zürich 3**
Birmensdorferstrasse 193 [85] Telephon 35.327

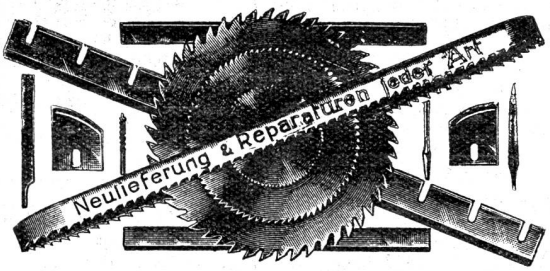

DACHPAPPE

(Verkauf durch Dachpappen E. G. Bern)

Teerfreie Dachpappe

Falzbaupappe

Isolierteppiche Schlackenwolle

Tapezier-Wellpappe zum Isolieren feuchter Wände etc.

Asphalt- und Eisenlacke

Carbolineum Isolier-Goudron 19

GYSEL & CIE., Asphaltfabrik Käpfnach **HORGEN**

Telephon 24 ∴ Telegramme: Asphalt Horgen

Klein-Dieselmotor „Weber"

(5—30 PS)

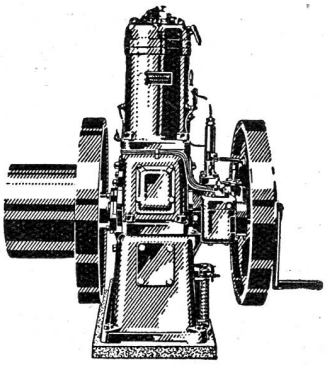

Sofort kalt anlaufend

Weber & Co., Uster

Motorenfabrik

480

Wir liefern

Birnbaum-Bretter

gedämpft und 3652

Kirschbaum-Bretter

gedämpft und ungedämpft, in allen kuranten Dimensionen zu vorteilhaften Bedingungen.

F. Hofer & Cie.

Sägerei, **Münsingen** (Bern) — Tel. 58.

Inserate finden durch die „**Schweizer Illustrierte Handwerker Zeitung**" wirksamste Verbreitung.

Billig zu verkaufen:

Eine wenig gebrauchte, in tadellosem Zustande sich befindliche, **fahrbare**

Elektrische Schweißmaschine

mit 15 PS Fordmotor und Gleichstrommaschine, 35—45 Volt, 80—100 Amp. Die Anlage ist mit Volt- und Ampèremeter, sowie den erforderlichen Widerständen ausgerüstet. Ferner:

Eine Gleichstrom-Nebenschlußdynamo

Fabr. BBC, gebaut für eine Leistung von 10 KW bezw. 80—100 Volt u. 960 Touren per Min., auf Grundplatte, geeignet als Schweißdynamo, mit zugehörigem **Nebenschluß-Spannungsregulator.** [3833

A.-G. Kummler & Matter, Aarau

Elektr. Unternehmungen und Maschinenfabrik.

Schreinerei-Maschinen

sind aus Liquidation billigst

zu verkaufen:

1 **Kehl- u. Zapfenschneidmaschine,** Fabr. Müller & Co., Kugellagerung,

1 **Bandsäge,** 800 mm Rollendurchmesser, Kugellagerung.

1 **Langlochbohrmaschine** Kißling mit Ringschmierung,

1 **komb. Hobelmaschine,** 600 mm Breite, tadellos erhalten mit runder Messerwelle.

1 **Bandschleifmaschine,** mit Kugellagerung, Fabr. Holzscheiter & Hegi, 400 mm, mit Staubabzug,

1 **Hobelmesserschleifmaschine,** 610 mm Schleifig.,

1 **Tischkreissäge** mit verstellbarer Welle für Blätter bis 500 mm, Fabr. Müller & Co.,

1 **Besäum-Kreissäge** mit Patent Differentialwagen, 4 m Schnittlänge, Fabr. Gerber & Cie.

Diverse Transmissionen, Wellen, Lager, Riemenscheiben und Elektromotoren 3—6 PS Auf Wunsch günstige Zahlungsbedingungen.

Anfragen sub Chiffre **Sch 3726** an die Expedition.

Ahorn-Klotzbretter

schöne weisse Ware, 50 mm dick, 2 Jahre unter Dach gelagert sind

zu verkaufen.

1 Waggon 18 mm

Tannenklotzbretter

Erdstämme

auf Wunsch ofengetrocknet.

Offerten unter Chiffre **A 3867** an die Expedition.

Zu kaufen gesucht

10—15 m²

Tannenbretter

gegen Arbeitslieferung wie Treppen, Kücheneinrichtungen etc.

Mechanische Zimmerei 3870

Ernst Siegrist
Staufen (Aargau), Tel. Nr. 2.28

Erfindungs-Patente
Marken-Muster- & Modell-Schutz im In- u. Ausland
H. KIRCHHOFER vormals Bourry-Séquin & Co., ZÜRICH
Gegründet 1880

17 Löwenstrasse 51

„BERNELIGHT", die einzige Schweizer-Metallsäge für Hand- und Maschinengebrauch

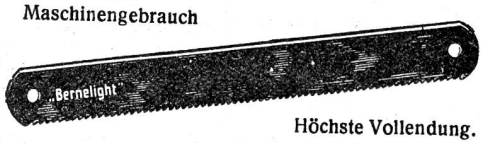

Höchste Vollendung.

4182

Adolphe Hurst, Metallsägen, Sägemaschinen, **Bern.**

Fabrikation von

Drahtseilen

in allen Dimensionen und für sämtliche Verwendungszwecke

Schw. Seil-Industrie
vormals C. Oechslin z Mandelbaum
Schaffhausen
Gegründet 1839

1711

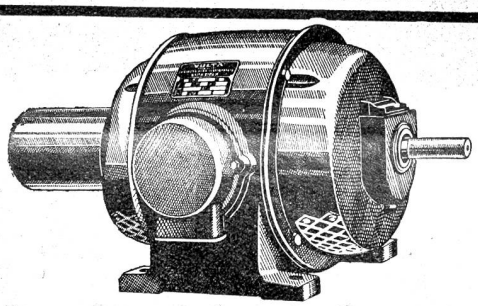

ELEKTRO-MASCHINEN

REPARATUREN

Neuwicklung - Verkauf - Tausch - Miete
Grosses Lager in Occasions-Maschinen

Spezialitäten:
Staub- und Tropfwassergeschützte Motoren
Kurzschlußanker-Motoren mit Schleifringanker-Charakteristik bis 150 PS
Elektr.-Autom. Hauswasser-Pumpwerke

VOLTA A. G. LUZERN Telephon - 1940 -

Gegründet 1918 2851

Unterzeichnete offerieren zu den billigsten Tagespreisen

BLOCKBRETTER

in Dicken von 21 bis 60 mm.
Schöne, gesunde Ware. 3795

GEBR. ABEGGLEN & Co, BRIENZ (BERN).

Gesucht

ein tüchtiger, zuverlässiger

Maschinist

in der Fabrikation von Bodenriemen und Fastäfer bewandert, auf vierseitige Hobelmaschine. Eintritt sofort.

Johann Spillmann
Sägewerk, **Zug.** 3789

Junger, tüchtiger

Zimmermann

22 Jahre alt, **sucht Stelle** ins Welschland, wo Gelegenheit geboten wäre die französische Sprache zu erlernen.

Offerten an 3725

Adolf Keller
Zimmermann
Villigen (Aargau)

Zu verkaufen:

Schöne, trockene

Klotzbretter

18/60 mm dick,

Kantbretter

18/45 mm

Chaletflecklinge

100/200 mm,

Buchenladen

30—100 mm dick,

Bauholz

auf Listen geschnitten zu billigem Preise.

Anton Birrer, Säger
Daiwil b. Willisau. 3627

Für Holzgewerbe Zu verkaufen

eventuell zu vermieten

Wohnhaus mit Werkstatt

in holzreicher Gegend. Sägereieinrichtung. Umständehalb. unter Grundsteuerschatzung.

Auskunft erteilt:

P. Egger, Notar
Langnau i. E. [3743

Inserieren bringt Erfolg!

Oele und Fette für Schmierzwecke

von hervorragender Güte liefern

Wanner & Co. A.-G. in Horgen

1969 b

Stanzen, Neuzahnen
Richten von Kreis- und
Gattersägen

E. Bühler, Turbenthal (Kt. Zürich)

Tel. 22 **Sägen-, Messer- u. Werkzeug-Fabrik** Tel. 22

Bandsägenblätter
Kreissägenblätter
Nutfräsen
Patentfälzer
Gattersägen
Waldsägen u. s. w.

fabriziert in bester Qualität

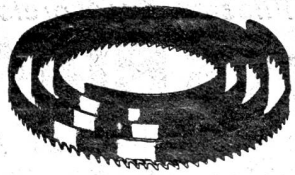

Hobelmesser
Kehlmesser
Schlitzscheibenmesser
Scherenmesser
Langlochbohrer
Zinkenfräser u. s. w.

Blatthalter mit Keil u.
Unterlagen. Löten
von Bandsägen.

27

Schweiz. Landesausstellung Bern 1914: **Goldene Medaille.**