Zeitschrift: Matières

Herausgeber: École polytechnique fédérale de Lausanne, Institut d'architecture et de la ville

Band: 1 (1997)

Artikel: La Bibliothèque des Parlementaires au Palais Fédéral de Berne

Autor: Abriani, Alberto / Gubler, Jacques

DOI: https://doi.org/10.5169/seals-984413

Nutzungsbedingungen

Die ETH-Bibliothek ist die Anbieterin der digitalisierten Zeitschriften auf E-Periodica. Sie besitzt keine Urheberrechte an den Zeitschriften und ist nicht verantwortlich für deren Inhalte. Die Rechte liegen in der Regel bei den Herausgebern beziehungsweise den externen Rechteinhabern. Das Veröffentlichen von Bildern in Print- und Online-Publikationen sowie auf Social Media-Kanälen oder Webseiten ist nur mit vorheriger Genehmigung der Rechteinhaber erlaubt. Mehr erfahren

Conditions d'utilisation

L'ETH Library est le fournisseur des revues numérisées. Elle ne détient aucun droit d'auteur sur les revues et n'est pas responsable de leur contenu. En règle générale, les droits sont détenus par les éditeurs ou les détenteurs de droits externes. La reproduction d'images dans des publications imprimées ou en ligne ainsi que sur des canaux de médias sociaux ou des sites web n'est autorisée qu'avec l'accord préalable des détenteurs des droits. En savoir plus

Terms of use

The ETH Library is the provider of the digitised journals. It does not own any copyrights to the journals and is not responsible for their content. The rights usually lie with the publishers or the external rights holders. Publishing images in print and online publications, as well as on social media channels or websites, is only permitted with the prior consent of the rights holders. Find out more

Download PDF: 17.07.2025

ETH-Bibliothek Zürich, E-Periodica, https://www.e-periodica.ch

La Bibliothèque des Parlementaires au Palais Fédéral de Berne

Alberto Abriani, Jacques Gubler

Commentaire sur le travail de Christine Renold, David Bustamante, Marco Corda, Andreas Grossenbacher, Marc Langenegger.

Découverte et interprétation de l'édifice

En 1995, la Bibliothèque des Parlementaires sise au Palais Fédéral a fait l'objet d'un travail de diplôme théorique en histoire de la construction dans le cadre du cours dirigé par Alberto Abriani. Dans ce cours, les exercices proposés développent des études de cas. Cinq élèves de quatrième année se sont associés pour découvrir, lire et interpréter l'édifice mentionné plus haut. Les mêmes élèves obtiendront leur diplôme pratique l'année suivante.

La Bibliothèque des Parlementaires ne disposait guère de documents d'archives relatifs à sa construction, ce qui n'alla pas sans poser un problème de documentation. Des bruits de couloirs invérifiables circulaient quant à un éventuel transfert de l'institution et à la réaffectation des locaux à d'autres fins administratives. Cet éventuel déménagement nous avait été signalé par Antoine Wasserfallen, architecte EPFL, qui s'associera au groupe d'étude à titre de consultant. L'Office des Constructions fédérales, grâce à son directeur Niki Piazzoli et par l'intermédiaire de Martin Fröhlich, allait nous confier la documentation de base, soit la copie de 7 plans. Néanmoins, cette documentation de base ne remplaçait pas l'exercice nécessaire du relevé.

Les élèves se sont organisés par eux-mêmes, se partageant les tâches: recherche d'archives, recherche historique, relevés sur place, dessins. Le produit final se présente comme un ensemble concerté. Il s'agit d'un travail d'interprétation historique confiée au dessin. L'exercice consiste à *comprendre, interpréter, expliquer*. Compte tenu du temps limité que les élèves peuvent consacrer à ce travail dans l'économie d'ensemble du plan d'études, les résultats sont appréciés favorablement s'ils parviennent à montrer la *méthode* suivie, même et y compris les points d'interrogation qui nécessiteraient un approfondissement. En raison de ces limites, l'exercice table plutôt sur la *procédure* que sur le *résultat*. Le rendu requis pour accéder à l'examen consiste en une série de planches dessinées à différentes échelles, accompagnées de textes et de commentaires, le tout en quantité nécessaire et suffisante. Ce rendu constitue la base de la "défense" que les élèves doivent affronter dans leur examen oral.

Ces quelques précisions avancées à titre de prémisses permettent de comprendre que les planches fournies par les élèves ont été accueillies et critiquées en tant que *restauration graphique* d'un système de construction métallique utilisé en second œuvre. Un plan d'archives à l'échelle 1:1, daté du 2 avril 1903, nous apprend que ce système est l'œuvre de l'entreprise bâloise Preiswerk, Esser & Co. Présentés à l'échelle 1:5, le relevé et le rendu des élèves font apparaître que la logique rationnelle initiale est quelque peu forcée pour s'adapter aux gros œuvre des maçonneries (murs porteurs et structure ponctuelle des piliers). Le résultat obtenu montre un état provisoire de la recherche et témoigne de la nécessité de poursuivre cette étude de cas.

Bâtiment initial

L'histoire de la Bibliothèque des Parlementaires est assez mal connue. Située dans le premier Palais Fédéral, appelé aujourd'hui Bundeshaus-West, la bibliothèque occupe une grande partie de l'espace attribué primitivement à la salle du Conseil National, au sein du bâtiment construit de 1852 à 1857 par Friedrich Studer sur un projet de Ferdinand Stadler[1], en réponse aux nouvelles institutions définies par la Constitution de 1848. Pendant la construction, le gouvernement était logé dans d'autres salles réparties dans la ville de Berne: le Conseil National au Casino, le Conseil des Etats dans une salle de l'auberge Aeusserer Stand et le Conseil Fédéral dans le palais du Erlacherhof.

Transformations

La croissance des institutions fédérales après la révision constitutionnelle de 1874 se traduisit par un manque de place qui poussa à la construction de deux nouveaux bâtiments, le Palais oriental, Bundeshaus-Ost (1888-1892), et finalement le bâtiment central du Parlement (1894-1902). Ainsi, le Conseil National se transporta au printemps 1902 dans son siège actuel. Dès lors, la place était ouverte à l'installation de la Bibliothèque des Parlementaires, dont l'un des plans d'exécution porte la date du 2 avril 1903. Le premier Palais Fédéral forme donc aujourd'hui l'aile occidentale du complexe gouvernemental.

Tandis que l'ancienne salle du Conseil des Etats était convertie en bureaux, la structure et la logique constructive de la grande salle du Conseil National allaient être intégrées à la nouvelle Bibliothèque des Parlementaires, dont la trame de base reprend les piliers qui soutenaient les loggias du public et des journalistes, des deux côtés de la salle. L'escalier et l'ascenseur de la bibliothèque se logent derrière ces piliers. La bibliothèque occupe trois travées. Les bureaux et le couloir sont situés du côté de la cour et

[1] Andreas Hauser, Peter Röllin et al., *Bern*, INSA, vol. 2, 1986, pp. 382-395, 467-468.

occupent chacun une travée. Le grand volume en hauteur est réutilisé au moment de la mise en œuvre du deuxième œuvre et de sa structure métallique. Le système des rayons et des coursives en dalles de verre est disposé en fonction et en prolongation de la lumière venue des grandes baies. On peut considérer ce deuxième œuvre de métal et de verre comme un système réversible.

Il faut remarquer que la structure de la Bibliothèque des Parlementaires trouve une référence première et directe dans la réalisation technique des Archives Fédérales, construites de 1896 à 1899 sur un projet de Theodor Gohl, directeur de l'Office des Constructions fédérales[2]. Extérieurement, le bâtiment se présente comme un palais de pierre. Mais toute sa structure est construite en acier: planchers, piliers, escaliers, chassis des fenêtres. A l'exception d'un plancher intermédiaire en hourdis de terre cuite remplis de béton, les planchers des magasins, qui montent sur quatre niveaux, sont en acier: des profilés en U (NP10/NP18) et en I (NP8), produits par la fonderie Burbach Stahl de Lorraine. Certes, les rayonnages sont en bois, mais les planchers adoptent des pavés de verre. En ce sens le système adopté ultérieurement à la Bibliothèque des Parlementaires, avec ses étagères en acier, est plus homogène et rationalisé (voir à la page 105 le Répertoire des profilés).

Situation actuelle

La situation actuelle de la Bibliothèque des Parlementaires semble répéter l'histoire d'il y a cent ans, l'histoire du manque de place. Aujourd'hui ce sont surtout les petites et moyennes salles qui font défaut, par exemple pour abriter les négociations bilatérales avec l'Union Européenne. Après le blocage de l'initiative visant à agrandir le Palais, la course aux locaux est ouverte. Faut-il trancher dans la substance existante? L'avenir de la Bibliothèque des Parlementaires est incertain. Il semble que les parlementaires aient perdu l'habitude de fréquenter ses collections d'histoire moderne et contemporaine. Son volume architectural est fort convoité. Cette étude montre cependant que la Bibliothèque des Parlementaires possède une substance architecturale et technique non négligeable. Cette œuvre inscrit un chapitre exemplaire dans l'histoire de la rationalité constructive.

[2] Ibidem, p. 454-455.

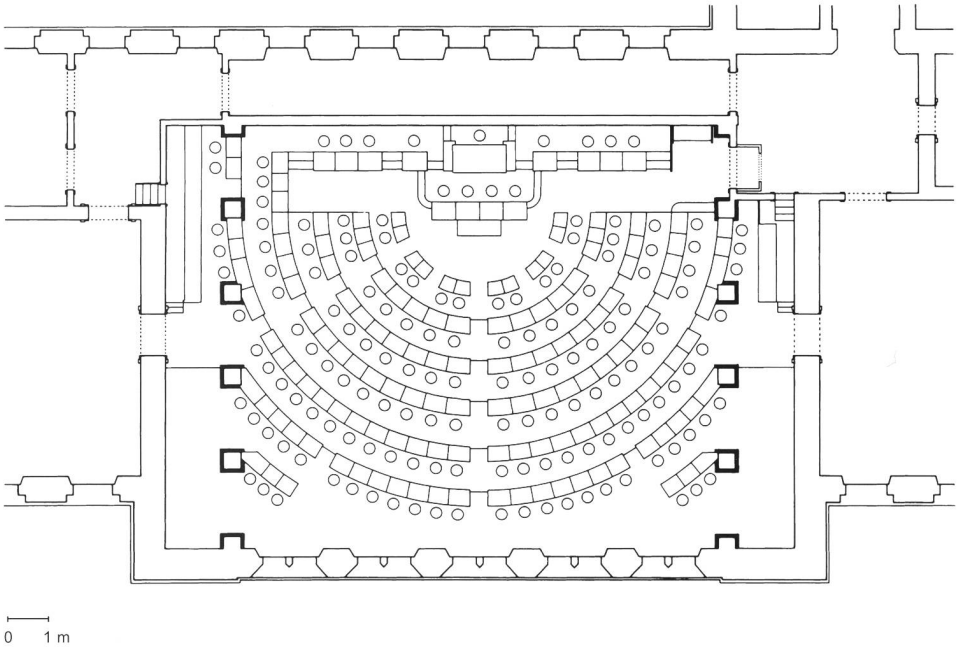

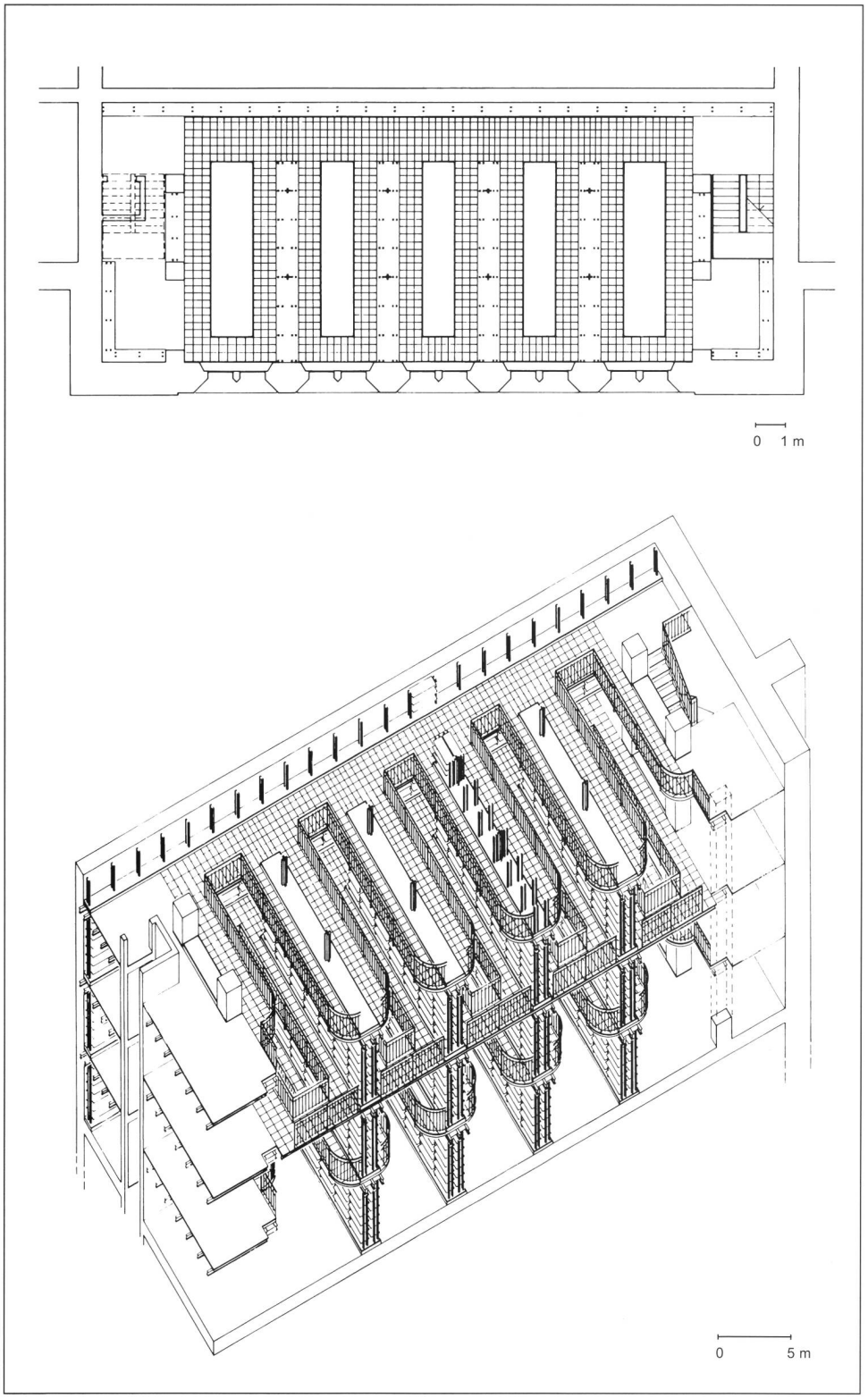

Plan et perspective axonométrique de la Bibliothèque des Parlementaires. Relevé et interprétation graphique de l'état actuel, opéré en 1995.

Ci-contre: Ancienne salle du Conseil National, utilisée de 1857 à 1902, sise dans le premier Palais Fédéral. Interprétation graphique de l'état initial.

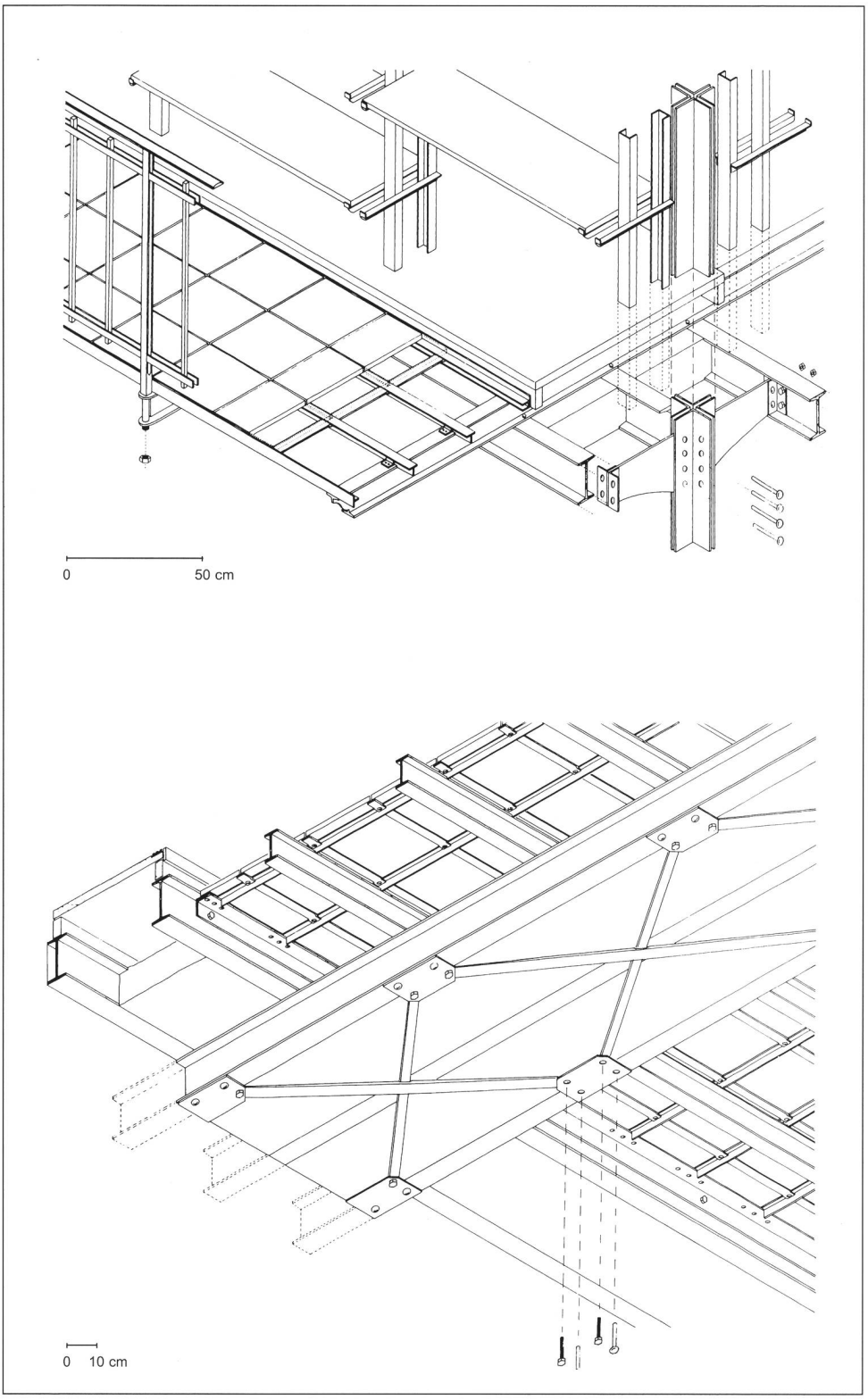

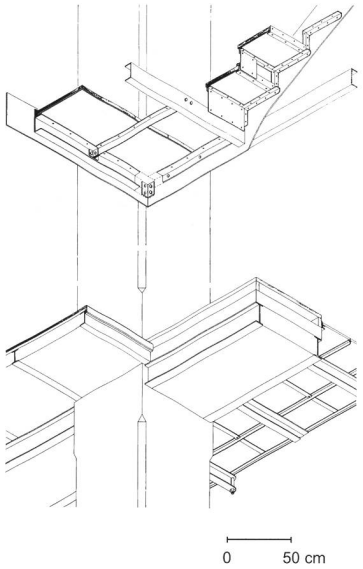

Détails du système constructif mis en place en 1903 par l'entreprise bâloise Preiswerk, Esser & Co. Pilier métallique; plancher des coursives en dallettes de verre; ancrage de l'escalier dans le pilier latéral en béton armé. Interprétation graphique de l'état actuel.

Répertoire des profilés métalliques de la Bibliothèque. Les dimensions sont données en mm, à l'exception des dallettes de verre, mesurées en cm.

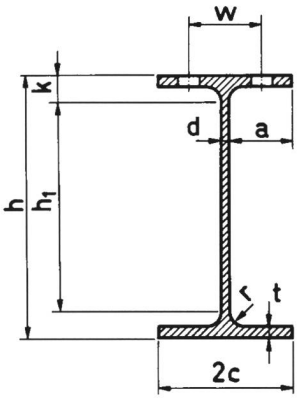

Localisation	Profilés	h	c	t	d
Escalier	U	120	55	9	7
	U	100	50	8.5	6
	L	50	50	5	5
	L	60	30	4	4
	L	30	30	4	4
	T	60	60	5	5
	tôle				3
	tôle				5
Pilier	L	80	80	10	10
	tôle				10
Structure primaire	I (D.K.N.15)	150	70	9	6
	fers plats		35		5
Structure secondaire	I (NP10)	100	50	6.8	4.5
	U	100	50	8.5	6
	L	60	40	5	5
Structure tertiaire	T	50	25	4	4
	T	30	35	4	4
	fers plats		35		5
Etagères	U	50	30	3	3
	L	25	20	3	3
Plaques de verre	dimension: entre 20.5 x 26.5 et 30.0 x 28.5				20
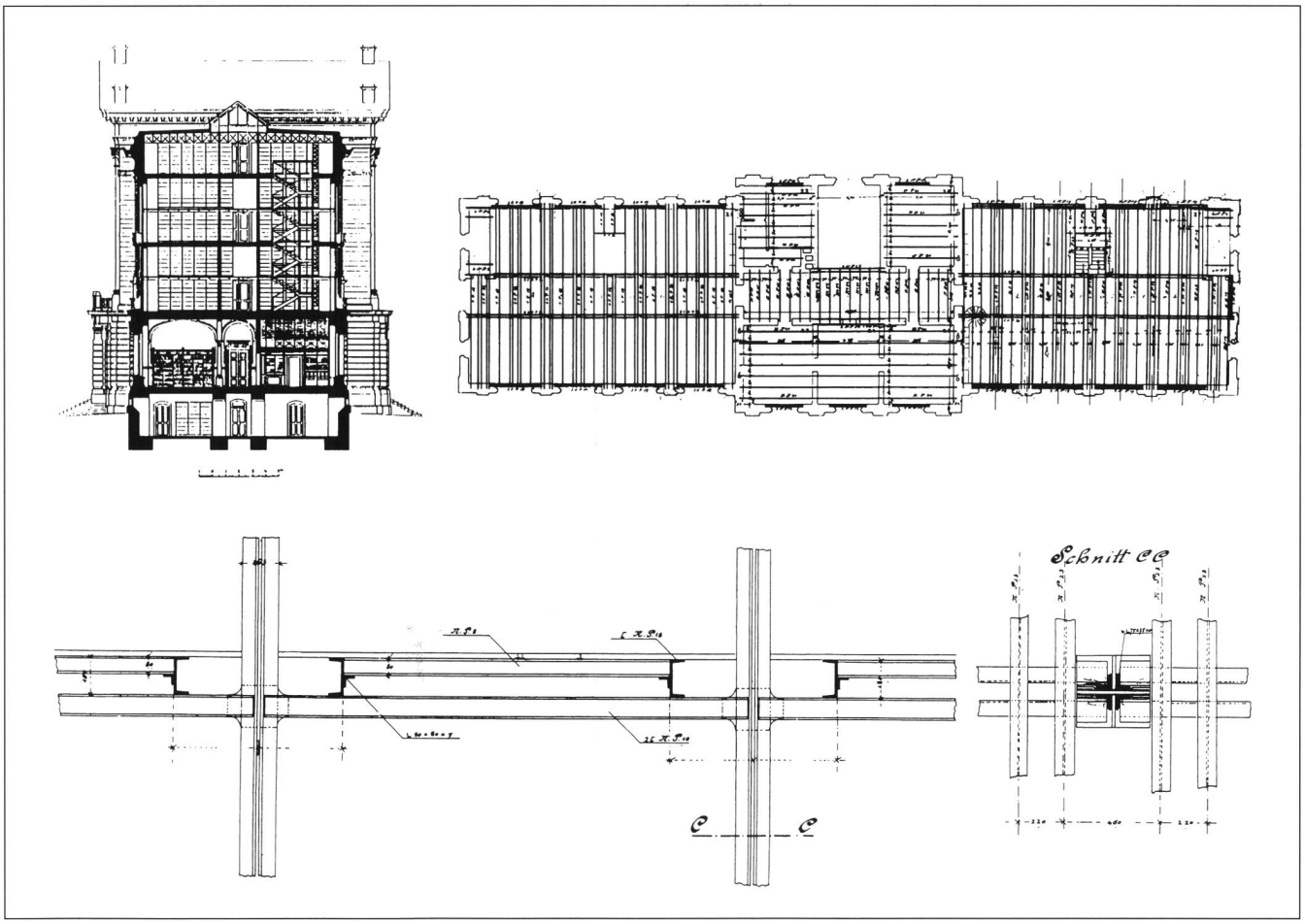
Archives Fédérales, 1896-1899, Theodor Gohl, architecte, coupe transversale, ainsi que plan du système métallique des planchers et rayons. Détails constructifs de la liaison poteau-poutre.