Zeitschrift: Monuments vaudois. Hors-série

Herausgeber: Association Edimento - pour le patrimoine

Band: 2 (2021)

Anhang: Planches A1-A4 : solutions proposées

Nutzungsbedingungen

Die ETH-Bibliothek ist die Anbieterin der digitalisierten Zeitschriften auf E-Periodica. Sie besitzt keine Urheberrechte an den Zeitschriften und ist nicht verantwortlich für deren Inhalte. Die Rechte liegen in der Regel bei den Herausgebern beziehungsweise den externen Rechteinhabern. Das Veröffentlichen von Bildern in Print- und Online-Publikationen sowie auf Social Media-Kanälen oder Webseiten ist nur mit vorheriger Genehmigung der Rechteinhaber erlaubt. Mehr erfahren

Conditions d'utilisation

L'ETH Library est le fournisseur des revues numérisées. Elle ne détient aucun droit d'auteur sur les revues et n'est pas responsable de leur contenu. En règle générale, les droits sont détenus par les éditeurs ou les détenteurs de droits externes. La reproduction d'images dans des publications imprimées ou en ligne ainsi que sur des canaux de médias sociaux ou des sites web n'est autorisée qu'avec l'accord préalable des détenteurs des droits. En savoir plus

Terms of use

The ETH Library is the provider of the digitised journals. It does not own any copyrights to the journals and is not responsible for their content. The rights usually lie with the publishers or the external rights holders. Publishing images in print and online publications, as well as on social media channels or websites, is only permitted with the prior consent of the rights holders. Find out more

Download PDF: 31.07.2025

ETH-Bibliothek Zürich, E-Periodica, https://www.e-periodica.ch

A1 ARC-BOUTANT : BAVURE (TEXTE PP. 47-49)

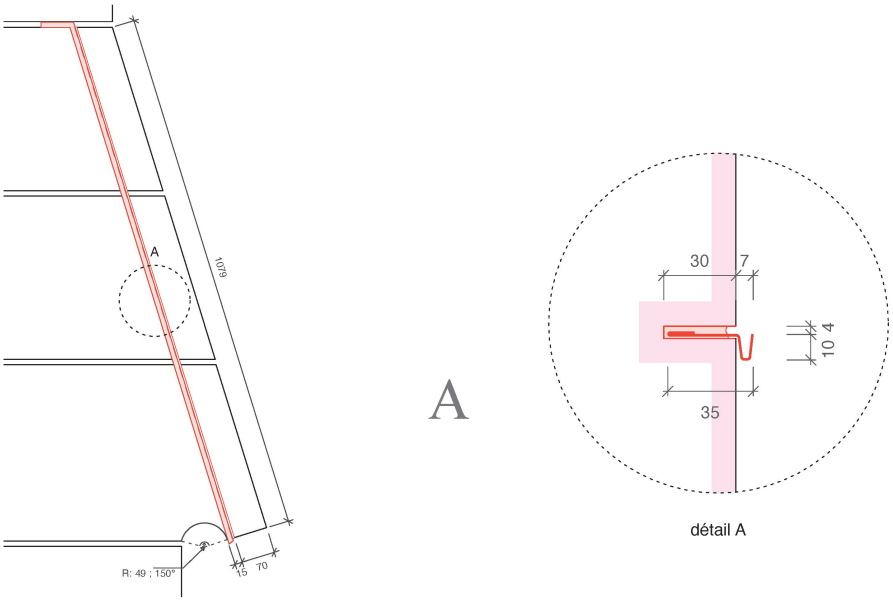

A *Coulisse latérale rampante et détail d'insertion de l'élément de ferblanterie dans l'incision pratiquée sur la joue de la retraite. Les dimensions sont indiquées en millimètres (Amsler Dom arch., 2020).*

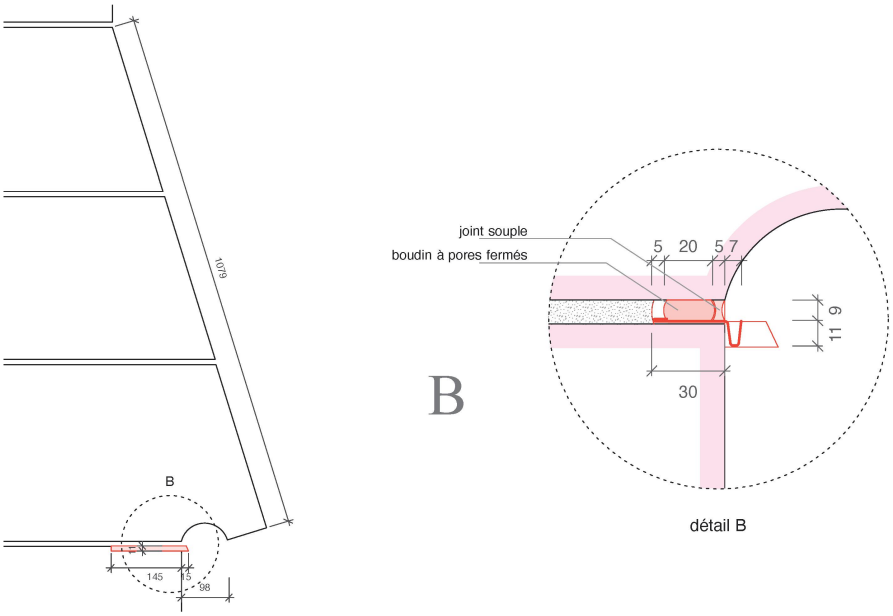

B *Coulisse dans le joint d'assise inférieur et détail d'insertion de l'élément de ferblanterie dans le joint. Les dimensions sont indiquées en millimètres (Amsler Dom arch., 2020).*

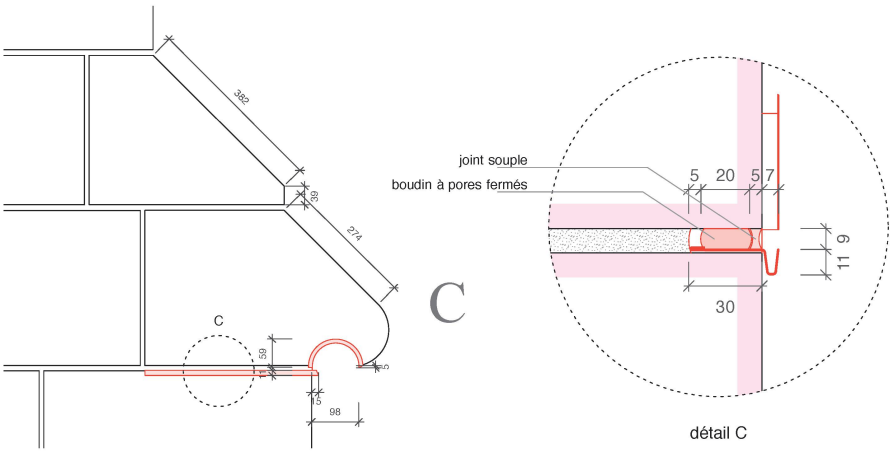

C *Coulisse accompagnée d'une garniture de cavet et détail d'insertion de l'élément de ferblanterie dans le joint. Les dimensions sont indiquées en millimètres (Amsler Dom arch., 2020).*

D *Façon d'une mouchette sous la forme d'une goutte pendante sur la face inférieure de la saillie, les dimensions sont indiquées en millimètres (Amsler Dom arch., 2020).*

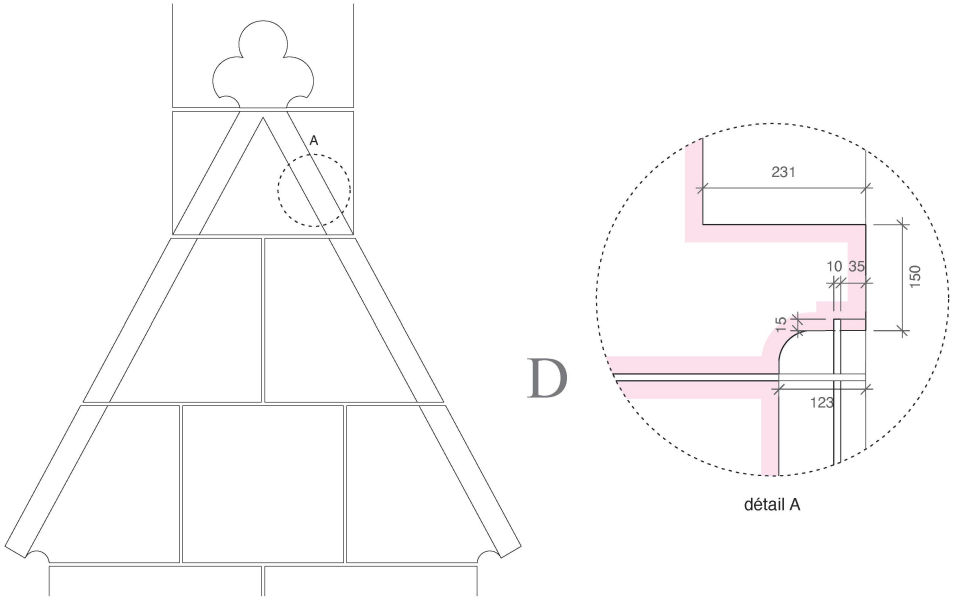

E *Coulisse dans le joint d'assise inférieur et détail d'insertion de l'élément de ferblanterie dans le joint. Les dimensions sont indiquées en millimètres (Amsler Dom arch., 2020).*

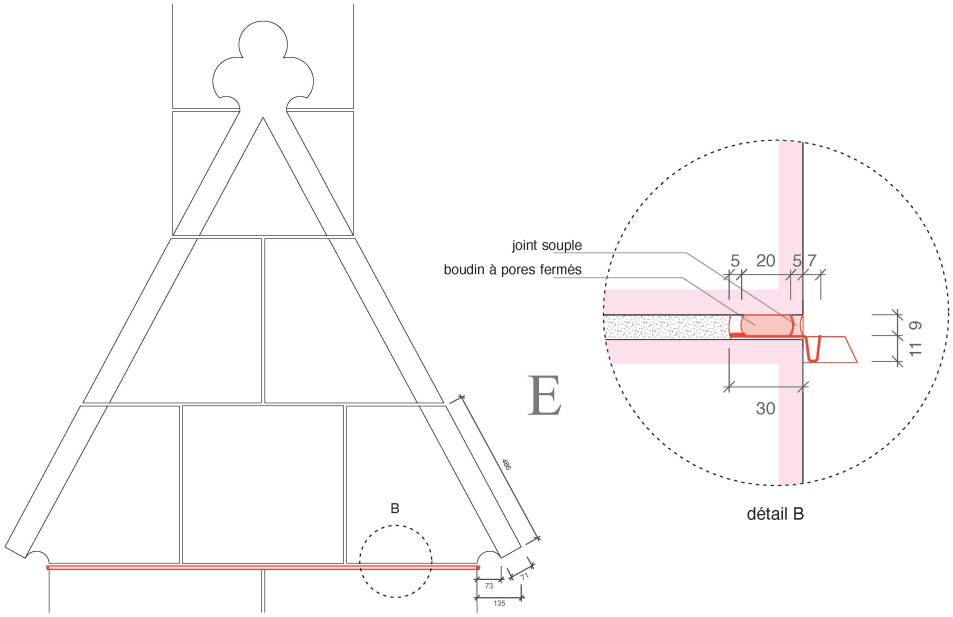

F *Coupe-larme en ferblanterie dans le joint d'assise entre le larmier et l'élément sculpté et détail d'insertion de l'élément de ferblanterie dans le joint. Les dimensions sont indiquées en millimètres (Amsler Dom arch., 2020).*

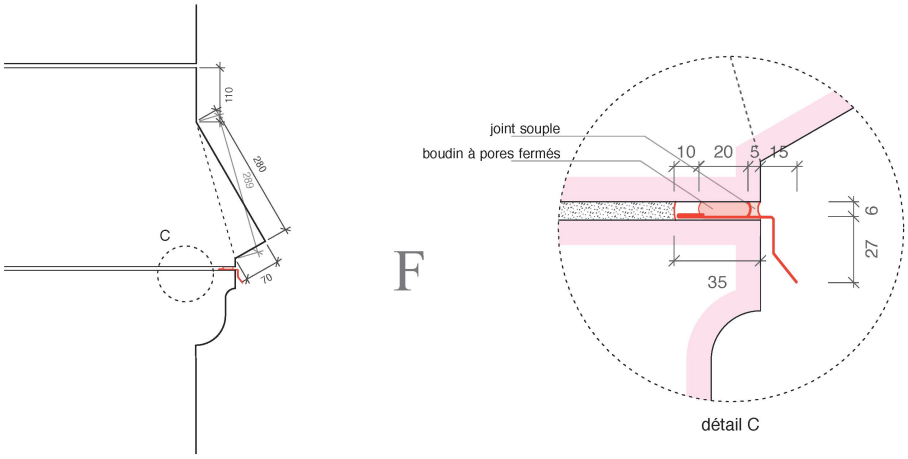

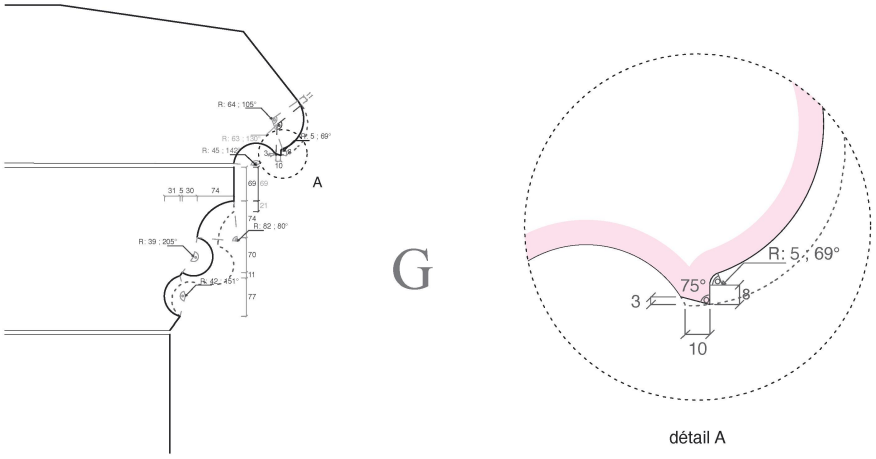

G *Retaille de la corniche : modification du profil du bec avec découpe d'une mouchette et renfoncement du tore de la corniche. Les dimensions sont indiquées en millimètres (Amsler Dom arch., 2020).*

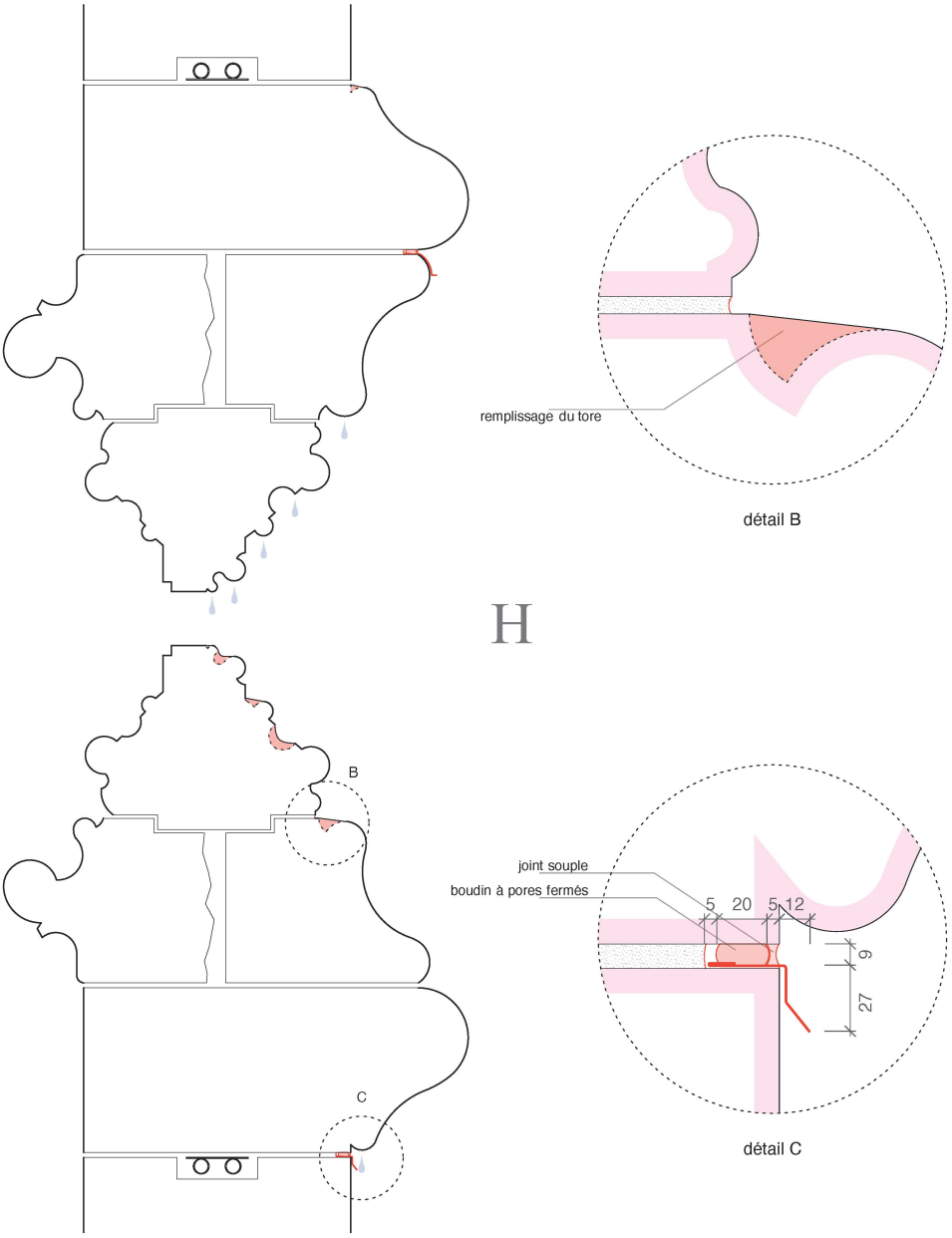

H *Insertion d'un coupe-larme de ferblanterie dans les demi-cercles supérieur et inférieur de la rose, réalisation partielle du tore, sans refouillement arrière lorsque le tore approche du quartier inférieur. Détails de réalisation de ces solutions. Les dimensions sont indiquées en millimètres (Amsler Dom arch., 2020).*

I *Insertion d'une coulisse de ferblanterie sous le chaperon, amenant l'eau au pied du rampant où elle est collectée et dégorgée à l'arrière du pignon sur la toiture du croisillon sud. Les dimensions sont indiquées en millimètres (Amsler Dom arch., 2020).*

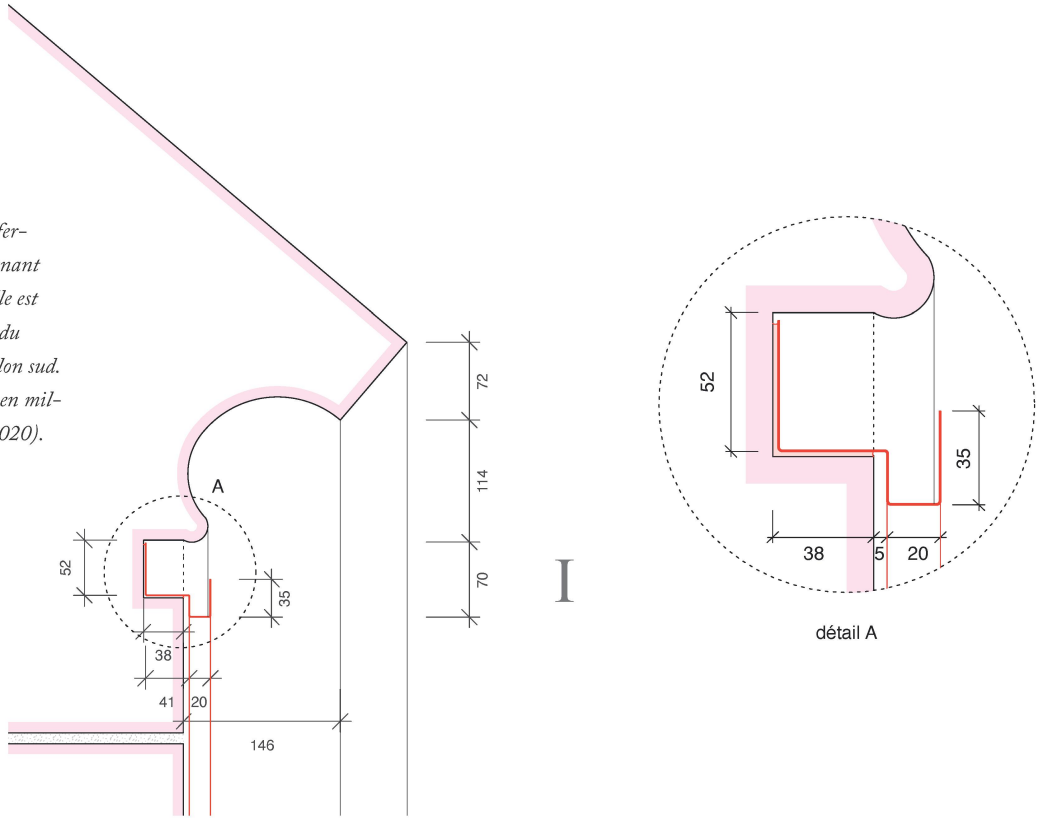
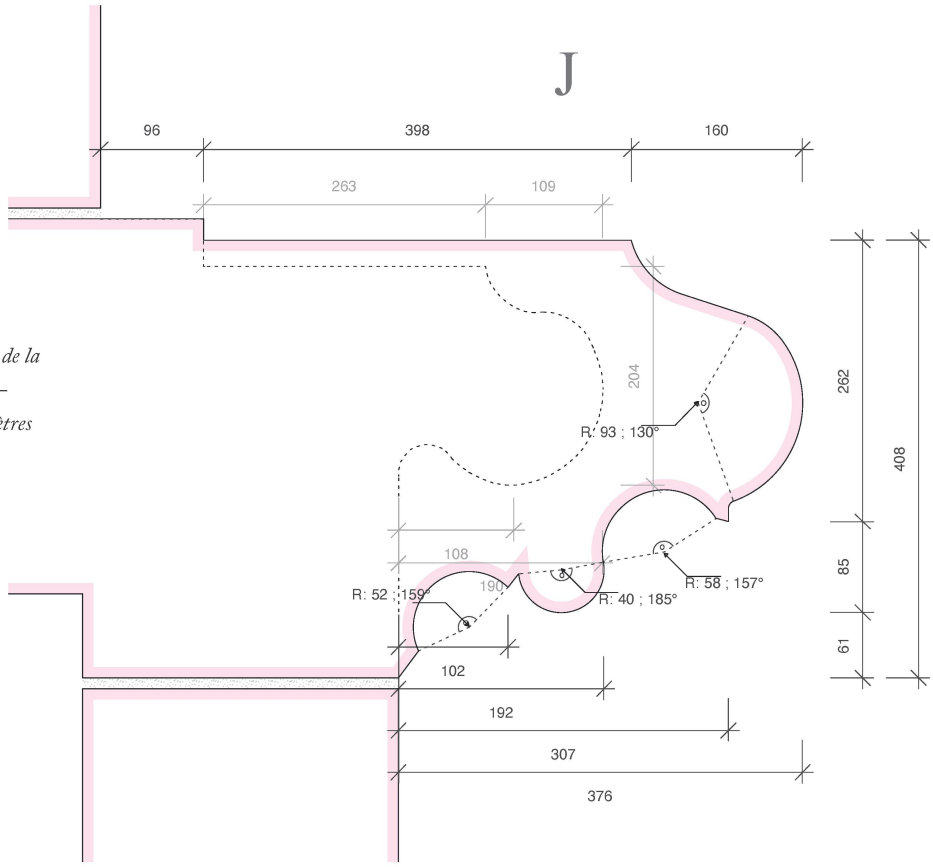
J *Augmentation de la saillie de la corniche sommitale. Les dimensions sont indiquées en millimètres (Amsler Dom arch., 2020).*