Zeitschrift: Orion : Zeitschrift der Schweizerischen Astronomischen Gesellschaft
Herausgeber: Schweizerische Astronomische Gesellschaft
Band: 56 (1998)
Heft: 287

Werbung

Nutzungsbedingungen
Die ETH-Bibliothek ist die Anbieterin der digitalisierten Zeitschriften auf E-Periodica. Sie besitzt keine Urheberrechte an den Zeitschriften und ist nicht verantwortlich für deren Inhalte. Die Rechte liegen in der Regel bei den Herausgebern beziehungsweise den externen Rechteinhabern. Das Veröffentlichen von Bildern in Print- und Online-Publikationen sowie auf Social Media-Kanälen oder Webseiten ist nur mit vorheriger Genehmigung der Rechteinhaber erlaubt. Mehr erfahren

Conditions d'utilisation
L'ETH Library est le fournisseur des revues numérisées. Elle ne détient aucun droit d'auteur sur les revues et n'est pas responsable de leur contenu. En règle générale, les droits sont détenus par les éditeurs ou les détenteurs de droits externes. La reproduction d'images dans des publications imprimées ou en ligne ainsi que sur des canaux de médias sociaux ou des sites web n'est autorisée qu'avec l'accord préalable des détenteurs des droits. En savoir plus

Terms of use
The ETH Library is the provider of the digitised journals. It does not own any copyrights to the journals and is not responsible for their content. The rights usually lie with the publishers or the external rights holders. Publishing images in print and online publications, as well as on social media channels or websites, is only permitted with the prior consent of the rights holders. Find out more

Download PDF: 21.07.2025

ETH-Bibliothek Zürich, E-Periodica, https://www.e-periodica.ch

114NT/500:
4.5" (114mm) f/8 Newton Teleskop. Komplett mit Stativ Fr. 1254.-

127NT/500:
5" (127mm) f/8 Newton Teleskop. Komplett mit Stativ Fr. 1432.-

102ACHRO/500:
4" (102mm) f/9 achromatischer Refraktor. Komplett mit Stativ Fr. 2120.-

102APO / LXD500:
4" (102mm) f/9 appochromatischer Refraktor. Komplett mit Stativ Fr. 3977.--

203SC/500:
8" (200mm) f/10 Schmidt-Cassegrain Teleskop. Komplett mit Stativ Fr. 2774.-

Alle Preise unverbindlich Mai '98

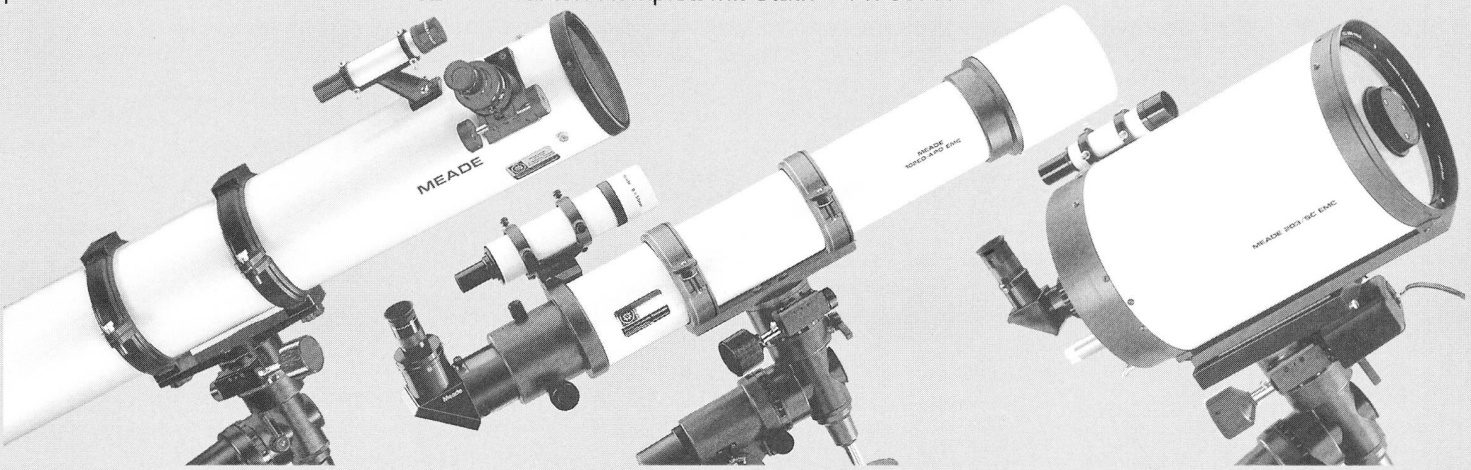

Die neue **LXD500 Montierung** erfüllt jeden Wunsch: Sie ist handlich, kompakt, nicht zu schwer und klein zusammenlegbar. Präzise Nachführ-Räder aus Bronce ermöglichen eine genaue Nachführung. Gravierte Teilkreise erleichtern das Einstellen von Himmels-Objekten. Das Aluminium-Stativ ist leicht aber trotzdem sehr stabil.
Für wenig Geld ist ein Nachführ-Motor für die RA-Achse erhältlich und für nur 100 Franken mehr kann man beide Achsen mit motorischer Nachführung mit 4 Geschwindigkeiten über eine Handsteuer-Box antreiben. Eine CCD-Kamera kann die Nachführung automatisch feinkorrigieren.

Für die **optische Ausstattung** haben Sie die Wahl. Eine sehr günstige Zusammensetzung ergibt sich mit dem neuen 4" achromatischen Refraktor oder für anspruchsvollste Beobachter mit dem 4" ED appochromatischen Refraktor mit riesigem 2" Okularstutzen. Für kleinste Geldbeutel gibt es ein 4" oder besser das 5" Newton Teleskop auf dieser Montierung. Beide sind sogar mit einem 2" Okularstutzen ausgerüstet, welcher Kleinbild-Astrofotografie ohne runde Abschattungen ermöglicht. Um eine möglichst gute Beobachtung auch von lichtschwachen Objekten zu erreichen, ist die 8" Schmidt-Cassegrain Optik auf dieser Montierung lieferbar. Die gleiche beugungsbegrenzte Superoptik, welche mit den viel gerühmten LX200 Modellen geliefert wird.

NEU von Meade: LXD500

LXD500 Montierung von Meade

Montierung mit Stativ ohne Fernrohr Fr. 1095.-
RA + DEK.-Motor und Steuerbox nur Fr. 477.-

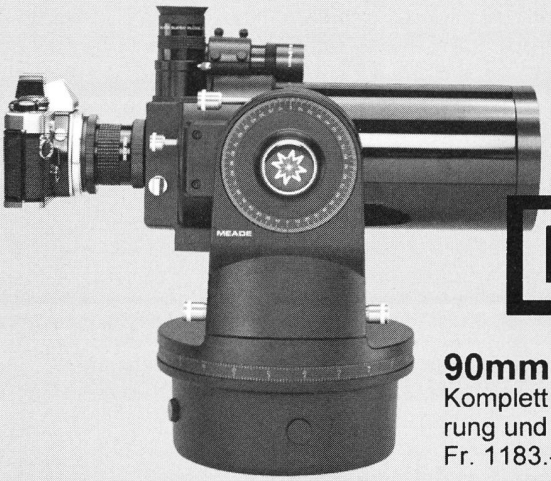

ETX

90mm ETX Astro
Komplett mit Gabel-Montierung und Tischstativ
Fr. 1183.-

Gratis-Katalog: **01 / 841 0540** Besuche nur nach Absprache / Einzige authorisierte MEADE Direktimport Vertretung der Schweiz

E. Aeppli, Astro-Optik, Loowiesenstr. 60, 8106 Adlikon

M E A D E

Vielfach gelobte optische Schärfe, Stabilität und Technologie.

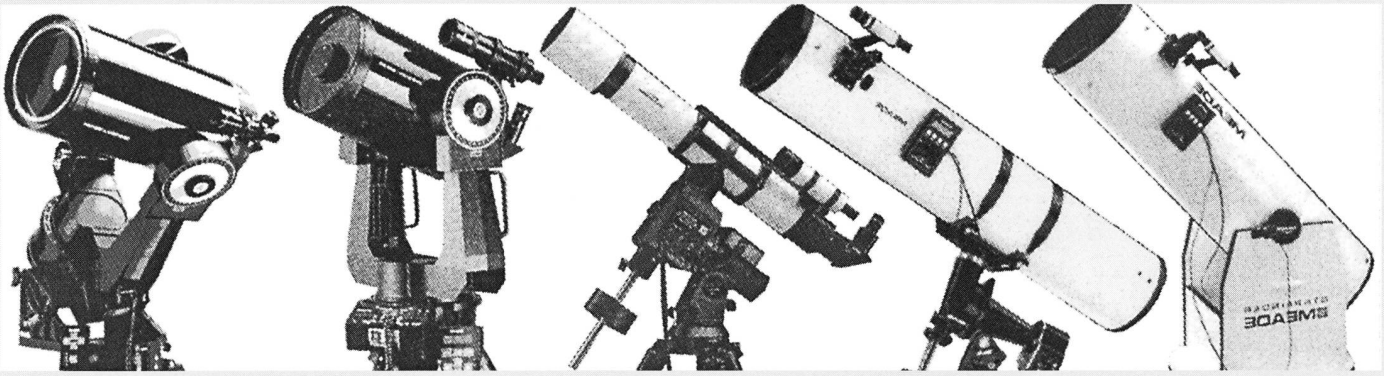

Maksutow-Teleskope
Dank langer Brennweite speziell geeignet für Mond und Planeten Beobachtung
9cm ETX-Astro Fr.1183.-
18cm LX50 Fr.4287.-
18cm LX200 Fr.6815.-

Schmidt-Cassegrain
Eine Klasse für sich in Optik, Stabilität, Elektronik. Weltweit meist verkauftes Teleskop dieser Klasse.
20cm LX10 Fr.2668.-
20cm LX50 Fr.3176.-
20cm LX200 Fr.5632.-
25cm LX50 Fr.4889.-
25cm LX200 Fr.7192.-
30cm LX200 Fr.9864.-

Apochromatische Refraktoren
Das Beste für Mond+Planeten. Computer für problemloses Finden ohne Suchen !
10cm Fr.5496.-
13cm Fr.6566.-
15cm Fr.9946.-
18cm Fr.12294.-
Montierg. 650 Fr.3614.-
Montierg.750 Fr.5645.-

Newton-Teleskope mit Nachführmotor
Trotz niedrigem Preis höchste optische Qualität. Nachführ-Motor inbegriffen
15cm Fr.1683.-
20cm Fr.2030.-
25cm Fr.2815.-
40cm Fr.6664.-
Montierg. 15cm Fr.1119.-
Montierg. 40cm Fr.3849.-

Dobson-Teleskope
Die billigen Lichtkanonen zum Spazierengehen am Nachthimmel
15cm Fr.1050.-
20cm Fr.1212.-
25cm Fr.1709.-
30cm Fr.2363.-
40cm Fr.3224.-
Alle Preise unverbindlich
Stand 1.2.98

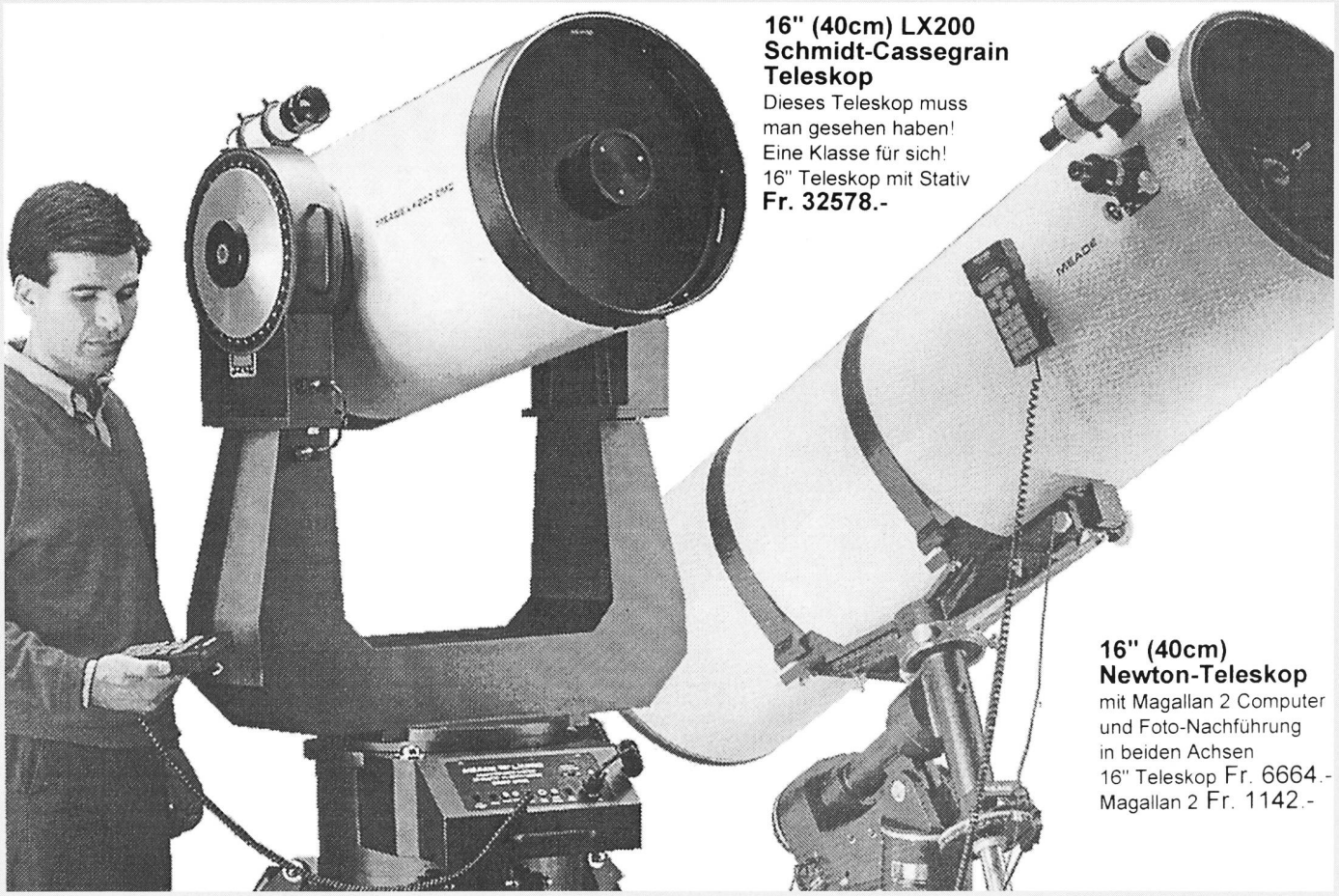

16" (40cm) LX200 Schmidt-Cassegrain Teleskop
Dieses Teleskop muss man gesehen haben!
Eine Klasse für sich!
16" Teleskop mit Stativ
Fr. 32578.-

16" (40cm) Newton-Teleskop
mit Magallan 2 Computer und Foto-Nachführung in beiden Achsen
16" Teleskop Fr. 6664.-
Magallan 2 Fr. 1142.-

Gratis-Katalog: 01 / 841'05'40 Besuche nur nach Verabredung ! Ausstellung b. B'hof Oerlikon
Autorisierte MEADE - JMI - LUMICON - Vertretung Schweiz :

E. AEPPLI, Loowiesenstrasse 60, 8106 ADLIKON

CELESTRON

CG-11
Nichts kann Öffnung ersetzen

Öffnung Ø 280mm (11"), Brennweite f - 2800mm

. . . solche Astrofotos allerdings gelingen Ihnen nur mit einem Instrument, welches auch bei grossen Öffnungen Zentimeter für Zentimeter exzellente optische Qualität bietet. Für diesen «kleinen Unterschied» ist

M 51

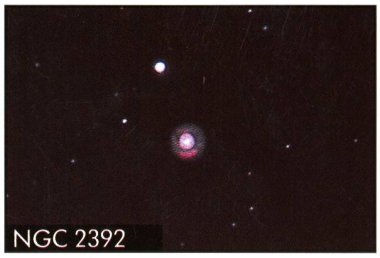
NGC 2392

M 27

Celestron - Fotos: Tony Hallas / Daphne Mount

Celestron ja hinreichend bekannt! Doch auch die beste Optik ist stets nur so gut, wie ihre Montierung es zulässt. Und jeder, der etwas von Astrofotografie versteht, kennt die Anforderungen, welche in der Praxis an eine Montierung gestellt werden:

- Stabilität durch geringstmögliches Lagerspiel, extreme Steifigkeit und kürzeste Ausschwingzeiten
- Sichere Nachführung durch elektronisch optimierte Steuerung, präzise Mechanik und übersichtliche Bedienelemente
- Feldtauglichkeit durch kurze Aufbauzeit, schnellste Poljustierung und vom Stromnetz unabhängigen Betrieb

Die gelungene Kombination dieser Merkmale mit einer Optik der absoluten Spitzenklasse heisst CG-11 und kostet Fr. 11'900.—.

Preis freibleibend

Celestron CG-11 Teleskop

Grundausstattung incl. C-11 Optik (280/2800), Tubus, 1 1/4" Zenitprisma, 1 1/4" Ultima-Okular 30mm, Sucher 8×50, Montierung G-11 mit Schwalbenschwanz, Polsucher f. N/S—Himmel, Motorsteuerung in beiden Achsen, 2 Gegengewichte je 5kg, Säulenstativ, Koffer für Optik und Montierung.

Bitte Datenblatt anfordern!

Generalvertretung für die Schweiz:

proastro

P. WYSS PHOTO-VIDEO EN GROS

Dufourstr. 124
8034 Zürich

Telefon 01 383 01 08
Telefax 01 383 00 94