Zeitschrift: Pionier : Zeitschrift für die Übermittlungstruppen

Herausgeber: Eidg. Verband der Übermittlungstruppen; Vereinigung Schweiz. Feld-Telegraphen-Offiziere und -Unteroffiziere

Band: 30 (1957)

Heft: 12

Werbung

Nutzungsbedingungen

Die ETH-Bibliothek ist die Anbieterin der digitalisierten Zeitschriften auf E-Periodica. Sie besitzt keine Urheberrechte an den Zeitschriften und ist nicht verantwortlich für deren Inhalte. Die Rechte liegen in der Regel bei den Herausgebern beziehungsweise den externen Rechteinhabern. Das Veröffentlichen von Bildern in Print- und Online-Publikationen sowie auf Social Media-Kanälen oder Webseiten ist nur mit vorheriger Genehmigung der Rechteinhaber erlaubt. Mehr erfahren

Conditions d'utilisation

L'ETH Library est le fournisseur des revues numérisées. Elle ne détient aucun droit d'auteur sur les revues et n'est pas responsable de leur contenu. En règle générale, les droits sont détenus par les éditeurs ou les détenteurs de droits externes. La reproduction d'images dans des publications imprimées ou en ligne ainsi que sur des canaux de médias sociaux ou des sites web n'est autorisée qu'avec l'accord préalable des détenteurs des droits. En savoir plus

Terms of use

The ETH Library is the provider of the digitised journals. It does not own any copyrights to the journals and is not responsible for their content. The rights usually lie with the publishers or the external rights holders. Publishing images in print and online publications, as well as on social media channels or websites, is only permitted with the prior consent of the rights holders. Find out more

Download PDF: 03.07.2025

ETH-Bibliothek Zürich, E-Periodica, https://www.e-periodica.ch

Brände erfolgreich bekämpfen mit
BRUN-MOTORSPRITZE
trag- und fahrbare Modelle
Motoren luft- oder wassergekühlt
Leistungen 800—3000 l/min.
für Orts- und Betriebsfeuerwehren
zu Stadt und Land
BRUN & CIE AG NEBIKON
Lieferant von Armee, PTT und
unzähligen Feuerwehren
BRUN
BRUN & CIE. AG. NEBIKON (LUZERN) TELEPHON (062) 9 51 12

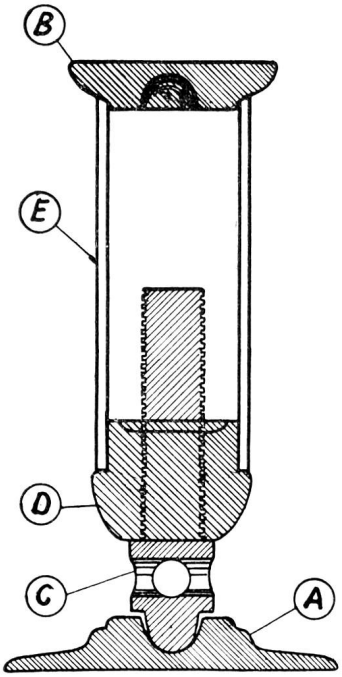

Fig. 1

Luftschutzraum-Bau

sicher und einfach gemacht mit

«LMZ»

Stahlrohr-Deckenstützen

(+ Pat. Nr. 279857)

Die **«LMZ»-Stahlrohr-Deckenstütze** ist eine leicht einpassbare und regulierbare Stahlstütze, bestehend, wie Fig. 1 und 2 illustrieren, aus 5 Teilen:

Pos. A: eine + GF +-Stahlguss-Fundamentplatte, 250 mm Durchmesser, mit einer Auflage für eine Spannspindel.

Pos. B: eine + GF +-Stahlguss-Kopfplatte, 125 mm Durchmesser, mit einer Auflage, um Balken und dergleichen aufzunehmen.

Pos. C: eine «SM»-Stahlspindel, 50 mm Durchm.

Pos. D: eine + GF +-Stahlguss-Mutter, mit Auflage für ein Rohr von 100 mm Lichtweite.

Pos. E: ein Siede- oder Stahlrohr mit einer Lichtweite von ca. 100 mm und einer Dicke variierend je nach Druck und Länge.

Die **Tragfähigkeit** von **Decken** oder **Böden** kann durch Einbauen einer oder mehrerer «LMZ»-Deckenstützen **vergrössert** werden. **Bauteile** oder **Fundamente** werden mit ihr **gegen Bodensenkungen geschützt,** ebenfalls

Keller sehr leicht als Luftschutzraum ausgebaut

Der grösste Teil der englischen Luftschutzräume in den Jahren 1939-1944 wurde mit solchen Stützen ausgebaut.

Durch Anziehen können **Drücke bis 30 Tonnen** leicht erreicht werden. **Ihre Tragfähigkeit überschreitet jedoch 50 Tonnen.** Sie ist **immer sicher,** da **jederzeit** durch **jedermann** nachstellbar. Ihre Anwendung ist universal, da die Spindel entweder unten oder oben am Rohr angebracht werden kann. Durch den patentierten Kugelkopf kann die «LMZ»-Deckenstütze auch bei 15° Winkel ohne Schwierigkeit angezogen werden.

Die «LMZ»-Deckenstütze hat 1000 und eine Anwendung, sei es als **provisorische** od. **permanente Abstützung** bei Reparaturen oder bei zu schwach dimensionierten oder den Ansprüchen nicht genügenden Bauteilen. Sie dient auch bei Grossraumbauten als horizontale Spriesswinde.

Als Stütze oder Spriesswinde leistet sie dank ihrer **grossen Festigkeit, einfachen Anwendung** und ihrem **günstigen Preis** jeder **Luftschutzorganisation,** jedem **Ingenieur, Architekten, Baumeister, Abbruch-Unternehmer,** jeder **Betriebsleitung** usw. unentbehrliche Dienste.

Die nebenstehenden Zeichnungen illustrieren einige typische Anwendungsmöglichkeiten der «LMZ»-Deckenstützen.

Wir liefern die «LMZ»-Deckenstützen **mit oder ohne Röhren.** Bei Anfragen bitte Last angeben, um die Röhren zu bestimmen.

Solange Vorrat ab Lager lieferbar!

L. MEILI & SOHN

ZÜRICH 46

Aspholzstrasse 29 Telephon (051) 46 43 06

Für **unfallverhütende** Hebezeuge seit über 20 Jahren bestens bekannt.

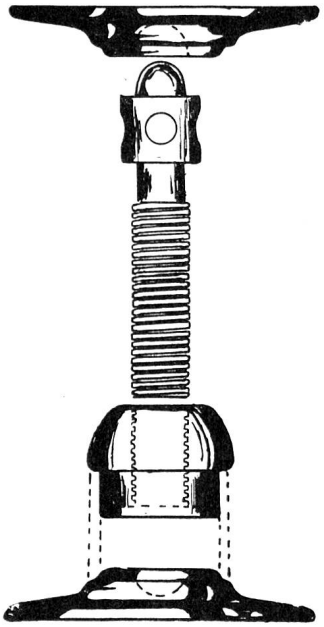

Fig. 2

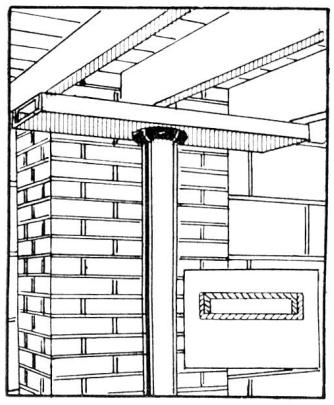

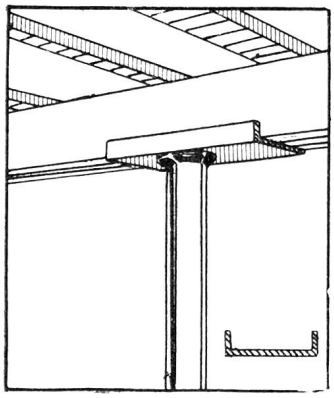

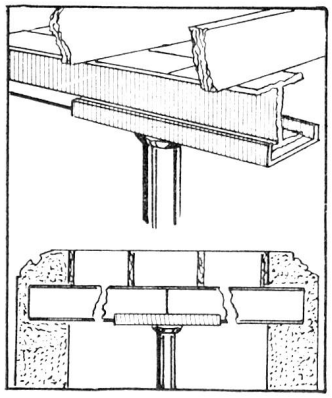

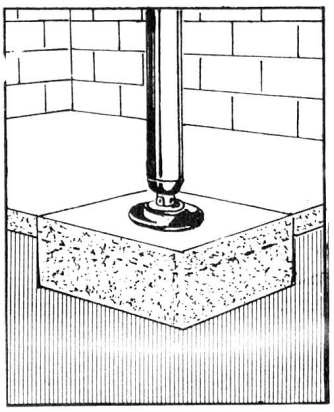

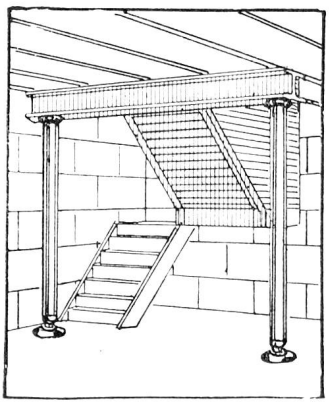

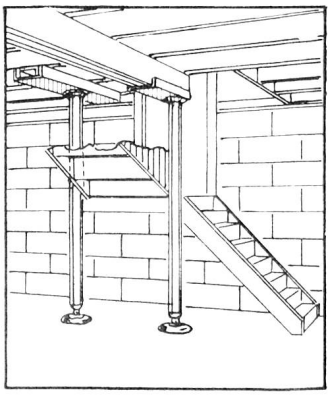

SCHACH DEM BETRIEBSUNFALL

mit den einwandfreien, unfallverhütenden

SIMPLEX

Universalwinden mit Gelenkfuss

(Nr. 522 = 5 t, 310A = 15 t, 2030 = 20 t)

Unfälle, Sachschäden, Betriebsunterbrüche, Arbeitermangel, unnötigen Verschleiss, überflüssige Eigengewichte und Volumen, Zeitversäumnis und andere Betriebsstörungen haben wir mit SIMPLEX schon vor über 20 Jahren erfolgreich bekämpft. Sämtliche Industrien der Schweiz sind damit ausgerüstet.

Nicht so . . . .

Gefährliche Nahbetätigung!

Beim Handkurbeln wird das Handgelenk verletzt, jede Übersicht geraubt, und Unfälle werden verursacht.

Daher weg mit der längst überholten Handkurbelmethode! Wer heute gleich wie vor 50 Jahren arbeitet, wird vom Fortschrittlichen überflügelt.

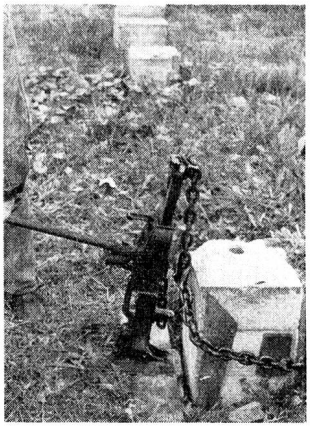

. . . sondern so!

Sichere Abstandsbetätigung mit «Simplex»

SIMPLEX-WINDEN sind gebaut, um Unfälle, Sachschäden und Zeitversäumnis zu vermeiden.

Teure Betriebseinrichtungen und hohe Löhne bedingen einwandfreie Hebezeuge, mit denen sicher und kostensparend gearbeitet werden kann.

SIMPLEX-Winden sind **sehr sparsam** im Gebrauch, da praktisch **kein Verschleiss;** eine Anschaffung **reicht für 1–2 Generationen.** Die **SIMPLEX-Universalwinden** sind die einzigen Winden des Weltmarktes, die ein **Einstückganzstahlrippengehäuse** und eine **bewegliche Fundamentplatte mit Rippen** besitzen. **Ihr Gehäuse weist weder Bolzen, Schrauben, Muttern, Nieten, Stifte noch Schweissnähte auf.**

«Simplex»-Winden sind aus **unverwüstlichen Stahllegierungen** hergestellt, daher **distorsionsfrei, strapazierfähig, unfallsicher** und **federleicht.**

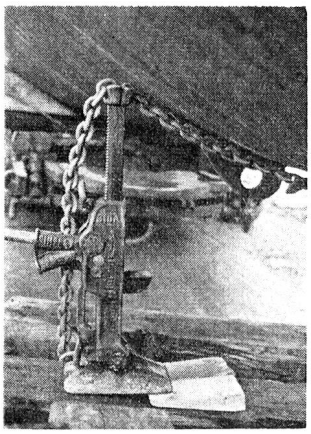

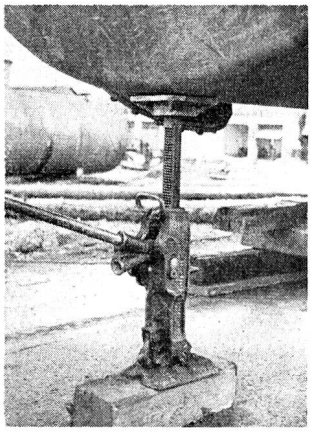

«CM» Puller

federleichte Rätschenflaschenzüge mit **Leichtmetallgehäuse und «Herc-Alloy»-Gliederkette,** werden in der Schweiz überall beim **Leitungsbau,** für **Geniearbeiten** und in der **Industrie** allgemein zum **Ziehen, Spannen, Heben, Senken, Rippen, Verankern** usw. verwendet. **3/4-6 t mit jedem Hub sind ab Lager lieferbar.**

SIMPLEX-Universalwinden No. 522 und 2030 sowie CM Puller sind Standardausrüstung der LS- und Genietruppe.

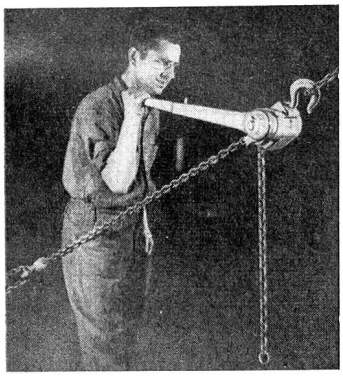

Man verlange unsere ausführliche Prospektliteratur mit Offerte. Solange Vorrat sind alle Modelle sofort

AB LAGER LIEFERBAR

Werk-General- und Alleinvertrieb sowie Import für die Schweiz, Deutschland, Frankreich und Österreich:

L. MEILI & SOHN ZÜRICH

Aspholzstrasse 29 Telefon (051) 46 43 06

Hebezeuge, Fördermittel und Industrieausrüstungen

Für **unfallverhütende** Hebezeuge seit über 20 Jahren bestens bekannt.

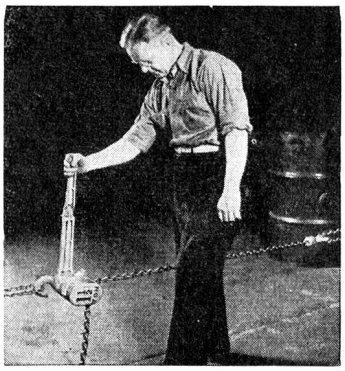

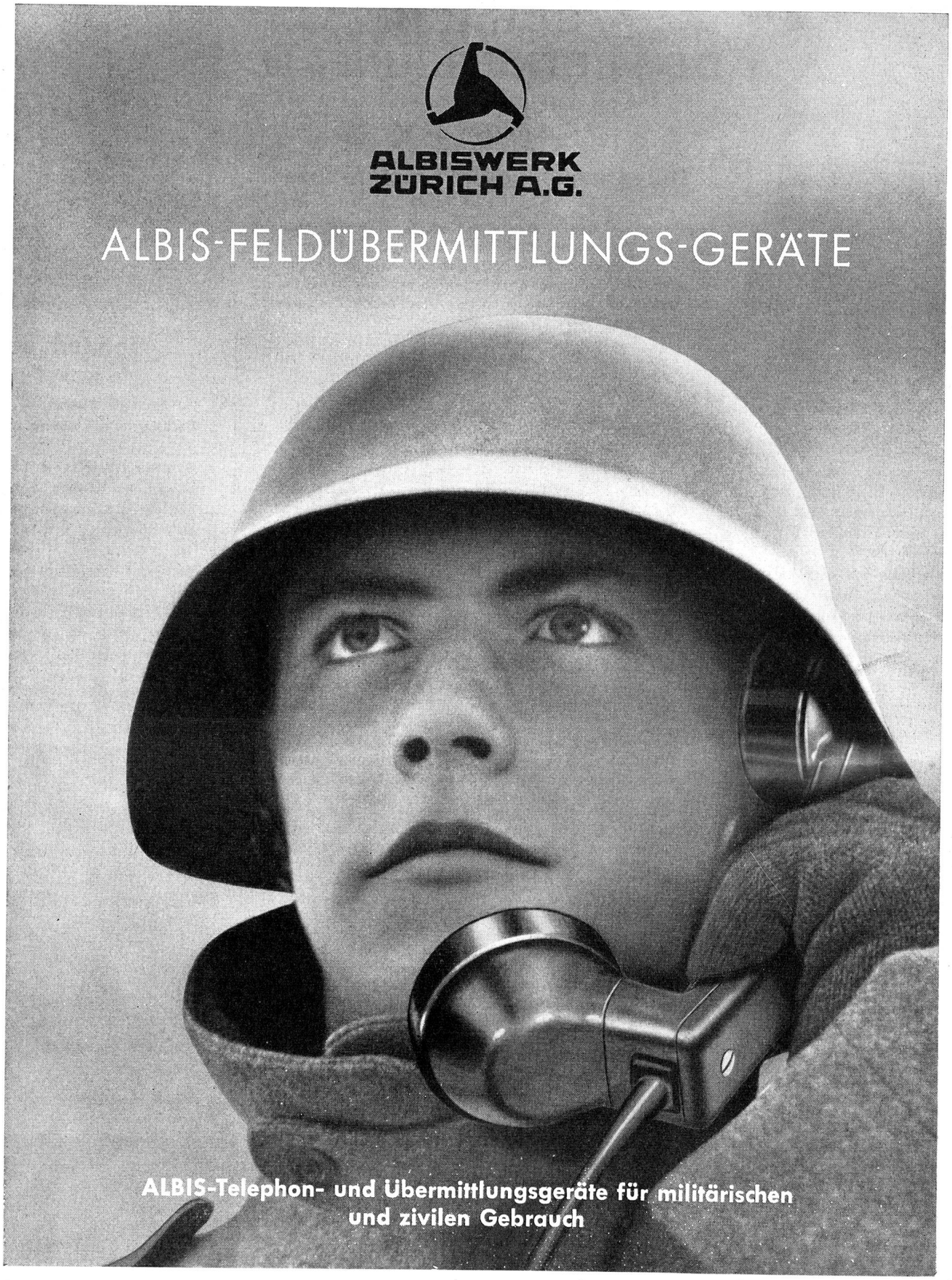
ALBISWERK
ZÜRICH A.G.
ALBIS-FELDÜBERMITTLUNGS-GERÄTE
ALBIS-Telephon- und Übermittlungsgeräte für militärischen
und zivilen Gebrauch