Zeitschrift: Pionier : Zeitschrift für die Übermittlungstruppen

Herausgeber: Eidg. Verband der Übermittlungstruppen; Vereinigung Schweiz. Feld-Telegraphen-Offiziere und -Unteroffiziere

Band: 49 (1976)

Heft: 2

Werbung

Nutzungsbedingungen

Die ETH-Bibliothek ist die Anbieterin der digitalisierten Zeitschriften auf E-Periodica. Sie besitzt keine Urheberrechte an den Zeitschriften und ist nicht verantwortlich für deren Inhalte. Die Rechte liegen in der Regel bei den Herausgebern beziehungsweise den externen Rechteinhabern. Das Veröffentlichen von Bildern in Print- und Online-Publikationen sowie auf Social Media-Kanälen oder Webseiten ist nur mit vorheriger Genehmigung der Rechteinhaber erlaubt. Mehr erfahren

Conditions d'utilisation

L'ETH Library est le fournisseur des revues numérisées. Elle ne détient aucun droit d'auteur sur les revues et n'est pas responsable de leur contenu. En règle générale, les droits sont détenus par les éditeurs ou les détenteurs de droits externes. La reproduction d'images dans des publications imprimées ou en ligne ainsi que sur des canaux de médias sociaux ou des sites web n'est autorisée qu'avec l'accord préalable des détenteurs des droits. En savoir plus

Terms of use

The ETH Library is the provider of the digitised journals. It does not own any copyrights to the journals and is not responsible for their content. The rights usually lie with the publishers or the external rights holders. Publishing images in print and online publications, as well as on social media channels or websites, is only permitted with the prior consent of the rights holders. Find out more

Download PDF: 21.07.2025

ETH-Bibliothek Zürich, E-Periodica, https://www.e-periodica.ch

Planung und Realisation durch das Fachunternehmen

Elektrische Anlagen für Stark- und Schwachstrom

Elektro-Winkler & Cie AG

Zürich	01 27 04 30
Kloten	01 814 35 35
Glattbrugg	01 810 40 40
Bremgarten	057 5 50 60

Ingenieurbüro für elektrotechnische Anlagen

Sauber + Gisin AG 8034 Zürich
01 34 80 80

ELEKTRO-Strahlungs- und Speicher-HEIZUNGEN

Star Unity AG

8804 Au-Zürich Telefon 01/75 04 04

Schilder

jeder Art und Ausführung

Selbstklebeschilder aus PVC
Makrolon
Aluminium

Selbstklebeschilder mit Schreibmaschine beschriftbar

Gravierte Schilder aus verschiedenen Werkstoffen

Aluminiumschilder eloxiert
bedruckt
geätzt

Schilder aus rostfreiem Stahl, geätzt

Schilder aus RESOPAL-Unterdruck (Duroplast)

Werbeschilder, Werbedrehscheiben

Erzeugnisse von Gebr. Hein, Heidelberg

Verlangen Sie unsere ausführlichen Unterlagen und Muster

S+K Schärer + Kunz AG
8021 Zürich, Postfach 820
Telephon 01 42 70 82

Werbt Mitglieder für den Eidg. Verband der Uebermittlungstruppen!

Die Sektionsvorstände halten Werbematerial unentgeltlich zur Verfügung.

Interessenten für eine Mitgliedschaft wenden sich an eine der 32 Sektionsadressen unseres Verbandes oder direkt an das Zentralsekretariat des EVU, c/o HOWEG, 2540 Grenchen.

DISC

Die neue Generation 1A-Dioden

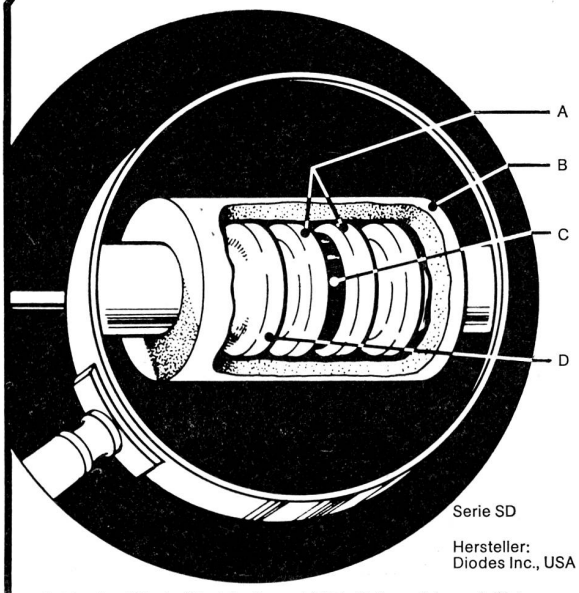

Serie SD

Hersteller:
Diodes Inc., USA

A Hartgelötete Verbindung Kristall-Anschlussdrähte garantiert verbesserte mechanische Festigkeit.
B Hochtemperaturfestes aufgeschrumpftes Polyolefin-Gehäuse. (Betriebstemperatur −65°C...175°C.)
C Überdimensionierter geätzter und passivierter Kristall.
D «Double-Nail-Head»-Konstruktion verbürgt optimale Sicherheit gegen Eindringen von Feuchtigkeit.*

*SD-Dioden entsprechen MIL-STD-750, Meth. 1021 sowie MIL-STD-202 B, Meth. 106

Typen Nr.	SD 05	SD 1	SD 2	SD 4	SD 6	SD 8	SD 10
Spitzensperrspannung V	50	100	200	400	600	800	1000
Max. eff. Wechselspannung V	35	70	140	280	420	560	700

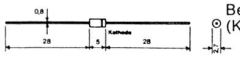

Beschriftung (Kathodenband)

SD 05 silber
SD 1 braun
SD 2 rot
SD 4 gelb
SD 6 blau
SD 8 grau
SD 10 gold

		Max. Daten	Typ. Daten	Vergl. Daten 1N 4001–7
Durchlass-Spannung $I_F = 1A$	25°C	1 V	0.85 V	1.2 V
Reststrom bei Nennspannung	25°C	5 µA	0.05 µA	10 µA
Richtstrom Mittelwert	75°C	1 A		1 A
Max. Richtstrom	100°C	0.75 A		0.75 A
Periodischer Spitzenstrom	75°C	10 A		10 A
Spitzenstrom, 1 Periode / 50 Hz	75°C	50 A		30 A
Lagertemperaturbereich		−65...200°C		−65...200°C
Betriebstemperaturbereich		−65...175°C		−65...175°C

Verlangen Sie ausführliche Unterlagen

FABRIMEX

Fabrimex AG · Kirchenweg 5 · 8032 Zürich · Tel. 01/47 06 70

AZ 4528 Zuchwil