**Zeitschrift:** Schweizer Ingenieur und Architekt
**Herausgeber:** Verlags-AG der akademischen technischen Vereine
**Band:** 117 (1999)
**Heft:** 17

**Werbung**

**Nutzungsbedingungen**
Die ETH-Bibliothek ist die Anbieterin der digitalisierten Zeitschriften auf E-Periodica. Sie besitzt keine Urheberrechte an den Zeitschriften und ist nicht verantwortlich für deren Inhalte. Die Rechte liegen in der Regel bei den Herausgebern beziehungsweise den externen Rechteinhabern. Das Veröffentlichen von Bildern in Print- und Online-Publikationen sowie auf Social Media-Kanälen oder Webseiten ist nur mit vorheriger Genehmigung der Rechteinhaber erlaubt. Mehr erfahren

**Conditions d'utilisation**
L'ETH Library est le fournisseur des revues numérisées. Elle ne détient aucun droit d'auteur sur les revues et n'est pas responsable de leur contenu. En règle générale, les droits sont détenus par les éditeurs ou les détenteurs de droits externes. La reproduction d'images dans des publications imprimées ou en ligne ainsi que sur des canaux de médias sociaux ou des sites web n'est autorisée qu'avec l'accord préalable des détenteurs des droits. En savoir plus

**Terms of use**
The ETH Library is the provider of the digitised journals. It does not own any copyrights to the journals and is not responsible for their content. The rights usually lie with the publishers or the external rights holders. Publishing images in print and online publications, as well as on social media channels or websites, is only permitted with the prior consent of the rights holders. Find out more

**Download PDF:** 29.07.2025

**ETH-Bibliothek Zürich, E-Periodica, https://www.e-periodica.ch**

EDELSTAHL Rost frei

# INOX

## Edelstahl

Als **Produktionsbetrieb** verfügt ancotech ag über ein grosses Wissen im Bereich Edelstahlverarbeitung.

Zusammen mit der **Ingenieurerfahrung** von ancotech ag werden täglich wirtschaftliche Lösungen im Bereich Verankerungen und Befestigungen erarbeitet, **und dies mit grossem Erfolg!**

**Unsere Ingenieure unterstützen Sie beim Erarbeiten von wirtschaftlichen Lösungen!**

**Internet: http://www.ancotech.ch**

6933

**ancotech**
**Spezialbewehrungen**

**ancotech ag**
Spezialbewehrungen
Industriestrasse 3
**CH-8157 Dielsdorf**
**CH-1052 Le Mont/Lausanne**

Tel: 01/854 72 22
Fax.01/854 72 29
E-Mail: ancotech@bluewin.ch
Internet: www.ancotech.ch
Tél: 021/652 61 60

SIA *Betriebsausweis S2 nach SIA 161/1*

ISO 9001 *Qualitätsmanagement nach ISO 9001*

## Flächendeckend auf hohem Niveau: Hoesch Trapezprofile

**Hoesch Trapezprofile** sind in den verschiedensten Anwendungsbereichen als Flächentragwerk und Raumabschluss einsetzbar. Architekten und Planern eröffnen sie durch die unterschiedliche Profilgeometrie eine Vielfalt an Gestaltungsmöglichkeiten.

**Hoesch Trapezprofile** sind nicht nur in verschiedenen Profilierungen und Materialdicken, sondern auch in unterschiedlichen Profilhöhen und beliebig wählbaren Tafellängen lieferbar. Sie sind darum vielseitig einsetzbare Bauelemente für Dach und Wand, in ein- und doppelschaligen Konstruktionen. Interessiert? Dann faxen Sie uns einfach diese Anzeige und Sie erhalten prompt unsere Informationen.

Hoesch Siegerlandwerke GmbH, D-Siegen, Vertrieb Schweiz:

**PANEL SYSTEMS**
DACH- & FASSADEN-TECHNIK AG
Täfernstrasse 4 · CH-5405 Baden-Dättwil · Tel. 056 483 00 83 · Fax 056 483 00 88
www.panel-systems.ch · E-Mail: info@panel-systems.ch

**zum Beispiel:**
ein- oder mehrschichtige Verklebung, Beschichtung, Beplankung und Besäumung von Elementen im Isolations- und Schallschutzbereich, Trennwände, Rahmenverbreiterungen, usw.

- **nach Ihren Wünschen**
- **auch von Ihnen angelieferte Materialien**
- **Elementgrössen bis 130 x 400 cm**

Unsere Spezialisten beraten, planen, entwickeln und produzieren (auch Prototypen) für jeden Bedarf.
Anruf genügt!

**anderhalden ag**
**Produkte aus gutem Hause**
**6056 Kägiswil 041 660 85 85**

# Lärmschutz Körperschalldämmung

# Erschütterungsschutz Schwingungsdämmung

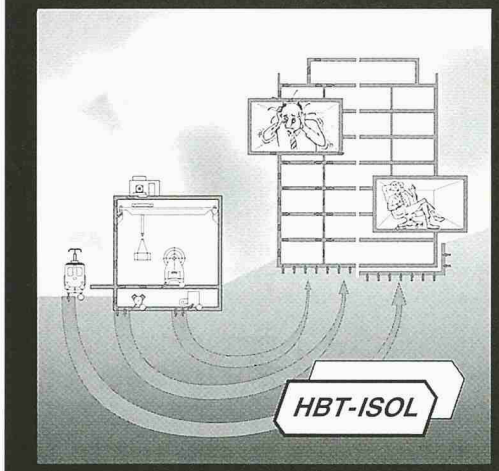


Für Sie planen, liefern und montieren wir wirksame, wirtschaftliche Lösungen

**HBT-ISOL AG**
**5620 Bremgarten AG 2**

Tel. 056 648 41 11
Fax 056 648 41 18

Internet
http://www.laermschutz.ch

## *Wir holen Ihren Betonboden aus der Versenkung!*

**Unsere Lösung ist:**

* EINFACH
* SCHNELL
* DAUERHAFT
* WIRTSCHAFTLICH

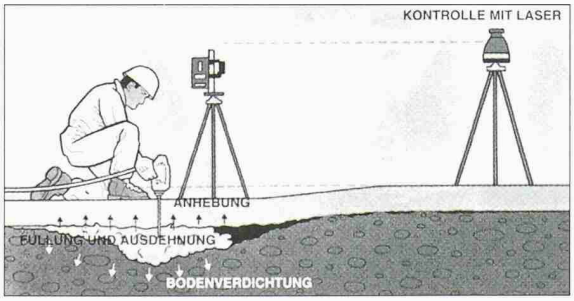


**STABILISIERUNG UND ANHEBUNG VON BETONBÖDEN UND FAHRBAHNPLATTEN**

Durch das Einspritzen eines sich stark ausdehnenden Kunstharzes mit hoher Druckfestigkeit, können wir Ihre Betonboden-Probleme innert kurzer Zeit beseitigen – ohne ihn zu beschädigen, aufzubrechen oder den Betrieb zu stören.

Bei: **Betonböden von Industrie- und Produktionshallen,** Häusern, Wintergärten und Schwimmbädern.
Bei: **Fahrbahnplatten von Strassen und Flugpisten**

***Uretek,*** Inh. Müller & Partner, Brünigstrasse 95, 6074 Giswil
Tel. 041 676 00 80, Fax 041 676 00 80, e-mail: uretek@ify.ch

❑ Wir bitten um einen Besuch Ihres Fachmannes
❑ Bitte senden Sie uns Ihr Informationsmaterial

Name:
Adresse:
PLZ/Ort:
Telefon:

**KVT Koenig Verbindungstechnik**

**Befestigungstechnik**
**für das Flachdach**
**isofast – spike**

**Beratungsservice für Planer und Architekten**
**Schulung und Baustellenbetreuung**

Koenig Verbindungstechnik AG, CH-8953 Dietikon
Telefon 01/743 33 33, Telefax 01/740 65 66

28.99

Internet: http://www.kvt.ch

**CAD-, Statik- und Grundbausoftware für Windows 95/98/NT**

**-iab cad - für den konstruktiven Ingenieurbau und Architektur:**
- Variantenkonstruktionen für zahlreiche Standardbauteile
- Bibliotheken für Stahlbau, Vorfabrikation und Architektur
- Armierungsmodul mit Generierung von Stahl- und Netzlisten
- Datenaustausch im DXF-, DWG- oder DGN-Format

**Statikprogramme:**
- Ebene und räumliche Stab- und Fachwerke
- Platten u. Scheiben mit finiten Elementen
- Stahlbeton, Stahlbau, Holzbau etc.

**Grundbauprogramme:**
- Stützmauer, Grundbruch, Böschungsbruch
- Setzungen, Grundwasserbewegung
- Elastisch geb. Träger, Baugrubenverbau.

WULF SEELE ING. SIA — FLURSTRASSE 44 — 2544 BETTLACH
Tel. 032 645 02 40 — Fax 032 645 02 41 — seelewulf@csi.com

wüest

**Wir machen aus Ihren kreativen Ideen solide Bauwerke**

**Gebr. Wüest AG, Bauunternehmung**
Arsenalstrasse 4, 6002 Luzern
Telefon 041/310 18 28 Fax 041/310 33 19
Internet: http://www.wuest.ch E-mail: luzern@wuest.ch

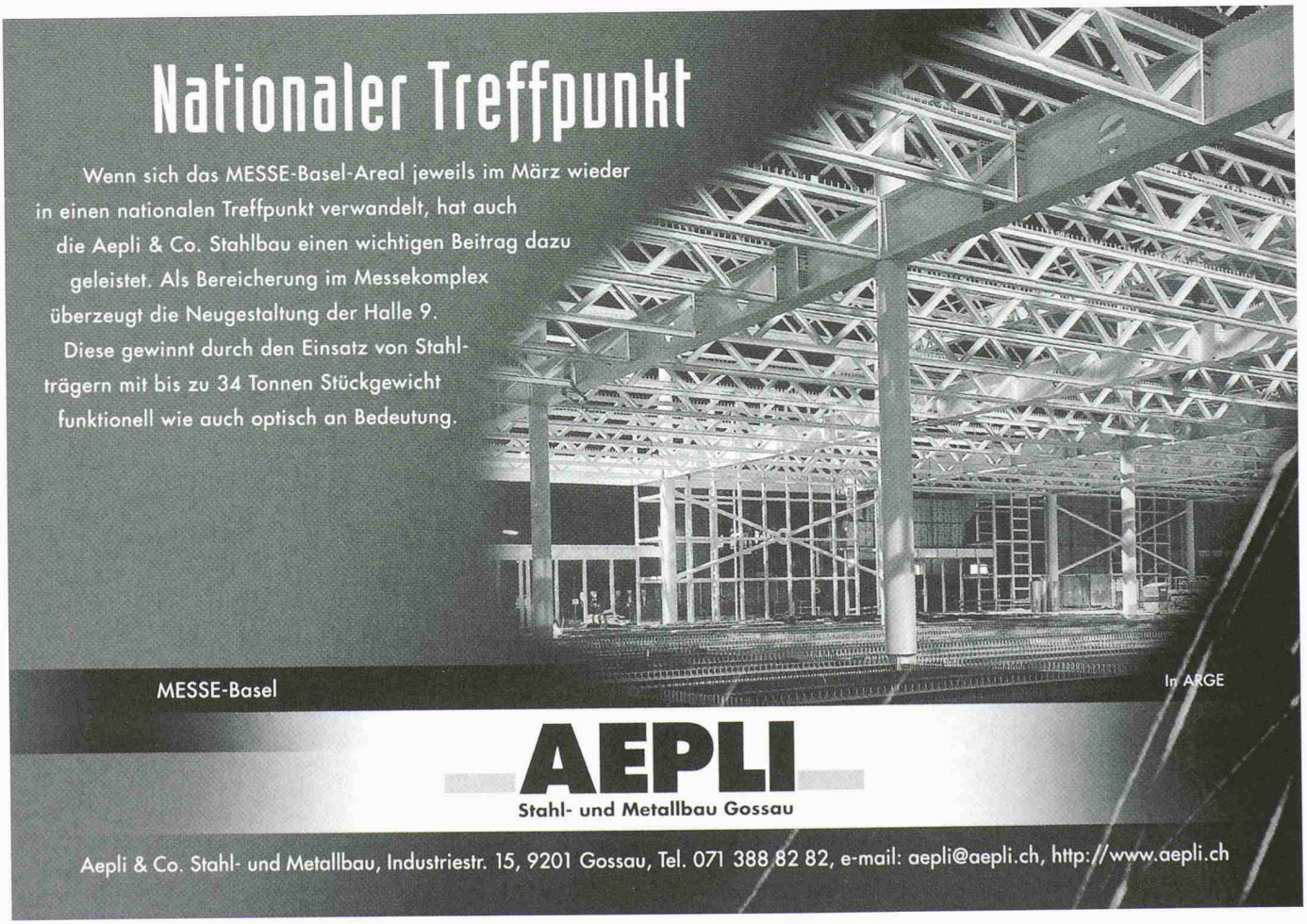


**Kunstharz ● Hartbeton ● Steinholz**

Forbo-Repoxit AG

Helgenstrasse 21, Postfach
8404 Winterthur
Telefon 052 242 17 21
Telefax 052 242 93 91

Filiale: 3014 Bern
Stauffacherstrasse 77
Telefon 031 333 82 00
Telefax 031 333 82 10

forbo repoxit
Die Bodenmacher aus Winterthur

## Der Massstab für mobiles Bauen

**Schulen, Büros, Kindergärten, Spitäler, Heime und .....**

de meeuw

- Provisorien oder Langzeitobjekte
- kurze, wetterunabhängige Bauzeit
- individueller Innenausbau
- jederzeit erweiter-, aufstock- oder versetzbar
- gutes Preis-/Leistungsverhältnis

Beratung und Dokumentation:
**De Meeuw®** Kombi-Raumsysteme AG, Lettenstrasse 7, 6343 Rotkreuz, Tel. 041 790 56 35, Fax 041 790 56 85

**Überzeugende Lösungen in Stahl und Metall**

(in ARGE)

**Stahlbau**
**Metallbau**
**Anlagebau**

**JOSEF MEYER**

JOSEF MEYER STAHL & METALL AG • CH-6032 EMMEN

## Anspruchsvolle Fugenübergangs-Konstruktionen

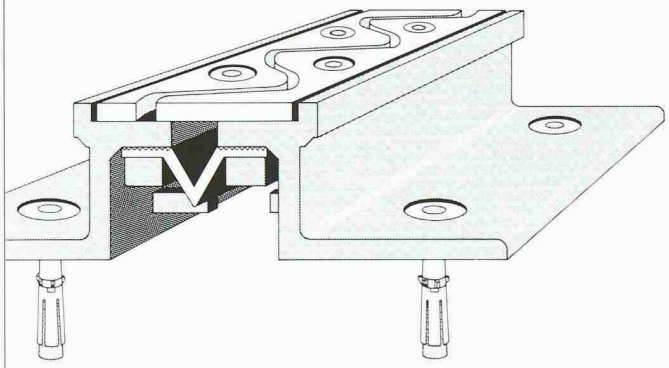

Optimale Problemlösungen zeigen sich im Detail

- o wasserdicht
- o wartungsfrei
- o schlagfrei überfahren
- o für sämtliche Belagsarten

**BAMECO AG** 8424 Embrach, Stationsstrasse 100
Tel. 01/865 31 34, Fax 01/865 57 90

# CAD

Nächste Kurse:
4. Mai '99

**Abend-kurse**

**AutoCAD R14**
2D + 3D CAD-Kurse für Anfänger und Fortgeschrittene

**3D Studio MAX**
Visualisierung, Rendering, Animation mit 3D Studio MAX 2.5

**ISZ** Informatik Schulungs Zentrum GmbH
Löwenstrasse 22, 8001 Zürich

Tel. 01-211 47 17

**www.CADdy.ch**

*Ingenieur-Hochbau • Architektur • Vermessung*
*Tiefbau • Strasse • DGM • GEP • GIS*