**Zeitschrift:** Schweizer Ingenieur und Architekt
**Herausgeber:** Verlags-AG der akademischen technischen Vereine
**Band:** 117 (1999)
**Heft:** 37

**Werbung**

**Nutzungsbedingungen**
Die ETH-Bibliothek ist die Anbieterin der digitalisierten Zeitschriften auf E-Periodica. Sie besitzt keine Urheberrechte an den Zeitschriften und ist nicht verantwortlich für deren Inhalte. Die Rechte liegen in der Regel bei den Herausgebern beziehungsweise den externen Rechteinhabern. Das Veröffentlichen von Bildern in Print- und Online-Publikationen sowie auf Social Media-Kanälen oder Webseiten ist nur mit vorheriger Genehmigung der Rechteinhaber erlaubt. Mehr erfahren

**Conditions d'utilisation**
L'ETH Library est le fournisseur des revues numérisées. Elle ne détient aucun droit d'auteur sur les revues et n'est pas responsable de leur contenu. En règle générale, les droits sont détenus par les éditeurs ou les détenteurs de droits externes. La reproduction d'images dans des publications imprimées ou en ligne ainsi que sur des canaux de médias sociaux ou des sites web n'est autorisée qu'avec l'accord préalable des détenteurs des droits. En savoir plus

**Terms of use**
The ETH Library is the provider of the digitised journals. It does not own any copyrights to the journals and is not responsible for their content. The rights usually lie with the publishers or the external rights holders. Publishing images in print and online publications, as well as on social media channels or websites, is only permitted with the prior consent of the rights holders. Find out more

**Download PDF:** 31.07.2025

**ETH-Bibliothek Zürich, E-Periodica, https://www.e-periodica.ch**

# Ein Musterbeispiel: 15 Sek. Gesprächszeit = 15 Sek. Verrechnungszeit

**-.12** /Min. inkl. MWSt

Ferngespräche in der ganzen Schweiz, Montag bis Freitag von 8.00 - 17.00 Uhr.

**-.08** /Min. inkl. MWSt

Ferngespräche in der ganzen Schweiz zwischen 17.00 und 8.00 Uhr sowie am Wochenende.

**KEINE ANMELDEGEBÜHREN • KEINE MONATLICHEN GRUNDGEBÜHREN • KEIN MINDESTUMSATZ • KEIN FESTER VERTRAG • KEINE SEKUNDE ZUVIEL BEZAHLEN**

Neu auch in die wichtigsten Länder der EU sowie nach USA, Kanada, Neuseeland und Australien telefonieren Sie zu nur noch Fr. -.23/Min. Und damit Sie keine Sekunden zu viel zahlen, werden Ihre Gespräche im Sekundentakt genaustens und fair verrechnet. Sie behalten Ihr normales Abonnement und Ihre Telefonnummer. Anmeldung gratis und rund um die Uhr unter 0800 24 24 24 oder über Internet www.tele2.ch. Nachher wählen Sie einfach vor jedem Anruf 10-7-53. Aber auch das können Sie sich sparen, wenn Sie von Anfang an die automatische Voreinstellung (Pre-Selection) verlangen.

**Gratis-Anmeldung unter Tel. 0800 24 24 24 oder im Internet unter www.tele2.ch oder bei einer Ihrer Poststellen in der ganzen Schweiz.**

NEU: Anmeldung bei Ihrer Poststelle

.TELE2.

Einfach billiger telefonieren.

JWT+H+F

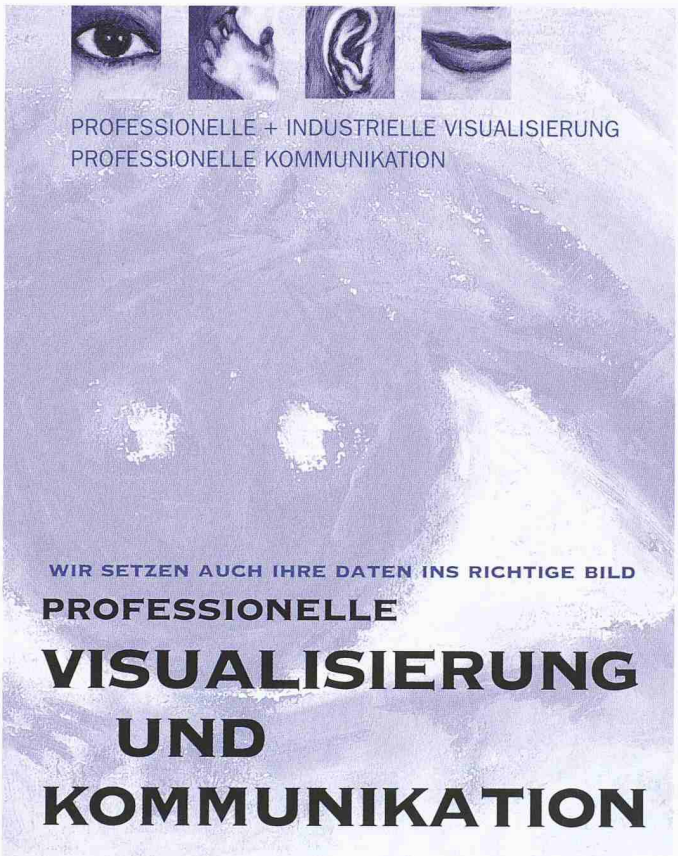


MITSUBISHI ELECTRIC

ViewSonic

SONY

ELSA

A.C.T.Kern.

CONRAC

WALTER
ELECTRONIC AG

Frauenfelderstrasse 49
CH-8370 Sirnach
Telefon +41/71/969 43 43
Telefax +41/71/969 43 50
Internet www.walter-electronic.ch

# Sicherheits-effizienz

**Wir sind Ihr kompetenter Partner für**

- Integrale Sicherheit
- Risikoanalysen
- Gutachten
- Brandschutzkonzepte
- Explosionsschutz
- Sicherheitsausbildung

SICHERHEITSINSTITUT

Schweizerisches Institut zur Förderung der Sicherheit
Nüschelerstrasse 45, CH-8001 Zürich, Tel. 01/217 43 33, Fax 01/211 70 30
E-mail: safety@swissi.ch, Internet:http://www.swissi.ch

**Ihre Sicherheit ist unser Ziel.**

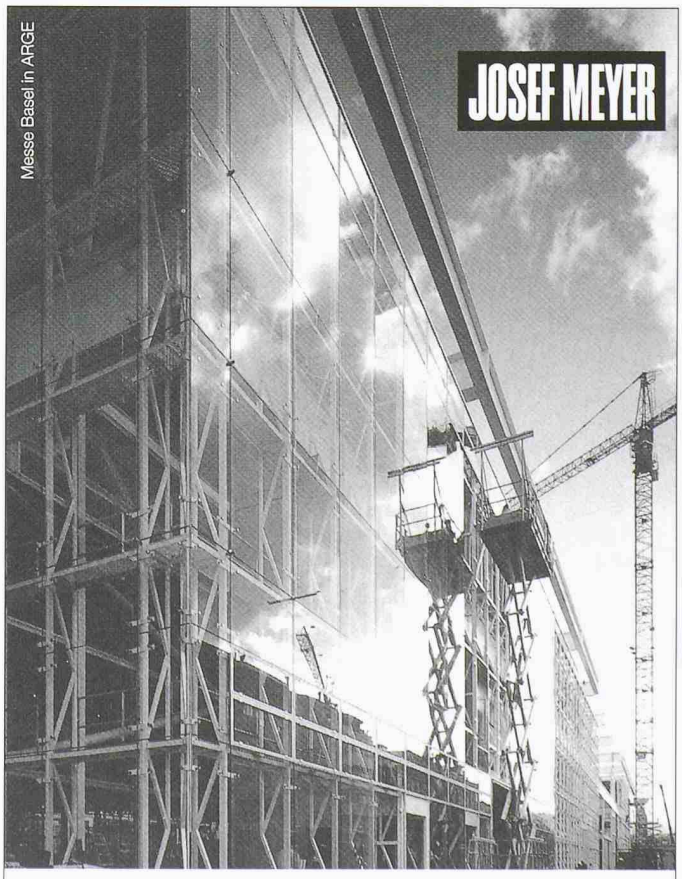


**Überzeugende Lösungen in Stahl und Metall**
JOSEF MEYER STAHL & METALL AG · CH-6032 EMMEN www.josefmeyer.ch

neu

Wieder eine patentierte dörig Innovation:

# dörig *isolux*® die neue Generation

www.doerigfenster.com

6-Kammer-Flügel-Profil auf schlankem **dörig** Rahmen 25% bessere Wärmedämmung

Bestes Renovationsfenster mit dem tiefsten k-Wert 0,9

50% bessere Wärmedämmung im Glasrandbereich

Verdeckte Beschläge mit 130 kg Tragkraft auch bei dreiflügeligen Fenstern

Serienmässige Sicherheits-Stufe 1

Neue wärmedämmende Profil-Verstärkung mit 300mal geringerer Wärmeleitung als Stahl (CH-pat.)

**Top in Funktion, Design und Ökologie!**

**dörig** *ecosystem*®: wegweisende Ökologie

Alle **dörig** Fenster 180° öffnend

7 Sicherheits-Optionen d-safe 1-7

## Gutschein Fr. 500.-

Verlangen Sie unsere Gratis-Offerte und profitieren Sie von der Einführungs-Aktion auf alle bis 31.10.99 in Auftrag gegebenen ***isolux*** Fenster. (Auftragswert mind. Fr. 5'000.-, nicht kumulierbar)

Ich wünsche die **dörig *isolux*** Dokumentation:

Name: .....

Strasse: .....

PLZ/Ort: .....

SI+A

**Das beste Fenster der Schweiz**

...sofort kennenlernen!

**Erlebnis-Schau**

und Verkaufsniederlassungen

9016 St. Gallen-Mörschwil Tel. 071 868 68 68 • 8048 Zürich Tel. 01 434 80 00

4613 Rickenbach/SO Tel. 062 209 57 90 • 6592 S. Antonino/TI Tel. 091 840 11 35

Kunststofffenster RAL GÜTEZEICHEN

Verlosung Warengutschein Fr. 10'000.- unter allen Besuchern!

**dörig**

FENSTER- UND TÜRENFABRIK

9016 St. Gallen-Mörschwil · Neben A1

doerig@doerigfenster.com

Telefon

**0848 848 777**

# Messerli BAUAD
Bauadministration

- Kostenvoranschlag
- Ausschreibung nach NPK
- Angebotsvergleich
- Werkvertrag
- Baubuchhaltung
- Baukostenkontrolle
- Adressverwaltung

Die Bauadministration für Ihre Zukunft
Milleniumkompatibel bis ins 3. Jahrtausend.

Besuchen Sie uns an der
orbit
21.9.-25.9.1999
Halle 2² Stand A40

# ELITE NT
**Architektur CAD für PC**

**3D CAD Programm**

Bearbeiten Sie Ihr Objekt aus einer beliebigen Ansicht, entsprechende Änderungen an Plänen (Fassaden, Grundrissen, Schnitten) übernimmt das Programm.

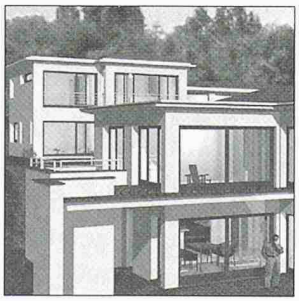

**Parametrik von Bauteilen**

Damit die Architekturbauteile beliebige Konstruktionsvarianten annehmen können setzen wir die Parametrik ein. Sie wählen die Konstruktion, die Software übernimmt die Plananpassung.

**Darstellungstiefen**

Für die korrekte Plandarstellung nach SIA400 sorgt die integrierte Darstellungstiefe. Wählen Sie den Massstab, der Plan passt seine Darstellung automatisch an.

ROLAND MESSERLI AG
INFORMATIK
Pfadackerstrasse 6
Tel. : 056 / 402 12 55
Fax : 056 / 402 14 55
CH-8957 Spreitenbach
E-Mail: info@rmi.ch
Internet: www.rmi.ch

**DIE** Konstruktion über
**DER** Dilatationsfuge und
**DAS** Problem ist gelöst

**Reihe ES 60**
**Edelstahl massiv für Lebensmittelbetriebe, Chemische Industrie usw.**

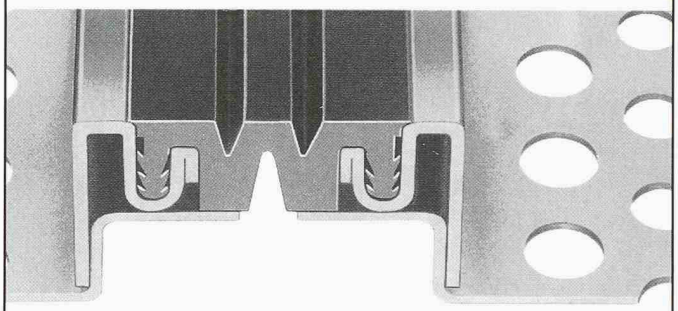

Für starke Beanspruchung, beständig gegen aggressive Medien

BAMECO AG 8424 Embrach, Stationstrasse 100
Tel. 01/865 31 34, Fax 01/865 57 90

Leistungsfähige und benutzerfreundliche Software für den Bauingenieur

ZUM BEISPIEL CEDRUS-4

cubus
ENGINEERING SOFTWARE

CUBUS AG | EGGBÜHLSTRASSE 20 | POSTFACH
8052 ZÜRICH | TEL 01 305 30 30
FAX 01 305 30 35 | E-MAIL cubus@cubus.ch
INTERNET http://www.cubus.ch

H.E.L.O.S

AUFREGEND SCHÖN UND
ZUKUNFTSWEISEND

JOMA
BÜROMÖBELSYSTEME
AADORF
JOMA-Trading AG, Weiernstrasse 22, CH-8355 Aadorf,
Telefon 052/365 41 11, Fax 052/365 20 51
http://www.joma.leuwico.com/
SIA/H2

GRIESSER-
Lichtlenksysteme
erleichtern
das Leben

Optimale Ausnutzung des natürlichen Lichtes. Durch gezielte Lenkung verteilt sich das Tageslicht im gesamten Raum. Blendfreie PC-Arbeitsplätze, weniger künstliches Licht, weniger Kosten.

www.griesser.ch

GRIESSER
STOREN UND ROLLADEN
CH-8355 Aadorf, Tel. 0848 841 258, Fax 052 368 43 43

Verlangen Sie unsere Gratis-Dokumentation und das ausführliche Verzeichnis unserer Verkaufsstellen in der ganzen Schweiz.

Name Vorname
Adresse
IA 1/99
PLZ Ort

**straub®**

*the original*

# Werte zählen,

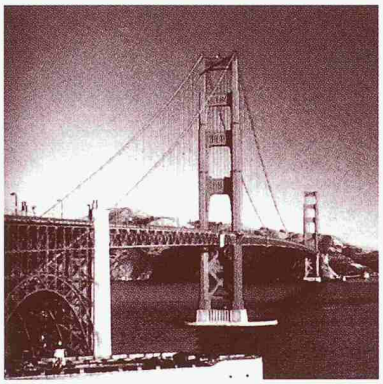

# Sicherheit greift.

STRAUB Rohrkupplungen sind seit über 30 Jahren weltweit vorbildlich. Souveränität und Sicherheit konnten durch eigene Forschung kontinuierlich weiterentwickelt und verbessert werden. Beispiel hierfür ist der Verankerungsring mit patentierter V-Zahnform. Mit ihm beweist STRAUB einmal mehr: Vorbild ist gleich Vorsprung.
Qualitätsgarantie durch ständige Prüflabor-Tests unter härtesten Bedingungen, ausführliche Dokumentationen und erstklassige Referenzen in der ganzen Welt bestätigen die Kompetenz. STRAUB ist ein verbindliches Mehr-Wert-Versprechen in jeder Hinsicht. Dafür steht vor allem die menschliche Stärke mit hoch motivierten und überzeugten Mitarbeiterinnen und Mitarbeitern, die beispielhaftes Engagement an den Tag legen: Erfahrene Profis in der Anwendungsberatung sind weltweit vor Ort und damit immer in Ihrer Nähe – kompetent und zuverlässig. Mit STRAUB sind Sie immer auf der sicheren Seite.

**STRAUB – das Original.**
**Denn Erfahrung ist nicht kopierbar.**

**Kompetenz in der Rohrverbindungstechnik – welt-**

Straub Werke AG • Rohrverbindungen • Straubstrasse 13 • CH-7323 Wangs
Tel. +41 81-725 41 00 • Fax +41 81-725 41 01 • www.straub.ch • straub@straub.ch

Glynwed

A Glynwed International business

www.qu-int.com



**EUROPILZ®** das Original...

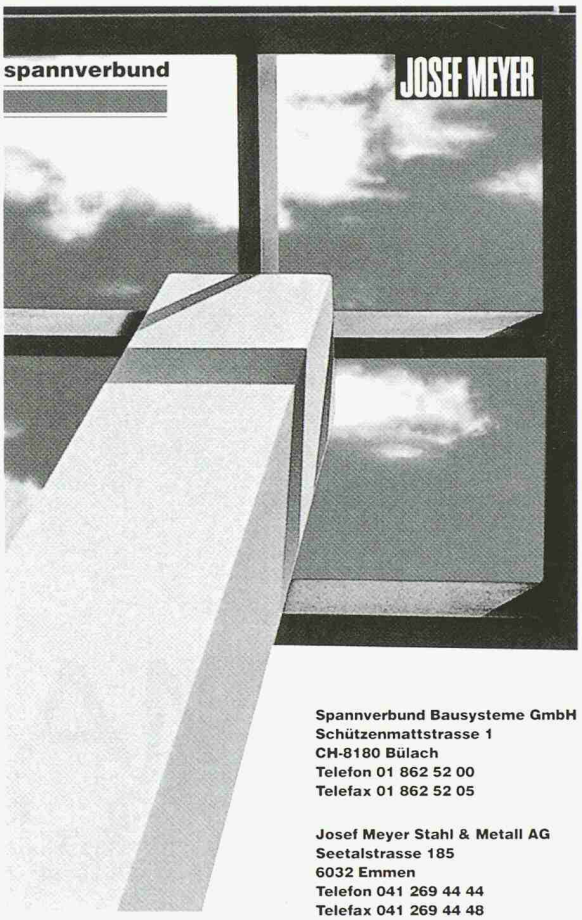


Spannverbund Bausysteme GmbH
Schützenmattstrasse 1
CH-8180 Bülach
Telefon 01 862 52 00
Telefax 01 862 52 05

Josef Meyer Stahl & Metall AG
Seetalstrasse 185
6032 Emmen
Telefon 041 269 44 44
Telefax 041 269 44 48



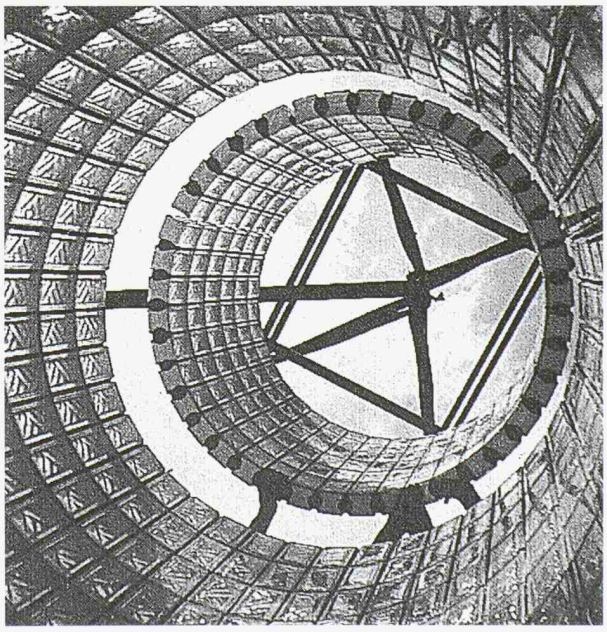

**GLASBAUSTEINE**
**VORGEFERTIGTE WÄNDE UND DECKEN**

CONTI

42, route de Satigny - 1217 Meyrin-Genève
Tél. 022/3414081 - Fax 022/3414082

# Kragplatten: Inox + Schweissung = Risiko!
# Egco Kragplatten sind risikolos:

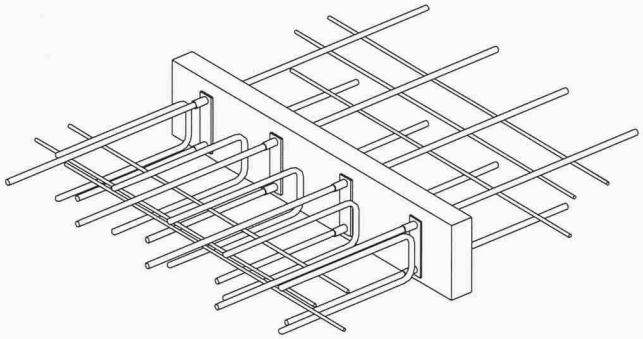

Typ N2-120

## EGCO box

Die Schweizer Kragplatte aus Baustahl mit V4A-Schutz und Feuerwiderstand F90: Damit sind Sie auf der rostlos sicheren Seite! Unsere Engineering-Abteilung löst Ihre Balkon-Probleme schnell und zuverlässig. Wir produzieren ISO-9001-zertifiziert, liefern auch Spezialteile kurzfristig, nach Ihren Einbau-Etappen, direkt auf die Baustelle und fakturieren über den Stahl- und Baufachhandel!

DIBT Zulassung Z-15.7-95 vom 28.8.97 Deutsches Institut für Bautechnik Berlin

In Deutschland erhalten Sie unsere Kragplatten unter dem Namen Eurobox

**Neue Egco Logistik:**
**franko Talbahnstation innert 24 bis max. 48 Std. verfügbar**

EGCO
**Die professionelle Lösung**

Egco AG, Industriestrasse 38, 3178 Bösingen, Telefon 031 740 55 55, Telefax 031 740 55 56, E-Mail technik@egco.ch, E-Mail admin@egco.ch

INTERGRAPH
# SmartSketch® 3.0

**Die neue Dimension für 2D Skizze, Entwurf & Detaillierung**

SmartSketch 3.0 ist die bislang wohl beeindruckendste Version und begeistert in seiner Preisklasse als das leistungsstärkste Produkt. Es garantiert eine Produktivitätssteigerung bei minimiertem administrativen Aufwand. SmartSketch 3.0 Anwender haben Spass in der Leichtigkeit der Bedienung dieser unvergleichlich innovativen INTERGRAPH-Lösung.

SmartSketch 3.0 ist multifunktional. Office Integration, CAD Kompatibilität, einfachste Handhabung sowie Parametrik wurden weiter verbessert und unterstützende Funktionen für die Erzeugung von Fliessbild-Entwürfen und Diagrammen hinzugefügt.

Darüber hinaus wurden in SmartSketch 3.0 die speziellen Anforderungen der Bau- und Prozessindustrie berücksichtigt. SmartSketch **und INTERGRAPHS SmartPlant-Lösungen integrieren sich nun auf einheitlicher Basis.**

- **7500 Symbole**
- **CAD neutral, liest/schreibt AutoCAD, Microstation, DXF, HTML, CGM-Format**
- **Web-Integration**
- **Microsoft-Office-Integration**
- **unerreicht einfache Handhabung**

**Einführungs-Angebot**

**SmartSketch 3.0** und ein **halber Schulungstag** in unserem Trainingscenter Zürich oder Basel.

**Fr. 999.-**
exkl. MwSt.

INTERGRAPH

**INTERGRAPH (Schweiz) AG**
Thurgauerstrasse 40, CH-8050 Zürich, **Tel. 01 308 48 48, Fax 01 308 49 19**
www.smartsketch.ch

Faxen oder einsenden an Intergraph (Schweiz) AG

**Ich profitiere vom INTERGRAPH-Angebot:**

Versionssprache ☐ D ☐ E ☐ F

Name Vorname

Firma

Strasse PLZ, Ort

Telefon Fax

Ort, Datum Unterschrift

Wir verweisen auf die allgemeinen Geschäftsbedingungen der Intergraph (Schweiz) AG.
**Weitere Informationen erhalten Sie unter http://www.smartsketch.ch, Tel. 01/308 48 48 oder Fax 01/308 49 19.**

# Genial.

*Oder wie würden Sie ein ausgereiftes 3D-CAD-Programm bezeichnen, das mit einem intelligenten 3D-Gebäudemodell arbeitet, für den Preis von 2D zu haben ist, u. a. höchsten Bedienungskomfort, durchgängige Projektbearbeitung, fotorealistische Darstellungen und detailgenaue Werkpläne bietet?*

## CADdy++ Architektur

Designed for Microsoft BackOffice

*Lassen Sie sich die Möglichkeiten unverbindlich zeigen.*

IngWare

Ingware GmbH
Bau-Informatik

Seestrasse 78
CH-8703 Erlenbach
Telefon 01-910 34 34
Telefax 01-910 34 35
www.caddy.ch

NIC Thür, Imfeld.



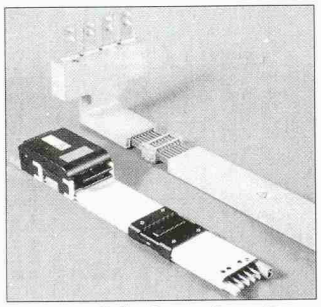

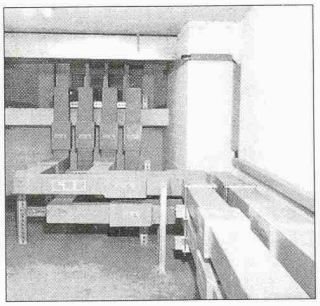

## Ihre Sicherheit – Unsere Kernkompetenz – LANZ Stromschienen 25 A – 8'000 A

**lanz oensingen ist der marktführende Stromschienenanbieter mit langjähriger Erfahrung und mit einem leistungsstarken kompletten Lieferprogramm:**

- Modernste, nach internationalen EN/IEC-Normen typengeprüfte Stromschienen 25 – 6'000 A/1'000 V bzw. 630 – 8'000 A/245 kV
- Schutzarten bis IP 68 korrosionsfest giessharzvergossen
- Rationelle „Just-in-time"-Produktion ISO 9001-zertifiziert

Profitieren Sie von unserer Kernkompetenz. Verlangen Sie Beratung, Offerte, rasche und preisgünstige Lieferung und Montage von

**lanz oensingen ag Tel. 062 388 21 21, Fax 062 388 24 24**

☐ **LANZ Stromschienen** interessieren mich! Bitte senden Sie Unterlagen.

☐ Könnten Sie mich besuchen? Bitte tel. Voranmeldung!

SS 03

Name/Adresse/Tel. _____

LANZ **lanz oensingen ag**
CH-4702 Oensingen · Telefon ++41/62 388 21 21

## Wirtschaftlich – wie die FERWAG-Fernwärmeleitung

Für den Heizungsbauer ist dieses hochwertige Stahlrohr ein raffiniert durchdachtes Baukasten-System • Das erleichtert die Planung, ermöglicht schnelle Montage, senkt Kosten • Besonders bei längeren Versorgungsleitungen wird dieses Tatsache zum gewichtigen Wirtschaftsfaktor • Nach der Verlegung werden sämtliche Verbindungsstellen durch unsere Monteure abgedichtet und ausgeschäumt • Garantie in eigener Sache! • Betriebstemperatur bis 130 °C, Betriebsdruck bis 40 bar.

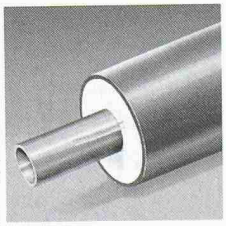

Verlangen Sie Spezial-Informationen

BRUGG **Rohrsysteme**

Brugg Rohrsystem AG
Fernwärme- und Flüssigkeitstransport-Leitungen

CH-5314 Kleindöttingen
Telefon 056-268 78 78
Telefax 056-268 78 79



## *Erfolgreich inserieren im «Schweizer Ingenieur und Architekt»*

# "Das Flachdach hat Zukunft!"

## Fachtagungen in Bern und Zürich.

**Welches Abdichtungssystem für welche Nutzung? Wo steht die Fachausbildung heute? Welche Anforderungen stellt der Bauherr? Antworten auf all diese Fragen und mehr erhalten Sie an einer der Fachtagungen in Bern oder Zürich!**

ZZ WANCOR · Sarnafil · VAPAROID · FOAMGLAS® · FLUM ROC

**Bern:** **Dienstag, 2. November 1999**
**Kursaal Bern**

**Zürich:** **Dienstag, 16. November 1999**
**Hotel Mövenpick, Regensdorf**

**Tagungspauschale: Fr. 120.–/Teilnehmer**
**(Einzahlungsschein folgt nach Anmeldung)**

**Anmeldetalon für** **Bern ❑** **Zürich ❑**

Firma: _____

Name(n)/Vorname(n): _____

Strasse/Nr.: _____

PLZ/Ort: _____

Tel.: _____ Fax: _____

Senden an: Fachtagung Flachdach, Postfach, 6060 Sarnen

Faxen an: 041 666 98 17

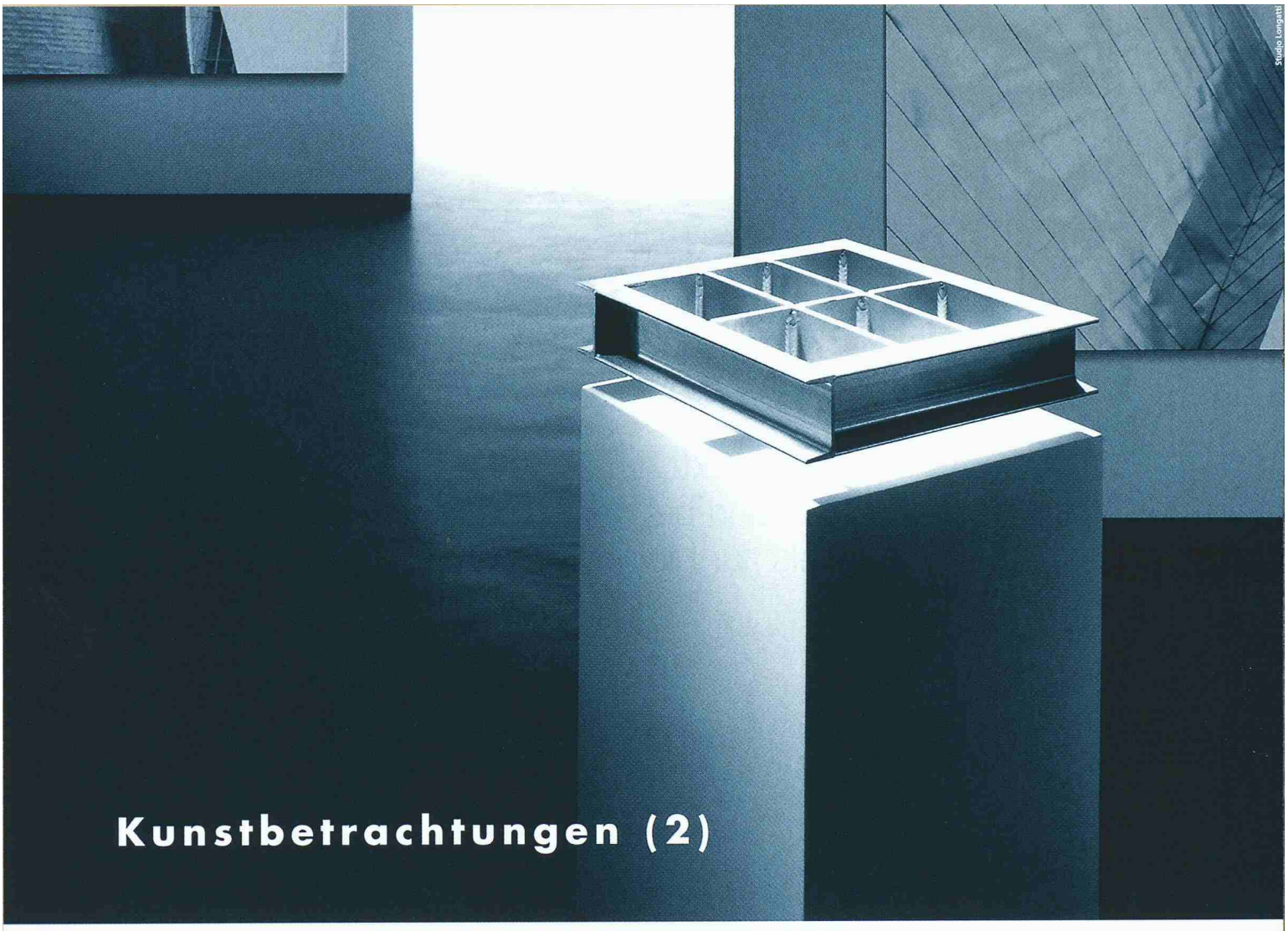


# Kunstbetrachtungen (2)

DURA-Stahlpilze beweisen nach einhelliger Meinung anerkannter Baukunstschaffender exemplarische Eigenschaften, wenn durchstanzgefährdete Bereiche von Flachdecken zu bewehren sind. Je nach Durchstanzlast sorgen sie allein oder zusammen mit DURA-Bügelkörben für eine markante Erhöhung des Tragwiderstands. Pilz- und Korbdimensionen sind vollendet aufeinander abgestimmt, was in jeder Situation zu sicheren und wirtschaftlichen Resultaten führt. In Kombination mit vorfabrizierten ORSO-Stahlbeton- und Stahlbeton-Verbundstützen ist selbst die durchgehend einheitliche Dimensionierung des ganzen statischen Systems von Stütze und Deckenanschluss keine Kunst. Genauso wenig, wie das Bestellen der ausführlichen technischen Dokumentation – Anruf genügt.

50 jahre·ans·years

**Aschwanden**

F.J. Aschwanden AG · 3250 Lyss · Tel. 032 387 95 95 · Fax 032 387 95 99 · www.aschwanden.com