Zeitschrift: Schweizerisches Handelsamtsblatt = Feuille officielle suisse du commerce = Foglio ufficiale svizzero di commercio

Herausgeber: Staatssekretariat für Wirtschaft

Band: 46 (1928)

Heft: 20

Heft

Nutzungsbedingungen

Die ETH-Bibliothek ist die Anbieterin der digitalisierten Zeitschriften auf E-Periodica. Sie besitzt keine Urheberrechte an den Zeitschriften und ist nicht verantwortlich für deren Inhalte. Die Rechte liegen in der Regel bei den Herausgebern beziehungsweise den externen Rechteinhabern. Das Veröffentlichen von Bildern in Print- und Online-Publikationen sowie auf Social Media-Kanälen oder Webseiten ist nur mit vorheriger Genehmigung der Rechteinhaber erlaubt. Mehr erfahren

Conditions d'utilisation

L'ETH Library est le fournisseur des revues numérisées. Elle ne détient aucun droit d'auteur sur les revues et n'est pas responsable de leur contenu. En règle générale, les droits sont détenus par les éditeurs ou les détenteurs de droits externes. La reproduction d'images dans des publications imprimées ou en ligne ainsi que sur des canaux de médias sociaux ou des sites web n'est autorisée qu'avec l'accord préalable des détenteurs des droits. En savoir plus

Terms of use

The ETH Library is the provider of the digitised journals. It does not own any copyrights to the journals and is not responsible for their content. The rights usually lie with the publishers or the external rights holders. Publishing images in print and online publications, as well as on social media channels or websites, is only permitted with the prior consent of the rights holders. Find out more

Download PDF: 12.07.2025

ETH-Bibliothek Zürich, E-Periodica, https://www.e-periodica.ch

Bern
Mittwoch, 25. Januar
1928

Schweizerisches Handelsamtsblatt

Berne
Mercredi, 25 Janvier
1928

Feuille officielle suisse du commerce · Foglio ufficiale svizzero di commercio

Erscheint täglich
ausgenommen Sonn- und Feiertage

XLVI. Jahrgang — XLVIme année

Paraît journellement
dimanches et jours de fête exceptés

Monatsbeilage
Wirtschaftliche und sozialstatistische Mitteilungen

Supplément mensuel
Rapports économiques et statistique sociale

Supplemento mensile
Rapporti economici

N° 20

Redaktion und Administration:
Handelsabteilung des Eidgenössischen Volkswirtschaftsdepartements — Abonnement: *Schweiz:* Jährlich Fr. 24.30, halbjährlich Fr. 12.30, vierteljährlich Fr. 6.30; Beilage: Fr. 12.30; 6.30; 3.30 — *Ausland:* Zuschlag des Porto — Es kann nur bei der Post abonniert werden — Preis einzelner Nummern 15 Cts. — Annoncen-Regie: Publicitas A.G. — Insertionspreis: 50 Cts. die sechsgespaltene Kolonelzeile (Ausland 65 Cts.)

Rédaction et administration:
Division du commerce du Département fédéral de l'économie publique — Abonnement: *Suisse:* un an fr. 24.30, un semestre fr. 12.30, un trimestre fr. 6.30; Supplément: Fr. 12.30; 6.30; 3.30 — *Etranger:* Plus frais de port — On s'abonne exclusivement aux offices postaux — Prix du numéro 15 cts. — Régie des annonces: Publicitas S. A. — Prix d'insertion: 50 cts. la ligne de colonne (l'étranger 65 cts.)

N° 20

Inhalt — Sommaire — Sommario

Konkurse. — Nachlassverträge. — Faillites. — Concordats. — Fallimenti. — Concordati. / Handelsregister. — Registre de commerce. — Registro di commercio. / Muster und Modelle. — Dessins et modèles. — Disegni e modelli.

Mitteilungen — Communications — Comunicazioni
Internationaler Postgirovcrkehr. — Service international des virements postaux.

Amtlicher Teil — Partie officielle — Parte ufficiale

Konkurse — Faillites — Fallimenti

Konkurseröffnungen — Ouvertures de faillites

(B.-G. 231 u. 232.)
(V. B.-G. v. 23. April 1920, Art. 123 u. 29.)

Die Gläubiger der Gemeinschuldner und alle Personen, die auf in Händen eines Gemeinschuldners befindliche Vermögensstücke Anspruch machen, werden aufgefordert, binnen der Eingabefrist ihre Forderungen oder Ansprüche unter Einlegung der Beweismittel (Schuldscheine, Buchauszüge usw.) in Original oder amtlich beglaubigter Abschrift dem betreffenden Konkursamte einzugeben.

Die Inhaber von Dienstbarkeiten, welche unter dem früheren kantonalen Recht ohne Eintragung in die öffentlichen Bücher entstanden und noch nicht eingetragen sind, werden aufgefordert, diese Rechte unter Einlegung allfälliger Beweismittel in Original oder amtlich beglaubigter Abschrift binnen 20 Tagen beim Konkursamt einzugeben. Die nicht angemeldeten Dienstbarkeiten können gegenüber einem gutgläubigen Erwerber des belasteten Grundstückes nicht mehr geltend gemacht werden, soweit es sich nicht um Rechte handelt, die auch nach dem Zivilgesetzbuch ohne Eintragung in das Grundbuch dinglich wirksam sind.

Desgleichen haben die Schuldner der Gemeinschuldner sich binnen der Eingabefrist als solche anzumelden bei Straffolgen im Unterlassungsfalle.

Wer Sachen eines Gemeinschuldners als Pfandgläubiger oder aus andern Gründen besitzt, hat sie ohne Nachteil für sein Vorzugsrecht binnen der Eingabefrist dem Konkursamte zur Verfügung zu stellen bei Straffolgen im Unterlassungsfalle; im Falle ungerechtfertigter Unterlassung erlischt zudem das Vorzugsrecht.

Die Inhaber von Pfandtiteln auf der Liegenschaft des Gemeinschuldners haben sie innerhalb der gleichen Frist dem Konkursamt einzureichen.

Den Gläubigerversammlungen können auch Mitschuldner und Bürgen des Gemeinschuldners, sowie Gewährspflichtige beiwohnen.

(L. P. 231 et 232.)
(O. T. F. du 23 avril 1920, Art. 123 et 29.)

Les créanciers des faillis et ceux qui ont des revendications à exercer, sont invités à produire, dans le délai fixé pour les productions, leurs créances ou revendications à l'office et à lui remettre leurs moyens de preuve (titres, extraits de livres, etc.) en original ou en copie authentique.

Les titulaires de servitudes nées sous l'empire de l'ancien droit cantonal sans inscription aux registres publics et non encore inscrites, sont invités à produire leurs droits à l'office des faillites dans les 20 jours, en joignant à cette production les moyens de preuve qu'ils possèdent en original ou en copie certifiée conforme. Les servitudes qui n'auront pas été annoncées ne seront pas opposables à un acquéreur de bonne foi de l'immeuble grevé, à moins qu'il ne s'agisse de droits qui, d'après le C.C.S. également, produisent des effets de nature réelle en l'absence d'inscription au registre foncier.

Les débiteurs du failli sont tenus de s'annoncer sous les peines de droits dans le délai fixé pour les productions.

Ceux qui détiennent des biens du failli, en qualité de créanciers gagistes ou à quelque titre que ce soit, sont tenus de les mettre à la disposition de l'office dans le délai fixé pour les productions, tous droits réservés; faute de quoi, ils encourront les peines prévues par la loi et seront décbus de leur droit de préférence, sauf excuse suffisante.

Les porteurs de titres garantis par une bypotbèque sur les biens du failli sont tenus de remettre leurs titres à l'Office dans le même délai.

Les codébiteurs, cautions et autres garants du failli ont le droit d'assister aux assemblées de créanciers.

Kt. Zürich *Konkursamt Zürich (Altstadt)* (189²)
Gemeinschuldner: Reisebureau Alpina A.-G. für Schweiz. Fremdenverkehr, in Zürich 1, Bahnhofstrasse 108.
Datum der Konkurseröffnung: 13. Januar 1928.
Summarisches Verfahren, Art. 231 Sch. K. G.
Eingabefrist: Bis 14. Februar 1928.

Kt. Zürich *Konkursamt Aussersihl-Zürich* (190²)
Gemeinschuldnerin: Firma Emil Germann & Co., Rohrmöbel-, Korbwaren-, Stubenwagenfabrikation, Kommanditgesellschaft, Zürich 4, Anwandstrasse 5.
Datum der Konkurseröffnung: 19. Januar 1928.
Erste Gläubigerversammlung: Freitag, den 3. Februar 1928, nachmittags 3 Uhr, im «Café Oertli», Werdstrasse 31, in Zürich 4.
Eingabefrist: Bis 25. Februar 1928.

Kt. Luzern *Konkursamt Hitzkirch* (212)
Ausgeschlagene Verlassenschaft des Mederlet, Eugen, Kaufmann, von Ersdorf (Elsass-Lothringen), wohnhaft gewesen in Aesch (Luzern).
Datum der Liquidationseröffnung: 20. Januar 1928.
Erste Gläubigerversammlung: Montag, den 6. Februar 1928, nachmittags 3½ Uhr, im Bureau des Konkursamtes in Hitzkirch.
Eingabefrist: Bis 7. Februar 1928.
Diejenigen Gläubiger, welche die Eingabe im öffentlichen Inventar bereits an die Gemeinderatskanzlei Aesch angemeldet haben, sind einer nochmaligen Eingabe enthoben.

Kt. Schwyz *Konkursamt Arth, in Oberarth* (213)
Gemeinschuldner: Müller, Jakob, Hotel Adler, Arth.
Datum der Konkurseröffnung: 7. Januar 1928.
Erste Gläubigerversammlung: Freitag, den 3. Februar 1928, nachmittags 2 Uhr, im Gasthaus zum Oehsen, in Oberarth.
Eingabefrist: Bis und mit 25. Februar 1928.

Kt. Aargau *Konkursamt Rheinfelden* (191)
Gemeinschuldner: Wunderlin, Alfred, geb. 1866, Holzhandlung, von und in Wallbach.
Datum der Konkurseröffnung infolge Konkursbetreibung: 18. Januar 1928.
Erste Gläubigerversammlung: Dienstag, den 14. Februar 1928, nachmittags 3 Uhr, im Gerichtssaale in Rheinfelden.
Eingabefrist: Bis und mit dem 29. Februar 1928.
Eingabefrist bezüglich der Liegenschaften: Int.-Reg. Wallbach Nrn. 47, 48, 49, 50, 51, 52, 59, 62, 63, 65, 80, 95, 157, 226, 303, 304, 587, 588, 589, 590, 591, und Mumpf Nr. 745: 19. Februar 1928.

Ct. du Valais *Office des faillites de Sierre* (192)
Faillie: Société en nom collectif Varonier Frères, à Sierre.
Date de l'ouverture de la faillite: 18 janvier 1928, à 15 heures.
Première assemblée des créanciers: 7 février 1928, à 15 heures, à l'Hôtel de la Poste, à Sierre.
Délai pour les consignes: 28 février 1928.

Ct. de Neuchâtel *Office des faillites de la Chaux-de-Fonds* (193)
Failli: Genzoni, Jacques, fils de Jacques et de Rachel née Jolli, né le 12 novembre 1887, originaire de Semione (Tessin), marchand primeurs, à la Chaux-de-Fonds, Rue de la Balance 17 et Kiosque Rue Léopold-Robert.
Date du jugement prononçant l'ouverture de la faillite: 12 janvier 1928.
Liquidation sommaire, art. 231 L. P.
Délai pour les productions: 14 février 1928 inclusivement.

Kollokationsplan — Etat de collocation

(B.-G. 249, 250 u. 251.)

Der ursprüngliche oder abgeänderte Kollokationsplan erwächst in Rechtskraft, falls er nicht binnen zehn Tagen vor dem Konkursgerichte angefochten wird.

(L. P. 249, 250 et 251.)

L'état de collocation, original ou rectifié, passe en force, s'il n'est attaqué dans les dix jours par une action intentée devant le juge qui a prononcé la faillite.

Kt. Zürich *Konkursamt Grüningen* (118¹)
Im Konkurse über Schwarzenbach-Zuber, Robert, Kaufmann, geb. 1891, von Rüschlikon, wohnhaft in Gossau (Zürich), gewesener unbeschränkt haftbarer Gesellschafter der am 21. September 1927 im Handelsregister gelöschten Kommanditgesellschaft R. Schwarzenbach & Cie., in Wädenswil, liegen der Kollokationsplan und das Inventar beim obgenannten Konkursamt zur Einsicht auf.
Klagen auf Anfechtung des Kollokationsplanes sind innert einer Frist von zehn Tagen, welche am 28. Januar 1928 abläuft, beim Einzelrichter im beschleunigten Verfahren des Bezirksgerichtes Hinwil durch Einreichung einer Klageschrift im Doppel anhängig zu machen, ansonst der Plan als anerkannt betrachtet würde.
Innert der gleichen Frist sind allfällige Beschwerden betreffend die Zuteilung von Kompetenzstücken bei der Aufsichtsbehörde anzuheben.

Kt. Zürich *Konkursamt Riesbach-Zürich* (149¹)
Im Koukurse über die Firma Siegrist & Nell, Baugeschäft, Wildbachstrasse 47, in Zürich 8, liegt der Kollokationsplan den beteiligten Gläubigern beim Konkursamt Riesbach Zürich zur Einsicht auf.
Klagen auf Anfechtung des Planes sind bis zum 31. Januar 1928 gerichtlich anhängig zu machen, widrigenfalls der Plan als anerkannt betrachtet würde.
Innert der gleichen Frist sind allfällige Begehren um Abtretung von Rechtsansprüchen im Sinne von Art. 260 Sch. K. G. dem Konkursamt einzureichen.

Kt. Zürich *Konkursamt Schlieren* (211²)
Gemeinschuldner: Baur, Friedrich, elektrotechnische Artikel en gros, Dietikon.
Anfechtungsfrist: Bis und mit 4. Februar 1928.

Kt. Bern *Konkursamt Bern-Stadt* (194/5)
Gemeinschuldner: Battistoni & Kleinberg, Konfektionsgeschäft, Schwanengasse 1, in Bern.
Anfechtungsfrist: Bis und mit 4. Februar 1928.
Gemeinschuldner: Krähenbühl, Ernst, Installations-Geschäft, Brunnadernstrasse 75, in Bern.
Anfechtungsfrist: 4. Februar 1928.

Kt. Bern *Konkursamt Thun* (196)
Gemeinschuldnerin: Firma R. Buchschaehers Erben, Autogarage, in Thun.
Anfechtungsfrist: Bis und mit 4. Februar 1928.

Ct. de Fribourg *Office des faillites de l'arr. de la Glâne, à Romont* (197)
Failli: Lapaire, Léon-Paul-Louis, dit Joseph Léon, exploitation du magasin «Aux Quatre Saisons», épicerie, charcuterie, viande fumée, primeurs, à Romont.
Délai pour intenter action ou opposition: 10 jours.

Ct. de Vaud *Office des faillites d'Yverdon* (214)
Failli: Moeri, Ernest, boucher, à Yverdon.
Délai pour intenter action: 10 jours à dater de cette publication.

Schluss des Konkursverfahrens — Clôture de la faillite

(B.-G. 268.) (L. P. 268.)

Kt. Zürich *Konkursamt Zürich (Altstadt)* (215)
Gemeinschuldnerin: Kommanditgesellschaft James E. Martin & Cie., Weisses Stern-Licht, in Zürich 1, Limmatquai 58.
Datum des Konkursschlusses: 21. Januar 1928.

Ct. de Fribourg *Office des faillites de la Gruyère, à Bulle* (199)
Failli: Pythoud-Castella, Paul, à Albeuve.
Date de la clôture: 21 janvier 1928.

Kt. Aargau *Konkursamt Bremgarten* (216/7)
Gemeinschuldnerin: Firma Stöckli & Birrer, Baugeschäft, in Bremgarten.
Datum des Schlusses: 17. Dezember 1927.
Gemeinschuldner: Stöckli, Albert, Maurermeister, in Bremgarten.
Datum des Schlusses: 7. Januar 1928.

Konkurssteigerungen — Vente aux enchères publiques après faillite
(B.-G. 257.) (L. P. 257.)

Vendita all' incanto dei beni appartenenti alla massa
(L. E. 257)

Kt. Bern *Konkursamt Biel* (200)
Im Konkursverfahren über die Gebr. Hans und Fritz Stettler, mechanische Werkstätte, in Biel, werden Freitag, den 24. Februar 1928, vormittags 11 Uhr, im Bureau des Konkursamtes in Biel, an eine öffentliche Steigerung gebracht:
1. Eine Besitzung an der Freiestrasse in Biel, Plan Blatt 26, Parzelle Nr. 2086[II], enthaltend: Wohnhaus, Remise, Sitz und Hofraum, im Halte von 3,33 Aren. Die Gebäulichkeiten sind unter Nrn. 42 und 42 A für Fr. 33,900 brandversichert.
Grundsteuerschatzung Fr. 43,450.
2. Die mitverpfändeten Maschinen, maschinellen Einrichtungen und Werkzeuge usw. im Schatzungswerte von Fr. 4693.
3. Eine Besitzung an der Freiestrasse in Biel, Plan Blatt 26, Parzelle Nr. 6049, enthaltend: Wohnhaus, Schreinerwerkstatt, Sitz und Hofraum, im Halte von 2,14 Aren. Die Gebäude sind unter Nrn. 44 und 44 A für Fr. 47,400 brandversichert.
Grundsteuerschatzung Fr. 56,000.
Die Steigerungsbedingungen und das Lastenverzeichnis liegen vom 14. Februar 1928 an im Bureau des Konkursamtes Biel zur Einsicht auf.

Kt. Appenzell A.-Rh. *Konkursamt Vorderland in Heiden auf Requisition des Konkursamtes Unterrheintal* (218/9)
Einmalige konkursrechtliche Liegenschaftssteigerung.
Gemeinschuldnerin: Steinbruch- & Steinmetzgesellschaft St. Margrethen-Walzenhausen (Speidel & Bertschi).
Abhaltung der Steigerung: Dienstag, den 21. Februar 1928, nachmittags 8 Uhr, im «Löwen» Platz, Walzenhausen.
Auflage der Steigerungsbedingungen: Ab 7. Februar 1928 beim Konkursamt Vorderland in Heiden und beim Konkursamt Unterrheintal in St. Margrethen.
Nur einmalige Steigerung.
Grundpfand:
1. Die Liegenschaft Nr. 490 im Gaismoos in Walzenhausen, bestehend in Wohnhaus mit angebautem Stadel und Wiesboden, assekuriert für Franken 13,700 (ohne Zusatzversicherung).
2. a) Steinbruch mit Abfuhrstrasse und Schmiedegebäude, im Gaismoos, Walzenhausen; b) Steinbruch mit Abfuhrstrasse im Heldstadel in Walzenhausen; c) ein Stück Waldung im Weilen und ein Stück Waldboden im Bild in Walzenhausen.
Zugehör: Gemäss Art. 805 Z. G. B. die zu den Steinbrüchen gehörigen Krahnen, Ladböcke, Wagen, das Steinbruch- und Steinhauerwerkzeug.

Einmalige konkursrechtliche Liegenschaftssteigerung.
Gemeinschuldner: Speidel, Karl, Steinmetzmeister, Gaismoos, Walzenhausen.
Abhaltung der Steigerung: Dienstag, den 21. Februar 1928, nachmittags 2 Uhr, im «Löwen» Platz, Walzenhausen.
Auflage der Steigerungsbedingungen: Ab 7. Februar 1928.
Nur einmalige Steigerung.
Grundpfand: Die Liegenschaft Nr. 490 A im Gaismoos, Walzenhausen, bestehend in Wohnhaus mit Werkstätte, assekuriert für Fr. 33,600 und zugehörigem Boden.

Kt. St. Gallen *Konkursamt Neutoggenburg in Lichtensteig* (201[2])
Erste konkursrechtliche Liegenschaftssteigerung.
Gemeinschuldnerin: Tricotine A. G., in Liq., in Brunnadern.
Ganttag: Mittwoch, den 29. Februar 1928, nachmittags 3½ Uhr.
Gantlokal: Wirtschaft zur «Krone» in Brunnadern.
Auflage der Steigerungsbedingungen: Vom 10. bis und mit 20. Februar 1928.
Grundpfand:
1. Ein Wohnhaus mit Zugebäude in Ebnet-Brunnadern, unter Nr. 372 assek. zu Fr. 29,400.
2. Platz und Hofraumboden 374 m².
Schatzungssumme Fr. 26,000.
Im übrigen wird auf Art. 257-259 Sch. K. G. und Art. 71 ff. K. V., sowie Art. 130 ff. V. Z. G. verwiesen.

Kt. Graubünden *Konkursamt Chur* (220)
Konkursamtliche Liegenschaften-Verwertung. — I. Steigerung.
Nachlass des verstorbenen Brunold-Lendi, J., Chur.
Steigerungsobjekte:
1. Liegenschaft Kat.-Nr. 3160, Plan 129, bestehend aus Wohn- und Geschäftshaus Nr. 261[I] an der Oberen Gasse, Chur.
2. Liegenschaft Kat.-Nr. 3166, Plan 129, bestehend aus 2 Magazingebäuden Nrn. 427 und 428[I] an der Praximergasse/Metzgergasse, Chur.
Schätzung Fr. 110,000.
Datum und Ort der Steigerung: Mittwoch, den 29. Februar 1928, nachmittags 2½ Uhr, im Bureau des Konkursamtes Chur (Kornplatz), Zimmer Nr. 7.
Auflage der Steigerungsbedingungen: 18. Februar 1928.

Ct. del Ticino *Ufficio dei fallimenti di Lugano* (202)
Avviso di primo incanto immobili.
Fallimento: «Toro» S. A., con sede in Castagnola (società anonima prodotti alimentari e chimici).
Immobili da realizzare:
Nel comune di Castagnola:

N° di mappa 896 a: Cassarate, terreno 2806 m²	fr.	19,642.—
N° di mappa 896 b: Cassarate, laboratorio, 1500 m²	»	70,950.—
Accessori ed infissi come da inventario	»	19,823.20
Totale	fr.	110,425.20

Data e luogo dell' incanto: 27 febbraio 1928, ore 15, presso l'Ufficio Esecuzioni e Fallimenti di Lugano.
Condizioni d'asta: A partire dal 17 febbraio 1928.

Nachlassverträge — Concordats — Concordati

Nachlassstundung und Aufruf zur Forderungseingabe
(B.-G. 295—297 und 300.)
Sursis concordataire et appel aux créanciers
(L. P. 295—297 et 300.)

Den nachbenannten Schuldnern ist für die Dauer von zwei Monaten eine Nachlassstundung bewilligt worden.
Die Gläubiger werden aufgefordert, ihre Forderungen in der Eingabefrist beim Sachwalter einzulegen, unter der Androhung, dass sie im Unterlassungsfalle bei den Verhandlungen über den Nachlassvertrag nicht stimmberechtigt wären.
Eine Gläubigerversammlung ist auf den unten hierfür bezeichneten Tag einberufen. Die Akten können während zehn Tagen vor der Versammlung eingesehen werden.

Les débiteurs ci-après ont obtenu un sursis concordataire de deux mois.
Les créanciers sont invités à produire leurs créances auprès du commissaire dans le délai fixé pour les productions, sous peine d'être exclus des délibérations relatives au concordat.
Une assemblée des créanciers est convoquée pour la date indiquée ci-dessous. Les créanciers peuvent prendre connaissance des pièces pendant les dix jours qui précèdent l'assemblée.

Kt. Zürich *Konkurskreis Höngg* (221)
Schuldner: Merletti, Mario, Baugeschäft, in Höngg, Zürcherstr. 47.
Datum der Bewilligung der Stundung durch Beschluss des Bezirksgerichts Zürich 3. Abteilung: 20. Januar 1928.
Sachwalter: Dr. Konrad Bloch, Rechtsanwalt, Zürich.
Eingabefrist: Bis zum 16. Februar 1928 schriftlich beim Sachwalter.
Gläubigerversammlung: Freitag, den 9. März 1928, nachmittags 2½ Uhr, im Restaurant Strohhof, Peterstrasse, Zürich 1.
Die Akten können ab 29. Februar 1928 im Bureau des Sachwalters, Bahnhofstrasse 40, Zürich 1, eingesehen werden.

Kt. Bern *Konkurskreis Nidau* (203)
Schuldnerin: Heil, Elsa, Schuhhandlung, Aegerten.
Datum der Bewilligung der Stundung: 20. Januar 1928. (Sch. B. K. Art. 293.)
Sachwalter: F. Alioth, Bücherexperte i. Fa. Treuhand- & Revisionsbureau Biel A.-G., Biel.
Die Forderungen sind bis und mit dem 17. Februar 1928 dem Sachwalter anzumelden.
Gläubigerversammlung: Donnerstag, den 8. März 1928, nachmittags 2 Uhr, im Hotel La Gare, kleiner Saal, in Biel.
Die Akten können während 10 Tagen vor der Gläubigerversammlung beim Sachwalter im Bureau der Treuhand- & Revisionsbureau Biel A.-G., Nidaugasse 29, in Biel, eingesehen werden.

Kt. Schwyz *Konkurskreis Schwyz* (173[2])
Schuldnerin: Firma J. Wildi, Comestibles, vormals Wildi & Bächinger, in Brunnen.
Datum der Bewilligung der Stundung durch Beschluss des Bezirksgerichts Schwyz: 13. Januar 1928.
Sachwalter: Josef Reding, Notar, Oberarth.
Eingabefrist: Binnen 20 Tagen, d. h. bis und mit 9. Februar 1928 beim Sachwalter.
Ort und Zeit der Gläubigerversammlung und der Aktienauflegung werden später bekannt gegeben.

Ct. de Vaud *District de Lausanne* (204)
Débiteur: Crottaz, Louis, ci-devant cafetier, à Renens-Croisée.
Date du jugement accordant le sursis concordataire par le président du tribunal civil du district de Lausanne: 17 janvier 1928.
Commissaire au sursis: E. Cavin, préposé aux faillites, Lausanne.
Délai pour les productions: 20 jours échéant le 14 février 1928.
Assemblée des créanciers: Lundi 5 mars 1928, à 14½ heures, à l'Evêché, à Lausanne.
Les pièces seront à la disposition des intéressés dès le 24 février 1928, au bureau du commissaire, Jumelles 4, à Lausanne.

Verlängerung der Nachlassstundung — Prolongation du sursis concordataire
(B.-G. 295, Abs. 4.) (L. P. 295, al. 4.)

Ct. de Berne *District de Delémont* (206)
Le président du tribunal de Delémont a prolongé jusqu'au 14 avril 1928 le sursis concordataire qu'il a accordé à Amarca, Albert, négociant, Rue de l'Hôpital, à Delémont.
L'assemblée des créanciers qui avait été fixée au 31 janvier 1928, est renvoyée au lundi 2 avril 1928, à 11 heures du matin, en l'étude du commissaire.
Delémont, le 21 janvier 1928.
Le commissaire: **Raymond Schmid**, avocat et notaire.

Ct. de Berne *District de Neuveville* (205)
Par décision du président du tribunal du district de Neuveville, le sursis concordataire, accordé à Carstens, Dietrich, hôtelier, à Prêles, le 24 novembre 1927, est prolongé pour deux mois, c'est-à-dire du 24 janvier au 24 mars 1928.
Bienne, le 20 janvier 1928.
Le commissaire au sursis: **Emil Aeschbacher**, notaire.

Verhandlung über den Nachlassvertrag
(B.-G. 304 und 317.)
Délibération sur l'homologation de concordat
(L. P. 304 et 317.)

Die Gläubiger können ihre Einwendungen gegen den Nachlassvertrag in der Verhandlung anbringen.

Les opposants au concordat peuvent se présenter à l'audience pour faire valoir leurs moyens d'opposition.

Kt. Zürich *Bezirksgericht Zürich 3. Abteilung* (207)
Schuldner: Graf, W., Trikotgeschäft, Stationsstrasse 39, in Zürich 3.
Tag, Stunde und Ort der Verhandlung: Mittwoch, den 8. Februar 1928, nachmittags 4 Uhr, vor Bezirksgericht Zürich 3. Abteilung, Bezirksgebäude Badenerstrasse, Sitzungszimmer 140.

Kt. Bern *Richteramt II von Bern* (208)
Schuldner: Hilfiker & Käser, Weinhandlung, Nägeligasse 6, Bern.
Datum der Verhandlung: Donnerstag, den 2. Februar 1928, vormittags 10 Uhr, vor Richteramt II Bern, Zimmer Nr. 39, im Amthause Bern.

Bestätigung des Nachlassvertrages — Homologation du concordat
(B.-G. 308.) (L. P. 308.)

Kt. Bern *Richteramt Niedersimmental* (209)
Nachlassschuldner: Schletti-Imobersteg, Fritz, Büffetier, Spiez.
Datum der Bestätigung: 9. Januar 1928. Der Entscheid ist in Rechtskraft erwachsen.

Ct. de Berne *District de Porrentruy* (210)

A notre audience du 11 janvier 1928, nous avons homologué le concordat, interveuu apès faillite, entre Bourquin, Emile, négociant, à Porrentruy, et ses créanciers. Ce jugement, devenu définitiv, est rendu public par les présentes.

Porrentruy, le 23 janvier 1928.

Le président du tribunal: **Dr. Richard.**

Handelsregister — Registre de commerce — Registro di commercio

I. Hauptregister — I. Registre principal — I. Registro principale

Bern — Berne — Berna

Bureau Bern

Epicerie, Mercerie. — 1928. 20. Januar. Die Firma **R. Tschannen-Tanner**, Spezerei- und Merceriehandluug, in Bern (S. H. A. B. Nr. 106 vom 21. April 1910, Seite 729), ist infolge Verkaufs des Geschäfts erloschen.

20. Januar. Die Firma **Milchverwertungsgenossenschaft Köniz & Umgebung**, mit Sitz in Köniz (S. H. A. B. Nr. 119 vom 23. Mai 1914, Seite 883 und dortige Verweisung), hat in der Hauptversammluug vom 6. Februar 1926 am Platze der ausgetreteuen Ernst Zoss, Präsident; Rudolf Hänni, Kassier; Rudolf Matter, Sekretär, und Gottlieb Streit, Vizepräsident, neu gewählt: als Präsideut: Emil Spycher, Landwirt, von und in Köniz; als Vizepräsideut: Erust Zahnd, Landwirt, von Wahlern, in Schliern bei Köniz; als Kassier: Fritz Spycher, Landwirt im Lehn, von und zu Köniz, bisher Beisitzer; als Sekretär: Fritz Streit, Laudwirt, vou Köniz, in Schwanden daselbst. Präsident und Sekretär zeichnen kollektiv. Die Unterschriften Zoss und Matter sind erloschen.

20. Januar. Die **Milchversorgungsgenossenschaft Herzwil**, mit Sitz in Herzwil, Gde. Köniz (S. H. A. B. Nr. 170 vom 24. Juli 1923, Seite 1470), hat in der Hauptversammlung vom 22. Dezember 1927 am Platze der ausgetretenen Niklaus Spycher, Vizepräsideut, und Ernst Nyffeler, Sekretär, deren Unterschrifteu erloscheu sind, neu gewählt: als Vizepräsident: Johann Bürgi, von Aarberg, Vorsteher der Austalt Grube, und als Sekretär: Adolf Winzenried allié Winzenried, von Köniz, Landwirt, in Herzwil.

Chemische Produkte. — 20. Januar. Die Aktiengesellschaft unter der Firma **Althaus A. G.**, Fabrikation und Handel mit chemischen Produkten, mit Sitz iu Zollikofen (S. H. A. B. Nr. 156 vom 8. Juli 1926, Seite 1249 und dortige Verweisuug), hat in der Generalversammlung vom 13. Dezember 1927 ihre Statuten revidiert und dabei folgende Abänderung der im Schweizerischen Handelsamtsblatt publizierteu Tatsachen getroffen: Die Gesellschaft kann Liegenschaften, industrielle Aulagen oder andere nach kaufmäuuischer Art geführte Betriebe erwerben, veräussern, selbst betreibeu, mieten oder vermieteu. Das Aktienkapital von Fr. 650,000 wird reduziert auf Fr. 65,000 durch gleichzeitige Herabsetzung und Abstempelung jeder Aktie von nominell Fr. 500 auf Fr. 50. Aus dem Verwaltungsrat sind infolge Demission ausgeschieden: Antoine Rehfous, Arnold Desbiolles und Adolf de Jongh. Neu wurdo in den Verwaltuugsrat gewählt: Hermann Gérard Wellbergen, von Groningen (Holland), Kaufmann, in Zürich (ohne Unterschriftsberechtigung). Die übrigen im Handelsamtsblatt publizierten Tatsachen bleiben unverändert.

20. Jauuar. Aus dem Stiftungsrat der **Stiftung Alpina**, mit Sitz in Gümligeu (S. H. A. B. Nr. 304 vom 31. Dezember 1925, Seito 2179), sind ausgeschieden: Ludwig Hahn infolge Todes und Emil Berger infolge Wegzugs; ihre Unterschriften sind erloscheu. Der Verwaltungsrat der Alpina A. G. in Gümligen hat in seiner Sitzung vom 14. Januar 1928 gewählt: Dr. Alfred Pfister, von Uetendorf, Direktor der «Alpina A. G.», in Gümligen, als Präsident des Stiftungsrates, und Arthur Lüscher, Kaufmann, von und in Bern, als Geschäftsführer. Dieselben zeichnen kollektiv zu zweien.

20. Januar. Aus dem Vorstand der **Wohnungs- & Wohlfahrtsgenossenschaft der Lederfabrik Alpina in Gümligen**, mit Sitz in Gümligen (S. H. A. B. Nr. 52 vom 4. März 1926, Seite 390 und dortige Verweisung), ist Emil Berger infolge Wegzugs ausgeschieden; dessen Unterschrift ist erloschen.

Bäckerei, Konditorei. — 21. Januar. Die Firma **Wwe. Ida Rieser**, Bäckerei-Konditorei, iu Kirchlindach (S. H. A. B. Nr. 27 vom 4. Februar 1925, Seite 188), wird infolge Eröffnung des Konkurses von Amtes wegen gestrichen.

Bureau de Delémont

Lingerie, bonneterie. — 21 jauvier. La raison individuelle **Léon Wuillemin-Bouele**, à Delémont, lingerie et bonneterie (F. o. s. du c. n° 125 du 31 mai 1922, page 1053), est radiée pour cause de cessation de commerce.

Horlogerie. — 21 jauvier. La raison individuelle **Charles Beuchat-Meyer**, fabrication et commerce d'horlogerie, à Bassecourt (F. o. s. du c. n° 236 du 8 octobre 1924, page 1665), est radiée d'office ensuite de la faillite du titulaire.

Entreprises électriques. — 21 janvier. La raison individuelle **Otto Kubler**, à Delémont, entreprises électriques (F. o. s. du c. n° 211 du 5 septembre 1918, page 1421), est radiée d'office ensuite de la faillite du titulaire.

Luzern — Lucerne — Lucerna

1928. 19. Januar. **Obstverwertungsaktiengesellschaft Sempach-Station**, mit Sitz in Sempach (S. H. A. B. Nr. 224 vom 25. September 1926, Seite 1701 und dortige Verweisung). An deu Verwalter Jakob Neff-Eisenhut, von Appenzell, in Oberaach (Thurgau), wird Einzelprokura erteilt. Die Prokura von Josef Estermann ist erloschen.

19. Jauuar. **Käsereigenossenschaft Moosschür-Stechenrain**, mit Sitz in Hellbühl, Gemeinde Neuenkirch (S. H. A. B. Nr. 65 vom 19. März 1914, Seite 466 und dortige Verweisung). An der Geueralversammlung vom 21. Dezember 1927 wurden die Statuten revidiert. Danach wurden folgende publizierte Tatsachen abgeändert: Der Austritt aus der Genossenschaft kann jeweilen nur auf Schluss des Milch- oder Rechnungsjahres, also auf den 1. Mai erfolgen und muss mindestens vier Monate vorher durch chargierten Brief dem Präsidenten angezeigt werden. Die Organe der Genossenschaft sind: a) die Genossenschaftsversammlung; b) der Vorstand; c) die Rechnungsrevisoren; d) die Delegierten zum Verband. Die rechtsverbindliche Unterschrift führen der Präsident und Aktuar kollektiv. Der Vorstand setzt sich wie folgt zusammen: Präsident ist Peter Muff, von Littau und Neuenkirch, in Littau (bisher Vizepräsident); Vizepräsident: Xaver Ineichen, von und in Littau (bisher Hüttenmeister); Kassier: Josef Muff, von und in Neuenkirch (bisher); Aktuar: Xaver Degen, von Luzern und Neuenkirch, in Neuenkirch, und Hüttenmeister: Kaspar Lang, Sohn, von und in Neuenkirch; alle sind Landwirte. Paul Helfenstein und Gottfried Ineichen sind aus dem Vorstand zurückgetreten; ihre Unterschriften sind erloschen.

Berichtigung. — In der Publikation betreffeud die **Schweizerische Industriegas-Gesellschaft A. G.**, in Luzeru (S. H. A. B. Nr. 13 vom 17. Januar 1928, Seite 98), ist die französische Firma zu berichtigen; sie lautet: **Société Suisse de Gaz Industriels S. A.**, nicht «Industrielles».

Mosterei, Brennerei usw. — 20. Januar. Wilhelm Herzog, Vater, Xaver Herzog, beide von Münster und Hochdorf, und Leo Bussmann-Herzog, von Egolzwil; alle wohnhaft in Hochdorf, haben unter der Firma **Herzog & Cie.**, in Hochdorf, eine Kollektivgesellschaft eingegangen, welche mit 1. Januar 1928 begonnen hat. Die rechtsverbindliche Unterschrift führt allein Xaver Herzog. Mosterei, Brennerei, Getränkehandlung und Handel in den erzeugten und Landesprodukten. Bellevuestrasse.

Hotel. — 20. Januar. Die Firma **Karl Sigrist**, in Luzern (S. H. A. B. Nr. 157 vom 9. Juli 1926, Seite 1263 und dortige Verweisung), verzeigt als Natur des Geschäfts nurmehr: Betrieb des Hôtel de la Paix, Museggstrasse Nr. 2.

20. Januar. Inhaberin der Firma **Sichler, Corsethaus zur Passage**, in Luzern, ist Frl. Melly Sichler, württembergische Staatsangehörige, wohnhaft in Luzern. Korsett-Spezialgeschäft, Schwanenplatz, Passage zum Stein.

Freiburg — Fribourg — Friburgo

Bureau de Bulle (district de la Gruyère)

Boulangerie, épicerie, mercerie. — 1928. 19 janvier. Le chef do la raison **Charles Audergon**, à Vaulruz, est Charles Audergon, fils d'Isidore, originaire de Cutterwil et Chésopelloz, domicilié à Vaulruz. Boulangeric, épicerie, mercerie. Au Village.

Nouveautés. — 21 janvier. La succursale établie à Bulle, par la société en nom collectif **Maus Frères**, maison de nouveautés, à Plainpalais-Genève (F. o. s. du c. du 6 octobre 1908, n° 249, page 1726), est radiée d'office ensuite de la radiation de l'établissement principal.

21 janvier. Dans sa séance du 1er juillet 1927, le conseil d'administration de la société anonyme **Chemins de fer électriques de la Gruyère**, dont le siège est à Bulle (F. o. s. du c. du 15 novembre 1924, n° 269, page 1870), a nommé membre de son comité de direction Victor Buchs, Conseiller d'Etat, de Bellegarde, à Fribourg, avec pouvoir d'engager la société en signant collectivement avec le directeur ou l'une des personnes autorisées à signer. Les signatures de Georges Python et Léon Perrin sont radiées ensuite de décès.

Bureau de Romont (district de la Glâne)

Travaux d'entreprises. — 1927. 22 novembre. La société en nom collectif **Antiglio et Thiémard**, à Promasens (F. o. s. du c. du 15 février 1919, n° 38, page 247), travaux d'entreprises, est dissoute et radiée, la liquidation étant terminée.

Solothurn — Soleure — Soletta

Bureau Grenchen-Bettlach

1928. 19. Januar. Die Aktiengesellschaft unter der Firma **Aktiengesellschaft für elektrische Anlagen Grenchen (Société Anonyme pour installations électriques Granges)**, mit Sitz in Grenchen (S. H. A. B. Nr. 76 vom 1. April 1925, Seite 549, und Nr. 97 vom 29. April 1925, Seite 735), hat in ihrer Generalversammlung vom 31. Dezember 1927 das bisher Fr. 25,000 betragende Aktienkapital reduziert auf Fr. 15,000 durch Abstempelung der Aktien von Fr. 500 auf Fr. 300. Demgemäss wird Art. 2 der Gesellschaftsstatuten abgeändert wio folgt: Das Aktieukapital beträgt Fr. 15,000 und ist eingeteilt in 50 auf den Namen lautende Aktien von je Fr. 300, welche voll einbezahlt sind. Otto Zingg ist aus dem Verwaltungsrat ausgetreten und seine Zeichnungsberechtigung ist erloschen. Als neuer Verwaltungsrat ist gewählt wordeu: Arthur Marti, Jakobs sel., von Kalluach (Bern), Ingenieur, in Grenchen, welcher nun für die Gesellschaft die rechtsverbindliche Unterschrift führt. Die bisherige Prokura des Arthur Marti vorgenannt fällt somit dahin. Die übrigen publizierten Tatsachen erleiden keine Aenderung.

Etampes et ébauches de cadrans. — 19. Januar. Die Kollektivgesellschaft unter der Firma **Grandjean frères (Gebr. Grandjean)**, Fabrication d'étampes et d'ébauches de cadrans, mit Sitz in Grenchen (S. H. A. B. Nr. 184 vom 10. August 1926, Seite 1452), ist infolge Verlegung ihres Geschäftssitzes nach Nidau im Handelsregister von Grenchen-Bettlach gestrichen worden.

Uhrenterminage. — 20. Januar. Arnold Flück, Josefs, in Grenchen; Werner Flück, Arnolds, in Deitingen, und Hilda Flück, Arnolds, in Grenchen, alle Bürger von Escholzmatt (Luzern), haben unter der Firma **A. Flück & Cie.**, in Grenchen, eino Kollektivgesellschaft eingegangen, welche am 15. Januar 1928 begonnen hat. Uhrenterminage. Bettlachstrasse in Grenchen.

21. Januar. Antonio Corbetti, von Arcugniagno (Provinz Vincenza, Italien), Antonio Ballerini, von Tamone (Tessin), und Alberto Pagnamenta, von Canobbio (Tessin), alle wohnhaft in Grenchen, haben unter der Firma **Corbetti & Cie. Cementgeschäft**, in Grenchen, eine Kollektivgesellschaft eingegangen, welche am 1. Februar 1928 beginnt. Die rechtsverbindliche Unterschrift für die Firma führt einzig der Gesellschafter Antonio Corbetti. Terrazzo-Wand- und Bodenbelag. Staadstrasse 29.

Aargau — Argovie — Argovia

1928. 21. Januar. Die Aktiengesellschaft unter der Firma «Elektrizitätswerk zur Bruggmühle Bremgarten», in Bremgarten (S. H. A. B. 1926, Seite 1096), hat in ihrer Generalversammlung vom 7. August 1927 die Auflösung beschlossen. Die ganze Anlage mit Aktiven und Passiven sind an das aarg. Elektrizitätswerk in Aarau übergegangen. Die Liquidation wird unter der Firma **Elektrizitätswerk zur Bruggmühle Bremgarten i. Liqu.** durch den Verwaltungsrat durchgeführt. Zeichnungsberechtigt sind die bisherigen Verwaltungsratsmitglieder (der Präsident mit dem Aktuar oder einem andern Mitglied), nämlich Arnold Keller, Fürsprech, Präsident; Dr. Paul Hausherr, Vizepräsident; Adolf Waldesbühl, Mitglied; Ernst Honegger, Aktuar. Die Unterschriften von Albrik Wetter, Lukas Stöckli und Hans Honegger sind erloschen.

Thurgau — Thurgovie — Turgovia

Holzgrosshandlung usw. — 1928. 6. Januar. Die Firma **Albert Spengler**, Holzgrosshandlung und Gewerbschäftefabrik, in Lengwil-Oberhofen-Illighausen (S. H. A. B. Nr. 277 vom 19. November 1919, Seite 2027), ist infolge Umwandlung in eine Aktiengesellschaft erloschen.

Sägewerk mit Holzhandel. — 6. Januar. Unter der Firma **Albert Spengler, Aktiengesellschaft** besteht, mit Sitz in Lengwil, Gemeinde Oberhofen-Illighausen, und auf uubestimmte Dauer, eine Aktiengesellschaft. Die Statuten sind am 3. Dezember 1927 festgestellt worden. Zweck der Gesellschaft ist der Betrieb eines Sägewerkes mit Holzhandel. Die Gesellschaft erwirbt gemäss Aufstellung per 1. Oktober 1927 die bisher dem Geschäftsbetriebe der Firma «Albert Spengler», in Lengwil, dienenden Gebäude und Grundstücke, Sägereimaschinen, Materialien, Debitorguthaben und ein Warenlager für den Betrag von Fr. 350,335.25 In teilweiser Verrechnung dafür erhält Albert Spengler 155 Aktien zu Fr. 1000. Die Gesellschaft übernimmt die auf den Liegenschaften haftende Hypothek und Kreditorguthaben im Betrage von Fr. 145,335.25. Das Aktienkapital beträgt vierhunderttausend Franken (Fr. 400,000), eingeteilt in 400 auf den Namen lautende Aktien zu je Fr. 1000. Es ist voll einbezahlt. Mitteilungen an die Aktionäre erfolgen durch eingeschriebenen Brief. Für die öffentlichen Bekanntmachungen wurde das Schweizerische Handelsamtsblatt bezeichnet. Die Organe der Gesellschaft sind: die Generalversammlung, der aus 3 bis 5 Mit-

gliedern bestehendo Verwaltungsrat, die Geschäftsführung und die Kontrollstelle. Die unmittelbare Leitung des Geschäftes wird einem Direktor oder einem Delegierten des Verwaltungsrates übergeben. Präsident und Delegierter zeichnen einzeln rechtsverbindlich für die Gesellschaft. Dem Verwaltungsrat gehören an: Dr. Hans Heitz, Rechtsanwalt, von Zürich, Stein a. Rh. und Münchwilen, in Kreuzlingen, Präsident; Ernst Graeb, Kaufmann, deutscher Staatsangehöriger, in Halle a. Saale, Vizepräsident; Albert Spengler, Kaufman, von und in Lengwil, Delegierter. Der Verwaltungsrat ertcilt Prokura an Otto Schmid, von Olten, in Kreuzlingen.

20. Januar. **Viehzuchtgenossenschaft Eschenz und Umgebung,** in Eschenz (S. H. A. B. Nr. 293 vom 15. Dezember 1926, Seite 2183). Gottfried Gerber ist aus dem Vorstand dieser Genossenschaft ausgetreten. Das Amt des Kassiers wurde dem Präsidenten Alois Bamert übertragen.

Dachdeckerei, Gasthof. — 20. Januar. Inhaber der Firma **Ernst Forster,** in Kreuzlingen, ist Ernst Forster, von Neuwilen, in Kreuzlingen. Dachdeekereigeschäft und Gasthaus zur Sonne.

Käserei. — 20. Januar. Inhaber der Firma **Hans Friedli,** in Roggwil, ist Hans Friedli, von Rüegsau (Bern), in Ebnat-Roggwil. Käserei.

Automobilhandel. — 20. Januar. Die Firma **Johann Naef,** Automobilhandel, in Münchwilen (S. H. A. B. Nr. 15 vom 20. Januar 1926, Seite 103), wird infolge Konkurses von Amtes wegen im Handelsregister gelöscht.

Tessin — Tessin — Ticino

Ufficio di Lugano

Impresa costruzioni. — 1928. 21 gennaio. Sotto la ragione sociale **Fasoletti, Malfanti & Co,** si è costituita in Viganello, una società in nome collettivo fra Francesco Fasoletti fu Giovanni, di ed in Pregassona, Bartolomeo Malfanti fu Ulisse, di Sonvico, in Villa Luganese, e Franceseo Malfanti di Valentino, da ed in Sonvico. La soeietà ebbe principio eol 1° gennaio 1928. Impresa costruzioni.

Waadt — Vaud — Vaud

Bureau d'Echallens

1928. 19 janvier. La société coopérative **Société du Four du Village de Froideville,** dont le siège est à Froidevillo (F. o. s. du c. du 16 février 1905, n° 64, page 253), fait inscrire qu'ensuite de nominations intervenues dans son assemblée générale du 9 janvier 1927, son comité est actuellement composé comme suit: Louis Martin, de Jean-David, président; Lucien Michon, secrétaire; Paul Michon (déjà inscrit); Aloïs Michon et Louis Thuillard, feu Louis, membres; tous sont originaires de Froideville, y domiciliés, agriculteurs. Sont radiés: Louis Thuillard, feu Louis, en qualité de président; François Martin en celle do seerétaire; Constant Clere et Emilo Chatelan, en qualité de membres. Les signatures des deux premiers sont éteintes.

Bureau de Lausanne

Linoléum. — 20 janvier. La maison **Charles Hosslé,** à Lausanne, voitures et articles pour enfants, ehaussures, tapis, linoléums, articles de voyages, etc. (F. o. s. du c. du 4 août 1919), fait inscrire: que son genre de eommeree aetuel est linoléum «Balatum» en gros; qu'elle renonce à l'enseigne «Au Berceau d'Or», et que ses locaux et bureaux sont à la Rue Haldimand 4.

Articles pour enfants, tapis, etc. — 20 janvier. Le chef de la maison **Michel-Hosslé,** à Lausanne, est Paul Michel, allié Hosslé, de Bönigen (Berne), à Lausanne. La maison confère procuration à Charles Hosslé, de Cully (Vaud) et Herznach (Argovie), à Lausanne. Voitures et artieles pour enfants, tapis, linoléums, articles de voyages, ete. Rue Haldimand 4, à l'enseigne «Au Berceau d'Or».

Bureau de Moudon

20 janvier. **Société du poids public de Thierrens,** sociétó coopérative, dont le siège est à Thierrens (F. o. s. du c. des 13 janvier 1893, page 40, et 9 août 1913, page 1464). Ensuite do renouvellement, la direction se compose actuellement de: président: Paul Berzin; seerétaire-caissier: Albert Favre; membres: Ulysse Favre, de Thierrens, y domiciliés, et Héli Guex, de Boulens; tous agriculteurs, à Thierrens. Sont radiés les anciens membres du eomité: Constant Favre, président, Constant Héritier, secrétaire, dont les signatures sont éteintes, Louis Berzin-Coigny et Béat Genier-Dind.

20 janvier. **Société de la Fromagerie de Dompierre,** à Dompierre, sociétó coopérative (F. o. s. du c. des 22 juin 1883, page 744, et 13 mars 1923, page 517). L'assemblée générale du 13 janvier 1928 a procédé au renouvellement du comité. Ont été nommés: présidcnt: Félix Duc, ci-devant membre; secrétaire: Edmond Besson; caissier: Constant Corthésy; Fernand Tenthorey (nouveaux) et Ernest Besson (déjà inserit); tous agriculteurs, de Dompierre, y domiciliés. Sont radiés: Héli Besson, ancien président; Emile Besson, ancien secrétaire, dont les signatures sont éteintes, et Aloïs Tenthorey.

20 janvier. **Société de fromagerie de Curtilles,** à Curtilles, société coopérative (F. o. s. du c. des 10 avril 1886, page 248, et 4 février 1920, page 208). Jules Moecand, de Peney-le-Jorat, agriculteur, à Curtilles, a été nommé membre de la direction en remplacement d'Eugène Paccaud, lequel est radié.

21 janvier. **Société de la fromagerie de Peyres-Possens,** société coopérative, dont le siège est à Peyres-Possens (F. o. s. du c. des 18 juin 1883, page 722, et 1er septembre 1923, page 1694), Edouard Curchod, de Peyres-Possens, y domieilié, agriculteur, a été désigné en qualité de président en remplacement de Félix Jaquier, dont la signature est radiée. Le secrétaire Oscar Pelet et le caissier Edouard Jaquier, de Peyres-Possens, y domiciliés, agriculteurs (déjà inscrits), ont été réélus.

Bureau de Nyon

Café. — 19 janvier. La raison **Marc Jeanmonod,** à Gland, exploitation du café de l'Union (F. o. s. du c. du 23 juin 1925, page 1093), est radiée ensuite de renonciation du titulaire.

Bureau de Vevey

Antiquités, etc. — 21 janvier. La raison **Ida Guhl, à Vevey,** antiquités, objets d'art (F. o. s. du c. du 15 octobre 1912, n° 260, page 1816), est radiée ensuite de remise de commerce.

Fabrique de bricelets. — 21 janvier. La raison **L. Rithner,** à Vevey, fabrique de bricelets (F. o. s. du c. du 10 mars 1913, n° 62, page 426), est radiée d'office ensuite de faillite du titulaire.

Wallis — Valais — Vallese

Bureau de Sion

Fruits, primeurs. — 1928. 17 janvier. Le chef de la maison **Joseph Crittin,** à Chamoson, est Joseph Crittin, de et à Chamoson. Commerce de fruits et primeurs en gros.

Neuenburg — Neuchâtel — Neuchâtel

Bureau de Boudry

Marchand-tailleur. — 1928. 17 janvier. La raison **Jacob-Alfred Kaltenrieder,** marchand-tailleur, à Peseux (F. o. s. du c. du 2 mars 1926, n° 50, page 376), est radiée ensuite de renonciation du titulaire.

Genf — Genève — Ginevra

1928. 20 janvier. Dans son assemblée générale extraordinaire du 26 décembre 1927, dont procès-verbal authentique a été dressé par Me Bois, notaire, la **Société Immobilière des Deux-Lacs,** société anonyme dont le siège est à Genève (F. o. s. du c. du 2 juin 1917, page 884), a décidé de réduire son capital social de eent quinze mille franes, à trente-quatre mille cinq cents francs (fr. 34,500), par le remboursement de fr. 700 sur chacune des 115 actions, formant ledit capital, lesquelles se trouvent ainsi réduites à fr. 300. Les statuts ont été modifiés en conséquence.

20 janvier. La **Société Immobilière Equitable,** société anonyme ayant son siège à Genève (F. o. s. du c. du 26 juin 1925, page 1115), a, dans son assemblée générale du 13 janvier 1928, nommé comme administrateur unique, Madame Marie Delarue, née Bentali, hôtelière, d'Hcrmance, à Genève, en remplacement de Madame Emma Etter, née Rieben, démissionnaire, laquelle est radiée et ses pouvoirs éteints.

20 janvier. **Société anonyme des Pneumatiques Michelin,** établie à Genève (F. o. s. du e. du 25 avril 1927, page 747). Les pouvoirs individuels conférés aux directeurs Maurice Simon ot Alphonse Fournier (ce dernier non inserit), sont éteints. Par eontro, Jacques-Guy Sellier, de nationalité française, à Clermont-Ferrand (France), a été nommé directeur, avec pouvoir d'engager la société par sa signature individuelle.

20 janvier. Aux termes d'acte passé devant Me Bernard do Budé, notaire, à Genève, le 12 janvier 1928, il a été eonstitué, sous la dénomination de: **Société Immobilière du Mervelet N° 64,** uno société anonyme ayant pour objet l'achat, la location, la construction et la revente d'immeubles sis dans le canton de Genèvo et, en particulier, l'achat pour lo prix de fr. 10,250 50 cts. do la parcelle 5757 B. de la commune du Petit-Saconnex, appartenant à la «Société Anonyme Riant Pare». Le siège de la société est fixé au Petit-Saconnex. Sa durée est indétorminée. Le capital social est de mille deux eents francs (fr. 1200), divisé en 6 actions de fr. 200 chacune. Les actions sont nominatives. Toute publication émanant de la société a lieu par la voie de la Feuille d'avis officielle du canton de Genève. La société est administrée par un conseil d'administration composé de 1 à 3 membres. La société est engagée par la signature de l'administrateur s'il n'y en a qu'un, s'il y en a plusieurs, par la signature de la majorité ou de l'un d'eux délégué spéeialement et muni d'un pouvoir en due forme. Le premier conseil est composé d'un membre, en la personne d'Henri Hönegger, agent immobilier, de Genève, à Chêne-Bougeries. Siège social: 26, Avenue de Riant Parc.

20 janvier. Aux termes d'acte passé devant Me Bernard de Budé, notaire, à Genève, le 12 janvier 1928, il a été constitué, sous la dénomination de **Société Immobilière du Mervelet N° 65,** une société anonyme ayant pour objet l'aehat, la location, la construction et la revente d'immeubles sis dans le canton de Genève et, en particulier, l'achat pour le prix de fr. 10,250.50 de la parcelle 5757 C. do la commune du Petit-Saconnex, appartenant à la «Société Anonyme Riant Parc». Le siège de la société est fixé au Petit-Saconnex. Sa durée est indéterminée. Le capital social est de mille deux cents francs (fr. 1200), divisé en 6 actions de fr. 200 chacune. Les actions sont nominatives. Toute publication émanant de la société a lieu par la voie de la Feuille d'avis officielle du canton de Genève. La société est administrée par un conseil d'administration composé de 1 à 3 membres. La société est engagée par la signaturo de l'administrateur s'il n'y en a qu'un, s'il y en a plusieurs, par la signature de la majorité ou de l'un d'eux délégué spécialement et muni d'un pouvoir en due forme. Le premier conseil est composé d'un membre, en la personne d'Henri Honegger, agent immobilier, de Genève, à Chêne-Bougeries. Siège soeial: 26, Avenue de Riant Parc.

20 janvier. Aux termes d'acte passé devant Me Bernard de Budé, notaire, à Genève, le 12 janvier 1928, il a été constitué, sous la dénomination de: **Société Immobilière du Mervelet N° 66,** une société anonyme ayant pour objet l'achat, la location, la construction et la revente d'immeubles sis dans le eanton de Genève et, en particulier, l'achat pour le prix de fr. 10,250. 50 de la parcelle 5757 D. do la commune du Petit-Saconnex, appartenant à la «Société Anonyme Riant Parc». Le siège de la société est fixé au Petit-Saconnex. Sa durée est indéterminée. Le capital social est de mille deux eents franes (fr. 1200), divisé en 6 actions de fr. 200 chaeune. Les actions sont nominatives. Toute publication émanant de la société a lieu par la voie de la Feuille d'avis officielle du canton de Genève. La société est administrée par un conseil d'administration composé de 1 à 3 membres. La société est engagée par la signature de l'administrateur s'il n'y en a qu'un, s'il y en a plusieurs, par la signature de la majorité ou de l'un d'eux délégué spécialement et muni d'un pouvoir en due forme. Le premier eonseil est composé d'un membre, en la personne d'Henri Honegger, agent immobilier, de Genève, à Chêne-Bougeries. Siège social: 26, Avenue de Riant Parc.

20 janvier. Aux termes d'acte passé devant Me Bernard de Budé, notaire, à Genève, le 12 janvier 1928, il a été constitué, sous la dénomination de **Société Immobilière du Mervelet N° 67,** une société anonyme ayant pour objet l'achat, la location, la construction et la revente d'immeubles sis dans le canton do Genève et, en particulier, l'achat, pour le prix de six mille cinq cents francs, de la pareelle 5757 E., de la commune du Petit-Saconnex, appartenant à la Société Anonyme Riant Parc. Le siège de la société est fixé au Petit-Saeonnex. Sa durée est indéterminée. Le capital social est de mille deux cents franes (fr. 1200), divisé en six actions do fr. 200 chacune. Les actions sont nominatives. Toute publication émanant de la société a lieu par la voie de la Feuille d'Avis Officieelle du Canton de Genève. La société est administrée par un conseil d'administration composé d'un à trois membres. La société est engagée par la signaturo de l'administrateur s'il n'y en a qu'un; s'il y en a plusieurs, par la signature do la majorité ou de l'un d'eux délégué spécialement et muni d'un pouvoir en due forme. Le premier conseil est composé d'un membre en la personne de Henri Honegger, agent immobilier, de Genève, à Chêne-Bougeries. Siège social: 26, Avenue de Riant Parc.

20 janvier. Aux termos d'acte passó devant Me Bernard de Budé, notaire, à Genève, le 12 janvier 1928, il a été constitué, sous la dénomination de **Société Immobilière du Mervelet N° 68,** une société anonyme ayant pour objet l'achat, la location, la construction et la revento d'immeubles sis dans le canton de Genève et, en particuler, l'achat, pour lo prix de six mille cinq cents francs, de la parcelle 5757 F., do la communo du Petit-Saconnex, appartenant à la Société Anonyme Riant Parc. Le siège de la société est fixé au Petit-Saconnex. Sa durée est indéterminée. Lo capital social est de mille deux cents francs (fr. 1200), divisé en six actions de fr. 200 chacune. Les actions sont nominatives. Toute publication émanant do la société a lieu par la voie do la Feuille d'Avis Officielle du Canton de Genève. La société est administrée par un conseil d'administration composé d'un à trois membres. La société est engagée par la signature de l'administrateur s'il n'y en a qu'un; s'il y en a plusieurs, par la signature de la majorité ou de l'un d'eux délégué spécialement et muni d'un pouvoir en due forme. Le premior conseil est composé d'un membre en la personne do Henri Honegger, agent immobilier, de Genève, à Chêne-Bougeries. Siège social: 26, Avenue de Riant-Parc.

Eidg. Amt für geistiges Eigentum
Bureau fédéral de la propriété intellectuelle — Ufficio federale della proprietà intellettuale

Liste der Muster und Modelle
Liste des dessins et modèles — Lista dei disegni e modelli

Zweite Hälfte Dezember 1927.
Deuxième quinzaine de décembre 1927 — Seconda quindicina di dicembre 1927.

I. Abteilung — Ire Partie — Ia Parte

Hinterlegungen — Dépôts — Depositi
41753—41851

Nr. 41753. 16. Dezember 1927, 8 Uhr. — Offen. — 2 Modelle. — Zusammenlegbare Tragschachteln. — Paul **Günther-Schär**, Amriswil, (Schweiz).

Nr. 41754. 16. Dezember 1927, 8 Uhr. — Versiegelt. — 1 Muster. — Bouillonwürfeltüte. — **Fabrik von Maggis Nahrungsmitteln**, Kemptal (Schweiz).

Nr. 41755. 16. Dezember 1927, 8 Uhr. — Offen. — 14 Muster. — Monogramme. — **Briefumschlagfabrik Wagner & Cie. A.-G.**, Zürich (Schweiz).

Nr. 41756. 30. November 1927, 16 Uhr. — Offen. — 3 Muster. — Büchsengarnituren; Verpackungen für Caramels. — Gebrüder **Kambly**, Trubschachen (Schweiz).

N° 41757. 10 décembre 1927, 12 h. — Ouvert. — 1 modèle. — Dispositif pour l'indication de l'heure ou des minutes pour montres et pendulettes. — **Manufacture des Montres Niton S. A.**, Genève (Suisse). Mandataires: Imer & de Wurstemberger ci-devant E. Imer-Schneider, Genève.

Nr. 41758. 15. Dezember 1927, 18½ Uhr. — Versiegelt. — 1 Modell. — Inhalations-Tube. — **Gesellschaft für Po-Ho-Verbreitung Po-Ho-Co. A. G. Basel**, Basel (Schweiz). Vertreter: Amand Braun, Nachf. v. A. Ritter, Basel.

Nr. 41759. 16. Dezember 1927, 8 Uhr. — Offen. — 1 Muster. — Etiketten. — **Textor A.-G.**, St. Gallen (Schweiz).

Nr. 41760. 16. Dezember 1927, 12 Uhr. — Offen. — 419 Muster. — Stickereien. — **Homburger** & Co., St. Gallen (Schweiz).

Nr. 41761. 16. Dezember 1927, 18¼ Uhr. — Versiegelt. — 1 Modell. — Scharreisenrost. — **Cocosteppich-Weberei Melchnau A.-G.**, Melchnau (Schweiz). Vertreter: Naegeli & Co., Bern.

Nr. 41762. 17. Dezember 1927, 16 Uhr. — Versiegelt. — 1100 Muster. — Maschinenstickereien (Taschentücher). — **Wyler** & Co., St. Gallen (Schweiz).

Nr. 41763. 16. Dezember 1927, 20 Uhr. — Offen. — 1 Modell. — Bestandteil von Gesellschaftsspielen. — Dr. Willy **Hes**, Thalwil (Schweiz).

Nr. 41764. 16. Dezember 1927, 20 Uhr. — Versiegelt. — 1 Muster. — Bestandteil von Gesellschaftsspielen. — Dr. Willy **Hes**, Thalwil (Schweiz).

Nr. 41765. 16. Dezember 1927, 20 Uhr. — Versiegelt. — 1 Muster. — Bestandteil von Gesellschaftsspielen. — Dr. Willy **Hes**, Thalwil (Schweiz).

N° 41766. 17 décembre 1927, 11 h. — Cacheté. — 1 dessin. — Tableau-réclame. — M. & C. **Wohler**, Lausanne (Suisse). Mandataires: J. D. Pahud & Co., Lausanne.

Nr. 41767. 17. Dezember 1927, 11 Uhr. — Versiegelt. — 481 Muster. — Stickereien. — **Bücheler** & Co., Herisau (Schweiz).

Nr. 41768. 17. Dezember 1927, 14 Uhr. — Versiegelt. — 982 Muster. — Mechanische Baumwoll- und Kunstseide-Stickereien. — **Jacob Rohner A. G.**, Rebstein (Schweiz).

N° 41769. 17 décembre 1927, 16 h. — Cacheté. — 1 modèle. — Appareil pour le contrôle de la production des machines-outils automatiques. — Hermann **Konrad**, Moutier (Suisse). Mandataire: W. Koelliker, Bienne.

Nr. 41770. 17. Dezember 1927, 16 Uhr. — Versiegelt. — 3 Modelle. — Isolationsmittel für Baldachine von elektrischen Beleuchtungskörpern. — Emil Adolf **Wyss**; und Marta **Haldemann**, Bern (Schweiz).

Nr. 41771. 17. Dezember 1927, 20 Uhr. — Versiegelt. — 38 Muster. — Stickereien. — **J. Vollenweider's Erben**, Rosenthal (Thurgau, Schweiz).

Nr. 41772. 18. Dezember 1927, 4 Uhr. — Offen. — 1 Muster. — Etikette. — **Conservenfabrik Lenzburg vorm. Henckell & Roth**, Lenzburg (Schweiz).

Nr. 41773. 19. Dezember 1927, 10 Uhr. — Versiegelt. — 3 Muster. — Kalender, Post- und Telegraphen-Tarif und Fahrplan, mit Reklamefeldern. — Paul **Lauper**, Bern (Schweiz); Rechtsnachfolger des Urhebers Heinrich Glättli, Aarau (für Muster Nr. 1905).

Nr. 41774. 19. Dezember 1927, 14¼ Uhr. — Versiegelt. — 3 Muster. — Reklametafeln. — Alfred **Blum**, Bern (Schweiz).

Nr. 41775. 19. Dezember 1927, 16 Uhr. — Versiegelt. — 6 Modelle. — Bügeleisenuntersätze. — Frau F. **Richter-Riedli**, Wil (St. Gallen, Schweiz).

Nr. 41776. 20. Dezember 1927, 12 Uhr. — Offen. — 1 Modell. — Aschenbecher-Halter. — Albert **Fasler**, Neu-Affoltern b. Zürich (Schweiz). Vertreter: J. H. Hoerni, Zürich.

Nr. 41777. 21. Dezember 1927, 7 Uhr. — Versiegelt. — 505 Muster. — Maschinenstickereien. — **Bächtold** & Co., Herisau (Schweiz).

Nr. 41778. 12. Dezember 1927, 17 Uhr. — Versiegelt. — 805 Muster. — Stickereien. — Paul **Meyer** & Co., St. Gallen (Schweiz).

N° 41779. 14 décembre 1927, 19 h. — Ouvert. — 2 modèles. — Réchauffeurs de gaz pour la mise en marche immédiate des moteurs à explosions. — Frédéric **Marendaz**; et Léon **Bidon**, Lyon (France). Mandataire: J. Walther, Zurich.

Nr. 41780. 20. Dezember 1927, 18 Uhr. — Offen. — 4 Modelle. — Taschentücher-Aufmachungen. — Konrad **Keller** jr., Walzenhausen (Schweiz).

Nr. 41781. 20. Dezember 1927, 19 Uhr. — Versiegelt. — 1 Modell. — Dosenöffner. — Albert **Wiesmann**, Kreuzlingen (Schweiz).

Nr. 41782. 21. Dezember 1927, 9 Uhr. — Versiegelt. — 51 Muster. — Bunte Stickereien. — **Bernheim** & Co., St. Fiden-St. Gallen (Schweiz).

Nr. 41783. 21. Dezember 1927, 10 Uhr. — Offen. — 23 Muster. — Vorlagen für Handarbeiten. — **Burgauer** & Co., St. Gallen (Schweiz).

Nr. 41784. 21. Dezember 1927, 12 Uhr. — Offen. — 1 Muster. — Etikette für Eau-de-Cologne. — J. **Kaufmann**, Bern (Schweiz).

Nr. 41785. 21. Dezember 1927, 12 Uhr. — Versiegelt. — 121 Muster. — Maschinenstickereien. — **Textor A.-G.**, St. Gallen (Schweiz).

N° 41786. 21 décembre 1927, 19 h. — Cacheté. — 1 modèle. — Support avec dispositif de serrage de formulaires de comptabilité en partie double à transcription. — Albert **Kohler**, Bienne (Suisse). Mandataire: W. Koelliker, Bienne.

N° 41787. 21 décembre 1927, 19 h. — Cacheté. — 8 dessins. — Formulaires pour comptabilités en partie double à transcription. — Albert **Kohler**, Bienne (Suisse). Mandataire: W. Koelliker, Bienne.

Nr. 41788. 21. Dezember 1927, 20 Uhr. — Versiegelt. — 122 Muster. — Baumwoll- und Seidenstickereien. — A. **Hufenus** & Co., St. Gallen (Schweiz).

N° 41789. 16 décembre 1927, 8 h. — Ouvert. — 2 modèles. — Dispositifs pour fixer les rondelles aux bâtons de ski. — **Aigion Société anonyme**, Genève (Suisse).

Nr. 41790. 16. Dezember 1927, 19 Uhr. — Offen. — 2 Modelle. — Ständer für elektrische Tischlampen. — August Ulrich **Meier**, Oberwinterthur (Schweiz).

N° 41791. 17 décembre 1927, 19 h. — Cacheté. — 1 modèle. — Gaînerie pour présentation de bijoux. — Carlo **Fiorelli**, Paris (France). Mandataire: L. Flesch, Lausanne. — « Priorité: France, 27 octobre 1927. »

Nr. 41792. 21. Dezember 1927, 18 Uhr. — Versiegelt. — 32 Muster. — Stickereien. — **Tobler, Rohner** & Co., Rheineck (Schweiz).

Nr. 41793. 21. Dezember 1927, 18 Uhr. — Versiegelt. — 460 Muster. — Stickereien. — **Iklé Frères & Co. A.-G.**, St. Gallen (Schweiz).

Nr. 41794. 22. Dezember 1927, 12 Uhr. — Offen. — 1 Muster. — Schweizerischer Bubikopf-Kalender 1928. — E. O. **Albrecht**, Allgemeine Werbezentrale, Zürich (Schweiz).

Nr. 41795. 22. Dezember 1927, 12 Uhr. — Versiegelt. — 1 Modell. — Jasstafel. — Marta **Diemand**, Zürich (Schweiz). Vertreter: Ed. Keller, Zürich.

Nr. 41796. 22. Dezember 1927, 19 Uhr. — Offen. — 2 Modelle. — Sticknadeln. — Albert **Landert**, Schaffhausen (Schweiz).

Nr. 41797. 23. Dezember 1927, 10½ Uhr. — Offen. — 2 Modelle. — Bierglasuntersätze mit Zählvorrichtung. — **Schaffner & Treichler**, Zürich (Schweiz).

Nr. 41798. 23. Dezember 1927, 10¾ Uhr. — Offen. — 1 Muster. — Strassenverzeichnis der Stadt Bern. — **Schärer & Haeni**, Bern (Schweiz).

Nr. 41799. 23. Dezember 1927, 11¼ Uhr. — Versiegelt. — 3 Muster. — Schaufensterrückwände. — **A. Wander Limited**, London (Grossbritannien). Vertreterin: Dr. A. Wander A.-G., Bern.

Nr. 41800. 23. Dezember 1927, 11½ Uhr. — Versiegelt. — 1 Modell. — Verstellbare Leiter. — Eduard **Voegeli**, Wilderswil b. Interlaken (Schweiz).

Nr. 41801. 21. Dezember 1927, 20 Uhr. — Offen. — 1 Modell. — An Skischuhen anzubringende Steigeisen. — Walter **Bünter**, Vitznau (Schweiz).

N° 41802. 22 décembre 1927, 8 h. — Ouvert. — 1 dessin. — Emballage de pâtes alimentaires aux œufs. — Henri **Buchs**, Ste. Appoline pr. Fribourg (Suisse).

Nr. 41803. 23. Dezember 1927, 11 Uhr. — Offen. — 67 Muster. — Klöppelspitzen. — **Torchon A. G.**, St. Gallen (Schweiz).

Nr. 41804. 23. Dezember 1927, 16 Uhr. — Offen. — 1 Modell. — Gasanzünder. — Jacques **Schmid**, Zürich (Schweiz).

Nr. 41805. 24. Dezember 1927, 13¾ Uhr. — Versiegelt. — 1 Modell. — Backofen. — W. **Straub-Egloff** & Co., Turgi (Schweiz). Vertreter: H. Kirchhofer vormals Bourry-Séquin & Co., Zürich.

Nr. 41806. 27. Dezember 1927, 8 Uhr. — Offen. — 2 Muster. — Etiketten. — **Conservenfabrik Lenzburg vorm. Henckell & Roth**, Lenzburg (Schweiz).

Nr. 41807. 20. Dezember 1927, 19 Uhr. — Versiegelt. — 266 Muster. — Stickereien. — S. **Mayer** & Co., Mayer Bros. Nachfolger, St. Gallen (Schweiz).

Nr. 41808. 23. Dezember 1927, 20 Uhr. — Offen. — 65 Muster. — Handbespritzte Gewebe. — Edgar **Dürler**, Arlesheim (Schweiz).

N° 41809. 26 décembre 1927, 18 h. — Ouvert. — 5 modèles. — Boîtes de montres. — **Oror Société Anonyme**, La Chaux-de-Fonds (Suisse). Mandataire: A. Bugnion, Genève.

Nr. 41810. 27. Dezember 1927, 12 Uhr. — Offen. — 331 Muster. — Stickereien. — Willy & Alfred **Zürcher** & Co., St. Gallen (Schweiz).

Nr. 41811. 27. Dezember 1927, 14½ Uhr. — Versiegelt. — 561 Muster. — Stickereien. — **Elsenhut** & Co., Gais (Schweiz).

Nr. 41812. 27. Dezember 1927, 18 Uhr. — Offen. — 1 Modell. — Sicherungseinrichtung für Kinderstühle. — Wisa-Gloria Werke **Widmer, Sandmeier** & Co., Lenzburg (Schweiz).

N° 41813. 27 décembre 1927, 18 h. — Cacheté. — 1 modèle. — Poste-récepteur pour radio-téléphonie. — **Plantin & Denier**, Lausanne (Suisse). Mandataires: J. D. Pahud & Co., Lausanne.

Nr. 41814. 20. Dezember 1927, 12 Uhr. — Offen. — 1 Modell. — Klöppel für Rund- und Litzen-Flechtmaschinen. — Heinrich **Müller**, Zofingen (Schweiz).

Nr. 41815. 21. Dezember 1927, 16¾ Uhr. — Versiegelt. — 1 Modell. — Gepolsterter und gesteppter Kastenboden für Kinderwagen. — **Marmet Limited**, Letchworth (Grossbritannien). Vertreter: Bernhard & Cie., Bern.

Nr. 41816. 21. Dezember 1927, 16¾ Uhr. — Versiegelt. — 1 Modell. — Kinderwagenkasten mit verstellbarer Rückenlehne. — **Marmet Limited**, Letchworth (Grossbritannien). Vertreter: Bernhard & Cie., Bern.

Nr. 41817. 21. Dezember 1927, 16¾ Uhr. — Versiegelt. — 1 Modell. — Demontierbares Rädergestell für Kinderwagen. — **Marmet Limited**, Letchworth (Grossbritannien). Vertreter: Bernhard & Cie., Bern.

N° 41818. 25 décembre 1927, 4 h. — Cacheté. — 17 modèles. — Etuis pour pendulettes et montres. — Henri **Ditisheim**, Fabrique Chevron, La Chaux-de-Fonds (Suisse).

N° 41819. 27 décembre 1927, 18 h. — Cacheté. — 1 dessin. — Schéma pour appareil-récepteur de radio-téléphonie. — **Plantin & Denier**, Lausanne (Suisse). Mandataires: J. D. Pahud & Co., Lausanne.

Nr. 41820. 27. Dezember 1927, 20 Uhr. — Versiegelt. — 180 Muster. — Stickereien. — Isidor **Scheffknecht** & Co., Au (St. Gallen, Schweiz).

Nr. 41821. 28. Dezember 1927, 10 Uhr. — Offen. — 3 Muster. — Taschentücher-Aufmachungen. — **Waldburger, Tanner** & Co., St. Gallen (Schweiz).

Nr. 41822. 28. Dezember 1927, 10 Uhr. — Offen. — 7 Modelle. — Taschentücher-Aufmachungen. — **Waldburger, Tanner** & Co., St. Gallen (Schweiz).

Nr. 41823. 28. Dezember 1927, 12 Uhr. — Versiegelt. — 364 Muster. — Stickereien. — **Honegger** & Co., St. Gallen (Schweiz).

Nr. 41824. 28. Dezember 1927, 12 Uhr. — Offen. — 8 Modelle. — Versandschachteln. — Wilhelm **Muggli**, Rheineck (Schweiz).

Nr. 41825. 28. Dezember 1927, 18 Uhr. — Versiegelt. — 1 Modell. — Kolben für Explosionsmotoren. — Johann **Keller**, Embrach (Schweiz). Vertreter: Ed. Krebser, Zürich.

Nr. 41826. 28. Dezember 1927, 18 Uhr. — Versiegelt. — 1591 Muster. — Maschinenstickereien. — **Union A. G. vorm. Hoffmann & Co.**, St. Gallen (Schweiz).

Nr. 41827. 28. Dezember 1927, 18 Uhr. — Versiegelt. — 56 Modelle. — Taschentücher-Aufmachungen. — **Union A. G. vorm. Hoffmann & Co.**, St. Gallen (Schweiz).

Nr. 41828. 28. Dezember 1927, 18 Uhr. — Versiegelt. — 30 Modelle. — Taschentücher-Aufmachungen. — **Union A. G. vorm. Hoffmann & Co.**, St. Gallen (Schweiz).

Nr. 41829. 29. Dezember 1927, 9½ Uhr. — Offen. — 7 Muster. — Reklame-Plakate und Verpackungen. — R. **Trepp**, Zürich (Schweiz).

N° 41830. 10 décembre 1927, 15 h. — Ouvert. — 2 modèles. — Etuis à cigarettes avec briquet; étuis à cigarettes avec support pour briquet. — Maurice **Bornand**; et François **Vallotton**, Ste. Croix (Suisse).

N° 41831. 22 décembre 1927, 8 h. — Cacheté. — 1 dessin. — Emballage pour poudre de savon. — **Fabrique des Produits-Techno-Chimiques « Ira » Société Anonyme**, Lausanne (Suisse).

N° 41832. 28 décembre 1927, 18 h. — Cacheté. — 3 modèles. — Echalas. — F. **Kocher** & Cie., Nyon (Suisse). Mandataires: Imer & de Wurstemberger ci-devant E. Imer-Schneider, Genève.

Nr. 41833. 29. Dezember 1927, 12 Uhr. — Versiegelt. — 296 Muster. — Stickereien. — **Rau** & Co., St. Gallen (Schweiz).

N° 41834. 29 décembre 1927, 17 h. — Ouvert. — 2 dessins. — Plans de constructions de chalets. — Edouard **Amiguet**, Aigle (Suisse).

N° 41835. 29 décembre 1927, 18 h. — Ouvert. — 1 modèle. — Bibliothèque. — Charles **Guillaume**, Genève (Suisse).

N° 41836. 21 décembre 1917, 18¼ h. — Ouvert. — 2 modèles. — Tableaux-réclame. — A. **Golay**, Genève (Suisse). Mandataires: Imer & de Wurstemberger ci-devant E. Imer-Schneider, Genève.

Nr. 41837. 28. Dezember 1927, 16¾ Uhr. — Versiegelt. — 1 Modell. — Kinderwagen. — **Marmet Limited**, Letchworth (Grossbritannien). Vertreter: Bernhard & Cie., Bern.

Nr. 41838. 29. Dezember 1927, 12 Uhr. — Versiegelt. — 144 Muster. — Stickereien. — **Vogel** & Co., St. Gallen (Schweiz).

Nr. 41839. 29. Dezember 1927, 20 Uhr. — Offen. — 1 Modell. — Bügelbrett. — Gebrüder **Riedener**, Untereggen (Schweiz).

Nr. 41840. 30. Dezember 1927, 11 Uhr. — Versiegelt. — 300 Muster. — Mechanische Stickereien. — **Kriesemer** & Co., St. Gallen (Schweiz).

N° 41841. 30 décembre 1927, 19 h. — Ouvert. — 3 modèles. — Appareils de T. s. f. — Alexandre **Gonard**, La Rosiaz pr. Lausanne (Suisse).

N° 41842. 30 décembre 1927, 19 h. — Ouvert. — 1 modèle. — Cadres de T. s. f. — Alexandre **Gonard**, La Rosiaz pr. Lausanne (Suisse).

N° 41843. 31 décembre 1927, 10 h. — Ouvert. — 2 modèles. — Bracelets pour montres-bracelets. — Adrien **Ramseyer**, La Chaux-de-Fonds (Suisse).

Nr. 41844. 31. Dezember 1927, 11 Uhr. — Versiegelt. — 341 Muster. — Stickereien. — **Bücheler** & Co., Herisau (Schweiz).

Nr. 41845. 31. Dezember 1927, 12 Uhr. — Versiegelt. — 1 Modell. — Kinderschuhe. — **Vereinigte Schuhfabriken Berneis-Wessels Aktiengesellschaft**, Augsburg-Oberhausen (Deutschland). Vertreter: Fritz Isler, Zürich.

Nr. 41846. 31. Dezember 1927, 12 Uhr. — Offen. — 14 Muster. — Klöppelspitzen aus Baumwolle und Kunstseide. — Johann **Josel**, Wil (St. Gallen, Schweiz).

N° 41847. 31 décembre 1927, 17 h. — Ouvert. — 3 modèles. — Raquetterie de montre et éléments de cette raquetterie. — **Fabrique Solvil des Montres Paul Ditisheim S. A.**, Sonvilier (Suisse). Mandataire: W. Koelliker, Bienne.

Nr. 41848. 17. Dezember 1927, 16 Uhr. — Offen. — 1 Modell. — Faltschachtel. — Franz **Oberländer**, Wien (Oesterreich). Vertreter: C. Boehringer & Cie., Basel.

Nr. 41849. 19. Dezember 1927, 10¼ Uhr. — Offen. — 39 Modelle. — Ornamente für den Buchdruck. — Gebr. **Klingspor**, Offenbach a. M. (Deutschland). Vertreter: Dr. J. Vogel, Bern. — « Priorität: Deutschland, 30. November 1927. »

Nr. 41850. 30. Dezember 1927, 9 Uhr. — Versiegelt. — 231 Muster. — Stikkereien. — C. **Forster-Willi** & Co., St. Gallen (Schweiz).

Nr. 41851. 31. Dezember 1927, 15 Uhr. — Versiegelt. — 2 Modelle. — Toiletten-Frisierbatterie und Bestandteil. — **Trösch & Co. Aktiengesellschaft**, Bern (Schweiz). Vertreter: Naegeli & Co., Bern.

II. Abteilung — IIe Partie — IIa Parte

Abbildungen von Modellen für Taschenuhren
(die ausschliesslich dekorativen Modelle ausgenommen.)
Reproductions de modèles pour montres
(les modèles exclusivement décoratifs exceptés)
Riproduzioni di modelli per orologi
(eccettuati i modelli esclusivamente decorativi)

N° 41757. 10 décembre 1927, 12 h. — Ouvert. — 1 modèle. — Dispositif pour l'indication de l'heure ou des minutes pour montres et pendulettes. — **Manufacture des Montres Niton S. A.**, Genève (Suisse). Mandataires: Imer & de Wurstemberger ci-devant E. Imer-Schneider, Genève.

N° 3152

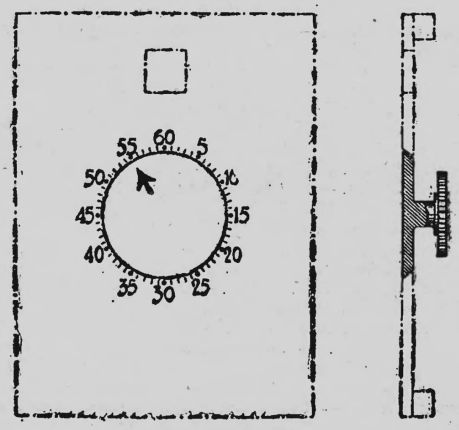

N° 41809. 26 décembre 1927, 18 h. — Ouvert. — 5 modèles. — Boîtes de montres. — **Oror Société Anonyme**, La Chaux-de-Fonds (Suisse). Mandataire: A. Bugnion, Genève.

N° 1 N° 2

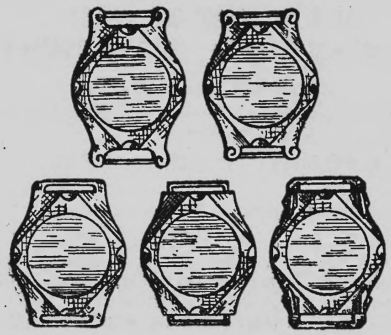

N° 3 N° 4 N° 5

N° 41847. 31 décembre 1927, 17 h. — Ouvert. — 3 modèles. — Raquetterie de montre et éléments de cette raquetterie. — **Fabrique Solvil des Montres Paul Ditisheim S. A.**, Sonvilier (Suisse). Mandataire: W. Koelliker, Bienne.

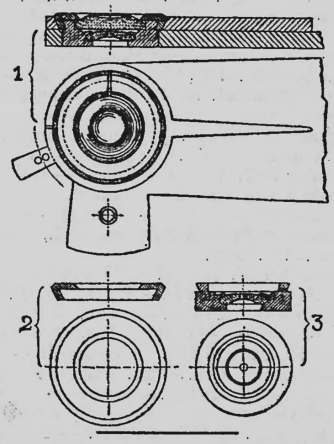

III. Abteilung — IIIe Partie — IIIa Parte

Aenderungen — Modifications — Modificazioni

Nr. 37155. 4. Februar 1925, 12 Uhr. — Versiegelt. — 1 Modell. — Dampfabzug-Ventilator. — Eduard **Voegeli**, Wilderswil b. Interlaken (Schweiz). — Uebertragung laut Erklärung vom 26. Dezember 1927 zugunsten von Fritz **Stettler**, Oberburg b. Burgdorf (Schweiz); registriert den 28. Dezember 1927.

Verlängerungen — Prolongations — Prolungazioni

Nr. 28686. 16. November 1917, 15¾ Uhr. — (III. Periode 1927/1932.) — 1 Modell. — Kehrhaken. — Ernst **Zubler**, Hunzenschwil (Schweiz); registriert den 20. Dezember 1927.

Nr. 28730. 3. Dezember 1917, 9½ Uhr. — (III. Periode 1927/1932.) — 1 Modell. — Parallelreisser. — Otto **Stampfli**, Bern (Schweiz); registriert den 23. Dezember 1927.

N° 28760. 7 décembre 1917, 12 h. — (IIIe période 1927/1932.) — 1 modèle. — Machine à tailler par génération. — **Fabrique de Machines « Mikron » S. A.**, Bienne-Madretsch (Suisse); enregistrement du 20 décembre 1927.

Nr. 28793. 21. Dezember 1917, 12 Uhr. — (III. Periode 1927/1932.) — 1 Muster. — Seifenpackung. — **Seifenfabrik Sunlight**, Olten (Schweiz). Vertreter: Dr. E. v. Waldkirch, Bern; registriert den 22. Dezember 1927.

Nr. 28841. 10. Januar 1918, 16¾ Uhr. — (III. Periode 1928/1933.) — 2 Muster. — Seifenpackungen. — **Seifenfabrik Sunlight**, Olten (Schweiz). Vertreter: Dr. E. v. Waldkirch, Bern; registriert den 22. Dezember 1927.

Nr. 28846. 11. Januar 1918, 15¾ Uhr. — (III. Periode 1928/1933.) — 4 Muster. — Seifenpackungen. — **Seifenfabrik Sunlight**, Olten (Schweiz). Vertreter: Dr. E. v. Waldkirch, Bern; registriert den 22. Dezember 1927.

Nr. 28889. 14. Januar 1918, 18 Uhr. — (III. Periode 1928/1933.) — 34 Muster. — Spielkarten, Karten mit Rückseitendekoration, Etuis für Spielkarten. — Heinrich Julius **Müller**, Schaffhausen (Schweiz). Vertreter: H. Kirchhofer vorm. Bourry-Séquin & Co., Zürich; registriert den 22. Dezember 1927.

Nr. 34162. 21. Oktober 1922, 11 Uhr. — (II. Periode 1927/1932.) — 1 Modell. — Pastillen-Dose. — **Klameth** & Co., Bern (Schweiz). Vertreter: Dr. E. v. Waldkirch, Bern; registriert den 22. Dezember 1927.

N° 34204. 3 novembre 1922, 11¼ h. — (IIe période 1927/1932.) — 1 modèle. — Rallonge pour plaques de cuisinières à gaz. — Joseph **Alberto**, Genève (Suisse). Mandataire: F. Rabilloud, Genève; enregistrement du 27 décembre 1927.

Nr. 34218. 7. November 1922, 20 Uhr. — (II. Periode 1927/1932.) — 1 Modell. — Wickelspule für einem Dämpfungsprozess zu unterwerfende Garne. — Jos. **Flüeler**, Himmelried (Solothurn, Schweiz); registriert den 29. Dezember 1927.

N° 34271. 20 novembre 1922, 12 h. — (IIe période 1927/19 2.) — 1 modèle. — Rosace applique pour commutateurs électriques. — Henri **Vionnet**, Renens (Suisse); enregistrement du 3 janvier 1928.

Nr. 34280. 21. November 1922, 11½ Uhr. (II. Periode 1927/1932.) — 1 Modell. — Gelenkscherring. — Fritz **Brand**, Utzenstorf (Schweiz); registriert den 20. Dezember 1927.

Nr. 34309. 24. November 1922, 12 Uhr. — (II. Periode 1927/1932. — 1 Muster. — Etikette. — **Stickerei & Textil Co. A.-G.**, St. Gallen (Schweiz); registriert den 22. Dezember 1927.

Nr. 34318. 28. November 1922, 20 Uhr. — (II. Periode 1927/1932.) — 1 Muster. — Musterkarte. — **Stickerei & Textil Co. A.-G.**, St. Gallen (Schweiz); registriert den 22. Dezember 1927.

Nr. 34334. 1. Dezember 1922, 12 Uhr. — (II. Periode 1927/1932.) — 1 Muster. — Einwickelpapier. — **Kaiser & Co., Bern** (Schweiz); registriert den 20. Dezember 1927.

Nr. 34346. 5. Dezember 1922, 16 Uhr. — Versiegelt. — (II. Periode 1927/1932.) — 6252 Muster. — Stickereien. — **Reichenbach & Co. A.-G.**, St. Gallen (Schweiz); registriert den 29. Dezember 1927.

Nr. 34350. 6. Dezember 1922, 19 Uhr. — (II. Periode 1927/1932.) — 3 Modelle. — Taschenuhr-Kaliber. — Eterna Werke Gebr. **Schild** & Co., Grenchen (Schweiz); registriert den 22. Dezember 1927.

N° 34359. 6 décembre 1922, 19 h. — (IIe période 1927/1932.) — 1 modèle. — Appareil pour polir les couteaux de table. — Henri **Vionnet**, Renens (Suisse); enregistrement du 3 janvier 1928.

Nr. 34368. 11. Dezember 1922, 13 Uhr. — (II. Periode 1927/1932.) — 1 Modell. — Tabakpfeife. — Alfred **Meyer**, Vallorbe (Schweiz). — «Priorität: Frankreich, 30. Oktober 1922»; registriert den 27. Dezember 1927.

Nr. 34376. 11. Dezember 1922, 19 Uhr. — (II. Periode 1927/1932.) — 3 Modelle. — Taschenuhr-Kaliber. — H. **Gasser** & Co., Preciosa Watch Co., Biel (Schweiz); registriert den 22. Dezember 1927.

Nr. 34379. 14. Dezember 1922, 12 Uhr. — (II. Periode 1927/1932.) — 5 Muster (von 34). — Lithographische Stickereiausrüstapiere; Etiketten. — Lithographie **Seitz**, St. Gallen (Schweiz); registriert den 3. Januar 1928.

Nr. 34401. 21. Dezember 1922, 17 Uhr. — (II. Periode 1927/1932.) — 1 Modell. — Packung für Wasch- und Putzmittel. — **Seifenfabrik Sunlight**, Olten (Schweiz). Vertreter: Dr. E. v. Waldkirch, Bern; registriert den 22. Dezember 1927.

N° 34409. 28 décembre 1922, 17 h. — (IIe période 1927/1932.) — 5 modèles. — Calibres de montres. — **Fabrique d'Ebauches de Fleurier S. A.**, Fleurier (Suisse). Mandataire: W. Koelliker, Bienne; enregistrement du 20 décembre 1927.

Nr. 34438. 6. Januar 1923, 18¾ Uhr. — (II. Periode 1928/1933.) — 19 Muster. — Spielkarten und Etui für Spielkarten. — Heinrich Julius **Müller**, Schaffhausen (Schweiz). Vertreter: H. Kirchhofer vormals Bourry-Séquin & Co., Zürich; registriert den 22. Dezember 1927.

Nr. 34503. 26. Januar 1923, 11 Uhr. — (II. Periode 1928/1933.) — 1 Modell. — Vereinsabzeichen. — **Zentralvorstand des Schweizerischen Pfadfinderbundes**, Bern (Schweiz); registriert den 30. Dezember 1927.

Nr. 34511. 27. Januar 1923, 20 Uhr. — (II. Periode 1928/1933.) — 1 Muster. Plakat mit Jassreglement. — Heinrich Julius **Müller**, Schaffhausen (Schweiz). Vertreter: H. Kirchhofer vormals Bourry-Séquin & Co., Zürich; registriert den 22. Dezember 1927.

Nr. 41755. 16. Dezember 1927, 8 Uhr. — (II. Periode 1932/1937.) — 14 Muster. — Monogramme. — **Briefumschlagfabrik Wagner & Cie. A.-G.**, Zürich (Schweiz); registriert den 17. Dezember 1927.

Nr. 41848. 17. Dezember 1927, 16 Uhr. — (II. und III. Periode 1932/1942.) — 1 Modell. — Faltschachtel. — Franz **Oberländer**, Wien (Oesterreich). Vertreter: C. Boehringer & Cie., Basel; registriert den 5. Januar 1928.

Löschungen — Radiations — Radiazioni

N° 21727. 20 décembre 1912. — 1 modèle. — Mouvement de montre.
N° 21741. 24 décembre 1912. — 1 dessin. — Timbre-escompte.
Nr. 21750. 27. Dezember 1912. — 1 Modell. — Gamasche.
N° 21757. 30 décembre 1912. — 1 modèle. — Calibre de montre.
N° 21758. 30 décembre 1912. — 1 modèle. — Moteur 2 cylindres.
Nr. 28587. 19. Oktober 1917. — 359 Muster. — Stickereien.
Nr. 28592. 20. Oktober 1917. — 2 Modelle (Saldo von 3). — Angelrutenrolle mit Bügel; Stahldrahtkettenvorfach mit Wirbel; Knoten für Seidenwurmdarm.
Nr. 28595. 22. Oktober 1917. — 98 Muster. — Stickereien.
Nr. 28610. 26. Oktober 1917. — 1 Modell. — Elektrisch heizbarer Fuss-Sack.
Nr. 28613. 23. Oktober 1917. — 1 Modell. — Elektrische Fussheizplatten.
Nr. 28617. 27. Oktober 1917. — 3 Modelle. — Gährspunde, insbesondere für Sauser- und Mosttransportfässer.
Nr. 28630. 31. Oktober 1917. — 3 Modelle. — Kettenschlösser.
Nr. 34144. 16. Oktober 1922. — 2 Modelle. — Stahlspänehalter.
Nr. 34145. 16. Oktober 1922. — 2 Modelle. — Stahlspänehalter.
Nr. 34146. 16. Oktober 1922. — 3 Modelle. — Stahlspänehalter.
Nr. 34151. 17. Oktober 1922. — 1 Modell. — Postkartenbuch.
Nr. 34153. 19. Oktober 1922. — 1 Modell. — Messerputz-Vorrichtungen.
N° 34154. 19 octobre 1922. — 1 dessin. — Indicateur professionnel des abonnés au téléphone.
Nr. 34155. 20. Oktober 1922. — 1545 Muster. — Stickereien.
N° 34158. 16 octobre 1922. — 3 modèles. — Calibres de montres.
N° 34159. 17 octobre 1922. — 1 modèle. — Buffet de salle à manger.
Nr. 34160. 20. Oktober 1922. — 3 Modelle. — Mundstücke für Zigarren.
Nr. 34161. 20. Oktober 1922. — 1 Modell. — Ansichtskartenbehälter.
Nr. 34163. 21. Oktober 1922. — 2 Modelle. — Elektrische Signallaternen.
Nr. 34164. 21. Oktober 1922. — 2 Modelle. — Kontakte.
Nr. 34165. 23. Oktober 1922. — 1 Modell. — Hebeeisen für Eisenbahnwagen.
Nr. 34166. 24. Oktober 1922. — 1 Modell. — Verstellbare Wandtafel.
Nr. 34167. 24. Oktober 1922. — 1 Modell. — Zählplatte für Billet-Vorräte.
Nr. 34169. 23. Oktober 1922. — 135 Muster. — Stickereien.
Nr. 34170. 24. Oktober 1922. — 323 Muster. — Stickereien.
Nr. 34171. 24. Oktober 1922. — 89 Muster. — Bestickte Baumwollstoffe mit Baumwolle, Wolle und Kunstseide bestickt (Transparent- und Voile-Damenroben).
Nr. 34172. 18. Oktober 1922. — 1 Modell. — Backform für Gebäck.
Nr. 34174. 21. Oktober 1922. — 4 Modelle. — Kotschutzeinrichtungen für Automobile.
N° 34175. 25 octobre 1922. — 1 dessin. — Plan pour construction d'un filet de goal pour football.
N° 34176. 25 octobre 1922. — 2 modèles. — Dispositifs de sûreté pour éviter la perte de peignes, broches, épingles, porte-plumes et objets similaires.
N° 34177. 26 octobre 1922. — 6 modèles. — Calibres de montres.
Nr. 34178. 26. Oktober 1922. — 153 Muster. — Stickereien (Bandes und Entredeux).
Nr. 34179. 26. Oktober 1922. — 266 Muster. — Stickereien.
N° 34180. 19 octobre 1922. — 13 modèles. — Encadrements.
Nr. 34184. 27. Oktober 1922. — 5 Modelle. — Schlüsselsicherungen für Schlösser.
Nr. 34185. 27. Oktober 1922. — 1 Modell. — Vierarmige Beschlagstöcke.
Nr. 34186. 28. Oktober 1922. — 1 Modell. — Kornschieber für Ordonnanzgewehr.
N° 34187. 30 ottobre 1922. — 1 disegno. — Imballaggio per sigari.
N° 34189. 30 octobre 1922. — 1 dessin. — Horaire de chemins-de-fer.
Nr. 34190. 30. Oktober 1922. — 772 Muster. — Stickereien.
Nr. 34191. 21. Oktober 1922. — 1 Modell. — Filter.
Nr. 34192. 31. Oktober 1922. — 109 Muster. — Stickereien.
N° 34199. 18 octobre 1922. — 1 dessin. — Fiche servant à l'enregistrement de notes et renseignements concernant les clients dans les relations commerciales.
Nr. 34200. 24. Oktober 1922. — 1 Modell. — Krawatte.
Nr. 34201. 30. Oktober 1922. — 12 Modelle. — Dampfpfeifenreiniger.
Nr. 34210. 26. Oktober 1922. — 1 Modell. — Capodaster für Gitarren.
N° 34211. 30 octobre 1922. — 1 dessin. — Porte-habit.
N° 34224. 28 octobre 1922. — 1 dessin. — Agenda apicole romand.
Nr. 34229. 30. Oktober 1922. — 1 Modell. — Kissen mit Fütterungsapparat für Bienenstöcke.
Nr. 34247. 20. Oktober 1922. — 6 Modelle. — Flügel-Stellwände, Bodenstücke und Stellfiguren zu Dekorations- und Reklamezwecken.
Nr. 34248. 20. Oktober 1922. — 3 Modelle. — Holzbuchstaben zu Dekorations- und Reklamezwecken.
Nr. 34249. 20. Oktober 1922. — 1 Modell. — Schaufenster-Ausstattungen.

Mitteilungen — Communications — Comunicazioni

Internationaler Postgiroverkehr — Service international des virements postaux

Ueberweisungskurse vom 25. Januar an — Cours de réduction à partir du 25 janvier

Belgique fr. 72. 45; Dänemark Fr. 139. 15; Freie Stadt Danzig Fr. 101. 50; Deutschland Fr. 123. 85; Italie fr. 27. 55; Luxemburg Fr. 14. 50; Niederlande Fr. 209. 65; Oesterreich Fr. 73. 25; Schweden Fr. 139. 50; Tschechoslowakei Fr. 15. 45; Ungarn Fr. 90. 80; Grande-Bretagne fr. 25. 30.

Anpassung an die Kursschwankungen ist vorbehalten. — L'adaptation aux fluctuations des cours est réservée.

Annoncen-Regie: PUBLICITAS Schweizerische Annoncen-Expedition A.-G.

Anzeigen — Annonces — Annunzi

Régie des annonces: PUBLICITAS Société Anonyme Suisse de Publicité

BESTE SCHWEIZER-FABRIKATE
KAUFEN SIE IN JEDEM PAPIERGESCHÄFT

(554 U) 161

Steinfabrik Watt

Die Generalversammlung der Steinfabrik Watt in Oerlikon hat die **Liquidation und Auflösung der Gesellschaft** beschlossen.

In Befolgung der Vorschrift von Art. 665 des schweiz. Obligationenrechtes werden anmit sämtliche Gläubiger aufgefordert, ihre Ansprüche bei der Steinfabrik Watt anzumelden. *186

Watt, den 20. Januar 1928.

Aufforderung

Laut Beschluss der Generalversammlung vom 29. Oktober 1927 ist die

ELEMENT
Aktiengesellschaft für chemische & metallurgische Industrie in Basel

in Liquidation getreten. — Hierdurch werden die Gläubiger dieser Gesellschaft aufgefordert, ihre Ansprüche bis zum 15. März 1928 bei dem unterzeichneten Liquidator (Basel, Arnold Böcklinstrasse 37) schriftlich anzumelden.

ELEMENT A. G. f. chem. metallurg. Industrie,
(382 Q) *190 Der Liquidator: sig. Dr. **Scherbel.**

Consortium de Meunerie S. A.

(Siège social: 1 Place des Alpes, Genève)

MM. les actionnaires du Consortium de Meunerie S. A. sont convoqués en

assemblée générale extraordinaire

pour le mercredi 8 février 1928, à 15 heures, dans la petite salle de la Chambre de Commerce, 8 Rue Petitot, à Genève.

Ordre du jour: 1. Augmentation du capital social.
2. Modifications aux statuts.
3. Nomination d'un administrateur.

Le conseil d'administration.

Pour prendre part à l'assemblée générale, tout actionnaire devra, trois jours au moins avant la réunion, déposer ses titres au siège social, ou produire un récépissé de dépôt de ses actions. (908 X) *205

ist die

Demountable

die vorzügliche amerikanische Schreibmaschine

Angenehme und vorteilhafte Zahlungsbedingungen

Unverbindliche Vorführung durch

Henry Michel & Co., Zürich

Löwenstrasse/Hornergasse 12 Tel. Selnau 7932

Vertretungen in: 140

Bern	Basel	Luzern	Genf
Holligenstr. 84	Postfach 27	Weggisg. 28	Pl. des Bergues 3

Aktiengesellschaft Bad Fideris

Einladung zur ordentlichen Generalversammlung der Aktionäre

auf Samstag den 4. Februar 1928, nachmittags 2¼ Uhr im Zunfthaus zur Waag in Zürich

TRAKTANDEN:

1. Geschäftsbericht, Bilanz und Gewinn- und Verlustrechnung pro 1926/27.
2. Bericht und Antrag der Rechnungsrevisoren betr. Abnahme der Jahresrechnung und Decharge-Erteilung an Verwaltungsrat und Direktion.
3. Rücktritt von 3 Mitgliedern des Verwaltungsrates und Ersatzwahl.
4. Wahl der Rechnungsrevisoren und deren Suppleanten.

Stimmberechtigungsausweise können vor Beginn der Versammlung beim Präsidenten des Verwaltungsrates bezogen werden.

Fideris, den 24. Januar 1928.

Der Verwaltungsrat.

Hotel International au Lac, Riedweg & Disler A.-G. Lugano

Einladung zur ordentlichen Generalversammlung

auf Samstag den 4. Februar 1928, nachmittags 2 Uhr 30 im Hotel Rütli, Luzern

TRAKTANDEN:

1. Protokoll.
2. Vorlage der Jahresrechnung 1927.
3. Bericht der Rechnungsrevisoren.
4. Decharge-Erteilung an den Verwaltungsrat.
5. Beschlussfassung über die Verwendung des Reingewinnes.
6. Wahl der Rechnungsrevisoren.

Bilanz, Gewinn- und Verlustrechnung, sowie Bericht der Kontrollstelle liegen von heute an auf dem Büro des Centralschweiz. Treuhand-Institut, Ed. Morf, Kasimir-Pfyfferstr. 1, Luzern zur Einsicht der Aktionäre auf.

Die Aktionäre haben sich vor der Generalversammlung über ihren Aktienbesitz auszuweisen.

Luzern, den 23. Januar 1928.

Der Verwaltungsrat.

Wanner & Co. A.-G. in Horgen

Ordentliche Generalversammlung der Aktionäre

Samstag den 11. Februar 1928, vormittags 11 Uhr im Bureau der Gesellschaft

TRAKTANDEN:

1. Abnahme des Geschäftsberichtes, der Jahresrechnung und der Bilanz per 31. Dezember 1927, sowie des Berichtes der Kontrollstelle, Decharge-Erteilung an den Verwaltungsrat und die Direktion.
2. Beschlussfassung über die Verwendung des Rechnungsergebnisses.
3. Wahl des Rechnungs-Revisoren und eines Ersatzmannes.

Die Jahresrechnung und die Bilanz, sowie der Bericht der Kontrollstelle liegen vom 2. Februar 1928 an im Bureau der Gesellschaft in Horgen zur Einsicht der Aktionäre auf.

Die Zutrittskarten können vor Beginn der Versammlung im Bureau der Gesellschaft gegen Ausweis über den Aktienbesitz bezogen werden.

Horgen, den 25. Januar 1928. 213-

Der Verwaltungsrat.

Ersparnisanstalt Toggenburg A.-G.

Ordentliche Generalversammlung der Aktionäre

Donnerstag den 9. Februar 1928, nachmittags 3½ Uhr im Hotel „Krone" in Lichtensteig

TRAKTANDEN:

1. Vorlage des Geschäftsberichtes, der Jahresrechnung und der Bilanz pro 1927.
2. Bericht der Kontrollstelle und Abnahme der Jahresrechnung und Bilanz pro 1927.
3. Decharge-Erteilung an die Verwaltungsorgane.
4. Beschlussfassung über die Verwendung des Reingewinnes.
5. Erneuerungswahlen in den Verwaltungsrat.

Bilanz und Gewinn- und Verlustrechnung, sowie der Bericht der Kontrollstelle, sind vom 30. Januar an auf unserm Bureau in Lichtensteig zur Einsicht der Herren Aktionäre aufgelegt und können auch von diesem Tage an bei allen unsern Filialen Jahresberichte bezogen werden. (282 G) *198

Die Eintrittskarten zu der Generalversammlung werden sowohl vom Sitze in Lichtensteig, als auch von unsern Niederlassungen in St. Gallen, Rorschach, Rapperswil, Wil, Flawil und Gossau bis zum 8. Februar gegen Ausweis des Aktienbesitzes verabfolgt.

Lichtensteig, den 19. Januar 1928.

Der Verwaltungsrat.

Société Industrielle Eternos S. A. en Liquidation

(Eternos Industrial Compagnie I. T. D.)

Conformément aux dispositions de l'article 667 C. O., les créanciers de la société sont sommés de produire au plus tôt leurs créances aux liquidateurs **Ernest Woog** ou **André Wertheimer**, à **Paris**, Boulevard du Temple 33/35. (C 380 L) *103

Heimarbeit

oder Ablagestelle für solche :206

wird gesucht.

Eventuell würde auch Stelle als **Filialleiterin** angenommen.

Adresse zu erfragen unter **10113** bei der **Publicitas Luzern.**

Gesucht

ein noch gut erhaltener

Kassenschrank

Offerten mit Dimensionen, Zeichnung etc. unter Chiffre **H. A. B. 209** an **Publicitas Bern.**

liefern in allen Ausführungen und zu den billigsten Fabrikpreisen

Steiner, Guhl & Co. - Basel

144 Q) Briefordnerfabrik 81

Treuhand- & Kontroll-Gesellschaft

Talacker 45 ZÜRICH Selnau 9242

Revisionen, Organisationen, Sanierungen, Steuerangelegenheiten

Kolonialwaren-Agentur

Alteingesessenes Haus der Branche in der Ostschweiz wünscht sich mit Firma gleicher Branche (auch Westschweiz) zwecks

Fusion od. Interessengemeinschaft

in Verbindung zu setzen. Suchende Firma ist Inhaberin führender Vertretungen. Anfragen befördern unter O F 2853 Z Orell Füssli-Annoncen, Zürich, Zürcherhof. (O F 35273 Z) *208

Rechnungsruf

Ueber den Nachlass des am 29. Dezember 1927 verstorbenen Herrn **Alfred Wenger**, von Tramelandessus, gew. Confiseur, Eigerplatz Nr. 8 in **Bern**, wird ein Erbschaftsinventar aufgenommen.

Rechtlich begründete Forderungen und allfällige Bürgschaftsansprachen an den Erblasser sind dem Unterzeichneten schriftlich anzumelden bis und mit dem **31. Januar 1928.** 78

BERN, den 6. Januar 1928.

Der Beauftragte:

Alf. Schmid, Notar, Laupenstr. 7.

Verkauf-Statistik

auf den Platten der «Addressograph»-Adressiermaschine durchgeführt, ist nicht teuer und sichert zielbewussten, sparsamen Propaganda-Versand. Dazu kommen die hohen Leistungen der Maschine, welche die Wirtschaftlichkeit des «Addressograph» ebenso rechtfertigen. Gratisprospekt und Vorführung bereitwillig durch (546 Z) 3031

Addressing Machines Co. Ltd., Zürich, Bahnhofstr. 36
Adrag A.-G., Basel, Elisabethenstrasse 4
Theo R. Lips, Bern, Bundesgasse 24

Buchdruckerei FRITZ POCHON-JENT in Bern — Imprimerie FRITZ POCHON-JENT à Berne