Zeitschrift: Werk, Bauen + Wohnen
Herausgeber: Bund Schweizer Architekten
Band: 79 (1992)
Heft: 3: Höfe = Les cours = Courtyards

Werbung

Nutzungsbedingungen
Die ETH-Bibliothek ist die Anbieterin der digitalisierten Zeitschriften. Sie besitzt keine Urheberrechte an den Zeitschriften und ist nicht verantwortlich für deren Inhalte. Die Rechte liegen in der Regel bei den Herausgebern beziehungsweise den externen Rechteinhabern. Siehe Rechtliche Hinweise.

Conditions d'utilisation
L'ETH Library est le fournisseur des revues numérisées. Elle ne détient aucun droit d'auteur sur les revues et n'est pas responsable de leur contenu. En règle générale, les droits sont détenus par les éditeurs ou les détenteurs de droits externes. Voir Informations légales.

Terms of use
The ETH Library is the provider of the digitised journals. It does not own any copyrights to the journals and is not responsible for their content. The rights usually lie with the publishers or the external rights holders. See Legal notice.

Download PDF: 12.05.2025

ETH-Bibliothek Zürich, E-Periodica, https://www.e-periodica.ch

Brügmann

Renaissance Fenster

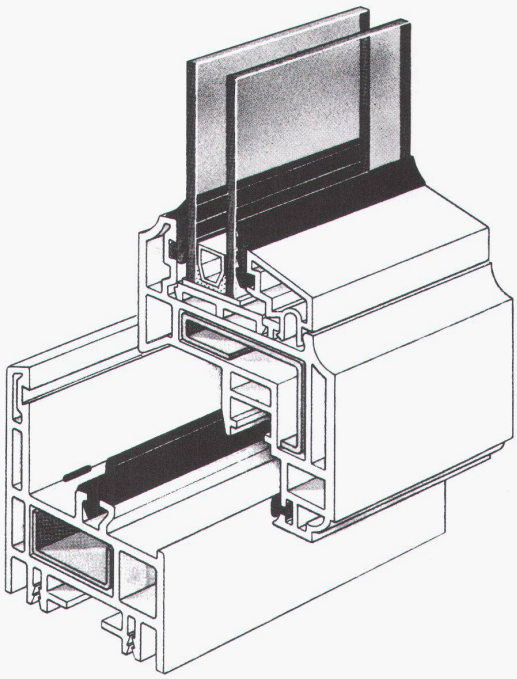

Fenster für die Architektur von gestern und morgen.
Brügmann Renaissance-Fenster sind individuell auf Ihren Geschmack zugeschitten. Glastypen und Glasdicken sind in unterschiedlichen Ausführungen möglich. Also ganz nach Wunsch. Und alles wird von der bewährten Brügmann Mehrkammertechnik „umrahmt". Die Profile sind aus hochwertigem Markenrohstoff. Vestolit® BAU. Das bedeutet für Sie, daß Sie Jahr für Jahr aus Fenstern blicken, denen keine Jahreszeit etwas anhaben kann. Brügmann Renaissance-Fenster sind lichtecht und wetterbeständig. Sie sind verrottungsfest und unterhaltsfrei. Die Wärmedämmung ist optimal und der Schallschutz auch. Hohe statische Festigkeit ist garantiert.

Brügmann AG

Oberwachtstrasse 13 · 8700 Küsnacht/ZH
Telefon (01) 9 11 01 02 · Telefax (01) 9 11 01 13

Schlapp Möbel

D E S I G N

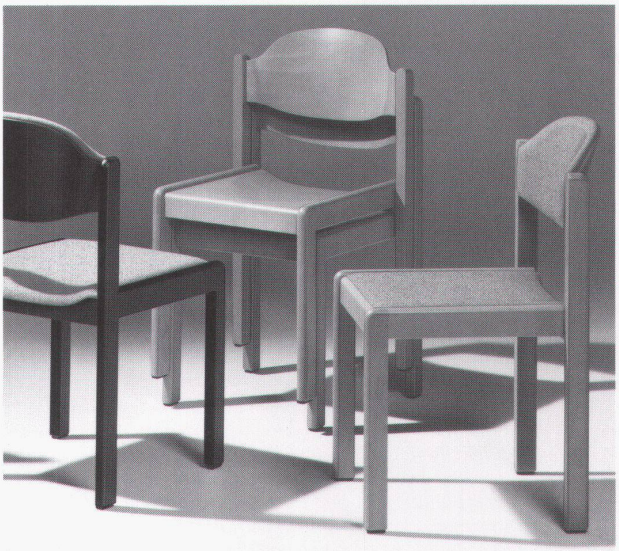

Die Schlapp Möbelserie „S 86" ist vom hausinternen Design-Studio nach den neuesten ergonomischen Erkenntnissen entwickelt. Aus abgerundetem Buche-Massivholz mit „Compactverleimung" sind diese Objektmöbel auf optimale Stabilität und höchste Belastbarkeit ausgelegt. Stühle, Armlehn- und Stapelstühle gibt es ganz aus Holz oder gepolstert. 33 fein nuancierte Beiztöne, bei denen der Holzcharakter voll erhalten bleibt, sowie 62 harmonisch abgestimmte Bezugsstoffe stehen zur Auswahl und ermöglichen eine individuelle Objektausstattung. Informationen kommen auf Anforderung:

☐ Senden Sie uns eine Kurzinformation.

☐ Wir möchten die Sitzmöbel im Original sehen.

Firma/Behörde . . . . . .

zuständig . . . . . .

Straße/Postfach . . . . . .

PLZ/Ort . . . . . .

Telefon . . . . . .

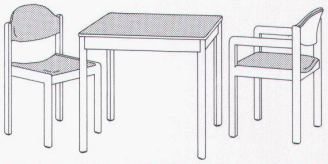

KOPIEREN
und einschicken

Schlapp Möbel AG, Postfach 459, CH-2560 Nidau, Telefon 0 32 / 41 29 49