Zeitschrift: Werk, Bauen + Wohnen

Herausgeber: Bund Schweizer Architekten

Band: 82 (1995)

Heft: 6: Neuer Alltag Freizeit = Les nouveaux loisirs quotidiens = Everyday's a holiday

Werbung

Nutzungsbedingungen

Die ETH-Bibliothek ist die Anbieterin der digitalisierten Zeitschriften. Sie besitzt keine Urheberrechte an den Zeitschriften und ist nicht verantwortlich für deren Inhalte. Die Rechte liegen in der Regel bei den Herausgebern beziehungsweise den externen Rechteinhabern. Siehe Rechtliche Hinweise.

Conditions d'utilisation

L'ETH Library est le fournisseur des revues numérisées. Elle ne détient aucun droit d'auteur sur les revues et n'est pas responsable de leur contenu. En règle générale, les droits sont détenus par les éditeurs ou les détenteurs de droits externes. Voir Informations légales.

Terms of use

The ETH Library is the provider of the digitised journals. It does not own any copyrights to the journals and is not responsible for their content. The rights usually lie with the publishers or the external rights holders. See Legal notice.

Download PDF: 12.05.2025

ETH-Bibliothek Zürich, E-Periodica, https://www.e-periodica.ch

isoliert!

Erat Design Group

forster thermfix® vario

TRANSPARENZ IN STAHL

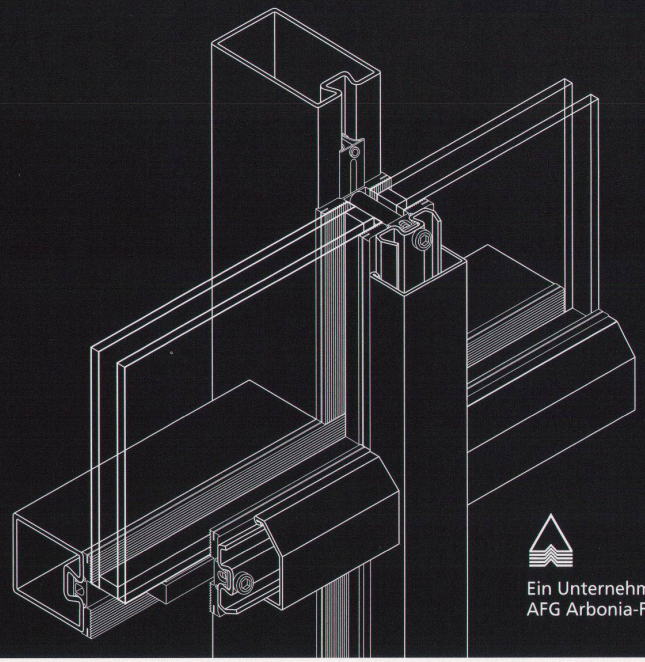

Das wärmegedämmte Pfosten- / Riegel-System aus Profilstahlrohren für verglaste Fassaden.
Ansichtsbreiten 45 mm, 60 mm und 75 mm, mit kontrolliertem Anpressdruck. (neu auch in Edelstahl)

Unsere technischen Berater stehen Ihnen gerne für detaillierte Auskünfte zur Verfügung. Verlangen Sie unsere ausführlichen Unterlagen.

Ein Unternehmen der
AFG Arbonia-Forster-Gruppe

forster

STAHLROHRTECHNIK

Hermann Forster AG
Romanshornerstrasse 4
CH-9320 Arbon

Telefon 071 47 41 41
Telefax 071 47 44 78

Man muss nicht hoch hinaus wollen,

Concepta SG

um über den Wolken zu schweben.

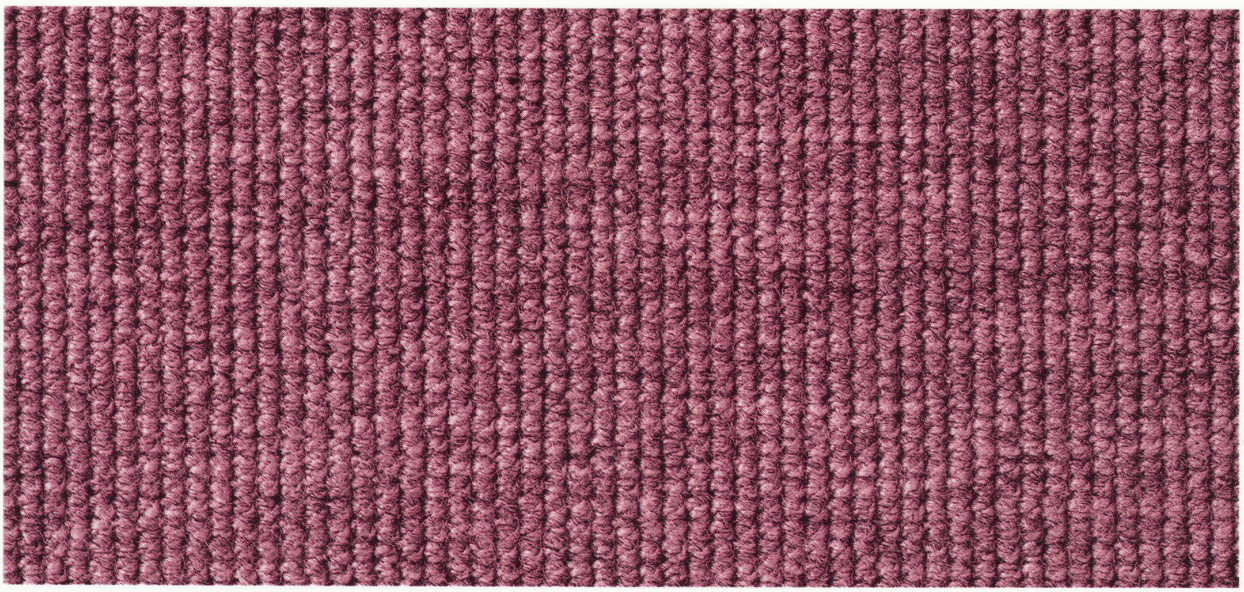

Ein Traum von Wohnatmosphäre. In himmelblau, mit Wolkenmuster, wie es Ihnen gefällt. Und ein Traum, der anhält. Ausgewählte Materialien und sorgfältige Verarbeitung garantieren grenzenlose Teppichfreude. Jahrelang. Ihr Fachhändler zeigt Ihnen Wohnqualität mit Teppichen von TISCA TIARA.

TISCA TIARA

Teppiche zum Leben

TISCA Tischhauser + Co. AG, CH-9055 Bühler, Tel. 071/93 10 11 • TIARA Teppichboden AG, CH-9107 Urnäsch, Tel. 071/58 16 16
TISCA/TIARA Objektberatung, CH-8021 Zürich, Tel. 01/241 97 10