Zeitschrift: Wasser- und Energiewirtschaft = Cours d'eau et énergie
Herausgeber: Schweizerischer Wasserwirtschaftsverband
Band: 50 (1958)
Heft: 5-7

Werbung

Nutzungsbedingungen
Die ETH-Bibliothek ist die Anbieterin der digitalisierten Zeitschriften auf E-Periodica. Sie besitzt keine Urheberrechte an den Zeitschriften und ist nicht verantwortlich für deren Inhalte. Die Rechte liegen in der Regel bei den Herausgebern beziehungsweise den externen Rechteinhabern. Das Veröffentlichen von Bildern in Print- und Online-Publikationen sowie auf Social Media-Kanälen oder Webseiten ist nur mit vorheriger Genehmigung der Rechteinhaber erlaubt. Mehr erfahren

Conditions d'utilisation
L'ETH Library est le fournisseur des revues numérisées. Elle ne détient aucun droit d'auteur sur les revues et n'est pas responsable de leur contenu. En règle générale, les droits sont détenus par les éditeurs ou les détenteurs de droits externes. La reproduction d'images dans des publications imprimées ou en ligne ainsi que sur des canaux de médias sociaux ou des sites web n'est autorisée qu'avec l'accord préalable des détenteurs des droits. En savoir plus

Terms of use
The ETH Library is the provider of the digitised journals. It does not own any copyrights to the journals and is not responsible for their content. The rights usually lie with the publishers or the external rights holders. Publishing images in print and online publications, as well as on social media channels or websites, is only permitted with the prior consent of the rights holders. Find out more

Download PDF: 29.07.2025

ETH-Bibliothek Zürich, E-Periodica, https://www.e-periodica.ch

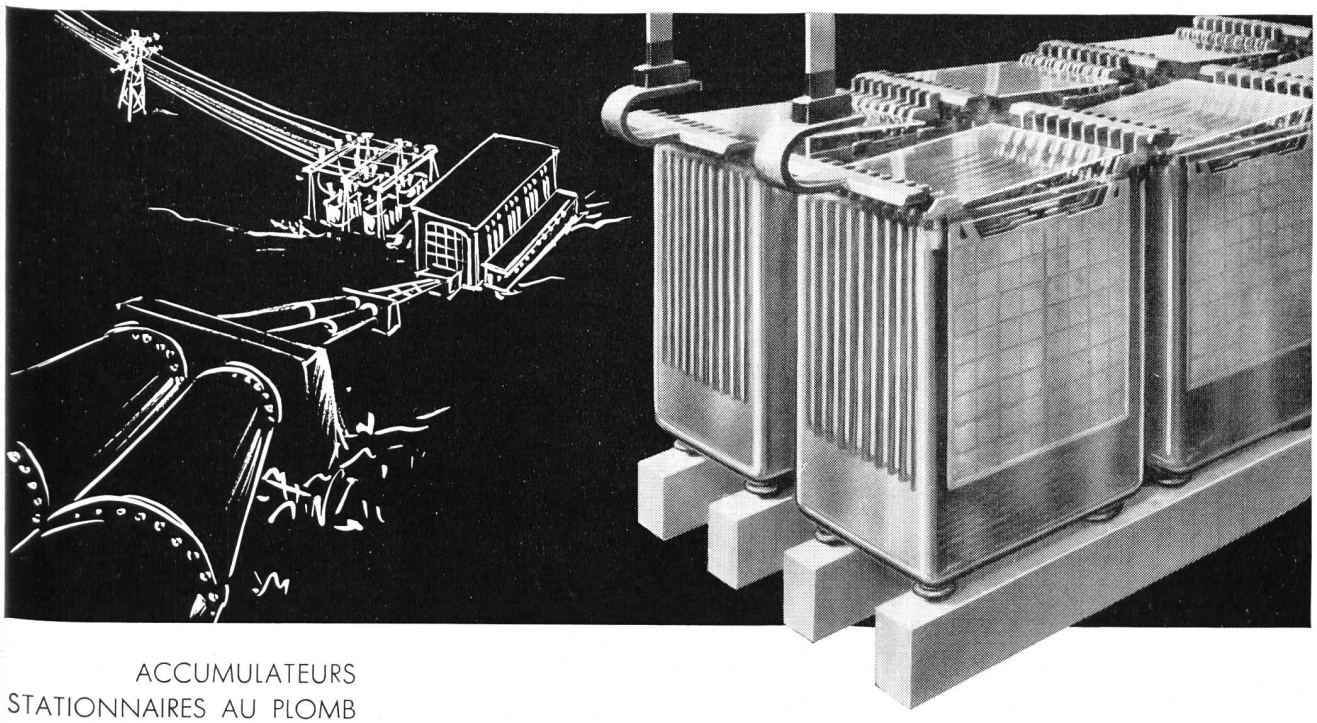

ACCUMULATEURS
STATIONNAIRES AU PLOMB
pour centrales électriques,
centraux téléphoniques, etc.
STATIONÄRE
BLEI-AKKUMULATOREN
für Elektrizitätswerke,
Telefonzentralen, usw.

LECLANCHÉ SA

YVERDON

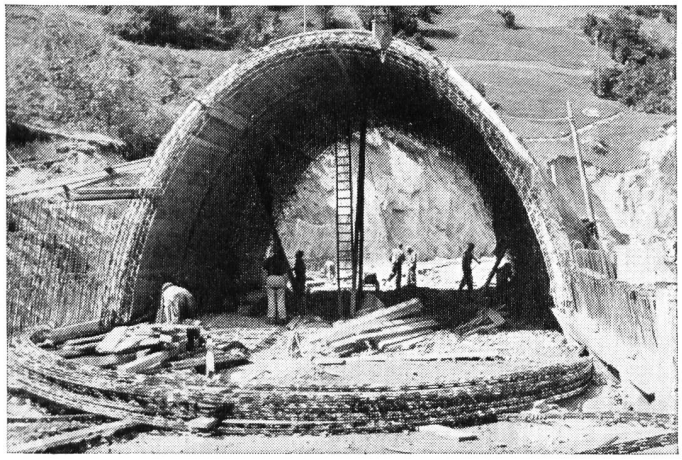

Schalungsträger für Horizontal- und Vertikalschalung,
Flexible BK-Schalungsträger, Stahlschalungen,
Schalungsroste, Schalungszubehör.
Beratung, Planung, Herstellung und Vertrieb:

Sie schalen,
besser, billiger,
schneller, weil
FIX - 57
Schalungsträger
viel
rationeller!

FIXTRÄGER A.G. ETZGEN / Aarg.

Telephon (064) 7 42 65

Prominente Fachleute sagen...

180 Schweizer Bauunternehmer können sich nicht irren...

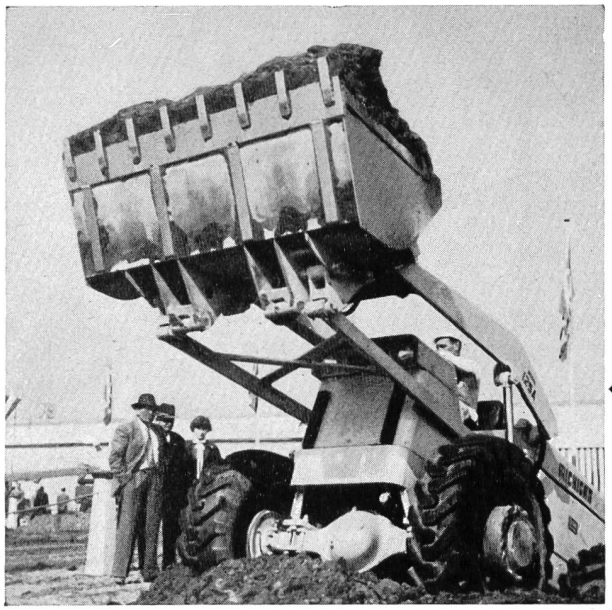

Wählen auch
Sie den

Michigan

Traktor-Bagger

Mitglied

Charles Keller Baumaschinen

Wallisellen Telephon (051) 93 39 33

HELIOS-ZENTRALSCHMIERUNG

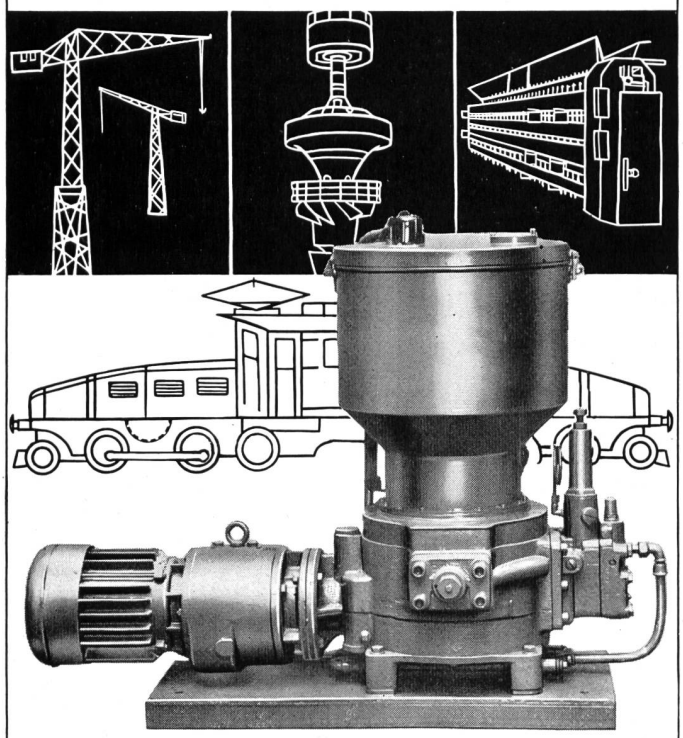

FRANZ GYSI SUHR-AARAU

AKTIENGESELLSCHAFT · TELEPHON (064) 23966

Mehr als 5 Milliarden Franken

beträgt die Bausumme der in der Schweiz im Werden begriffenen Wasserkraftwerke. Durch Inserate in der **«Wasser- und Energiewirtschaft»**, dem offiziellen Organ des Schweiz. Wasserwirtschaftsverbandes, erreichen Sie die Kreise, welche die Bauaufträge zu vergeben haben.

Inseraten-Regie: **Guggenbühl & Huber Verlag**
Hirschengraben 20, Zürich

Frischluftzufuhr das Problem Nr. 1 beim Stollen- und Tunnelbau!

Intensive Luftzufuhr schafft bessere Arbeitsbedingungen. Daher nur das BESTE wählen:

WOODS Ventilatoren

Qualitäts - Apparate des grössten europäischen Unternehmens der Branche.

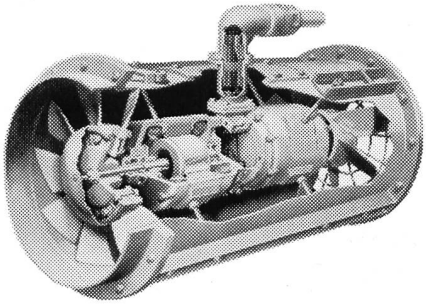

Entscheidende Vorteile:

- Höherer Wirkungsgrad - bessere Wirtschaftlichkeit, da nicht antrifugal - sondern Axialventilator.
- Verstellbare Propeller, daher genaueste Festlegung der gewünschten Förderleistung.
- Hochwertiger Motor für die schwierigsten Arbeitsbedingungen. Schlagwettergeschützt, feuchtigkeitsbeständig.
- In jeder beliebigen Lage überall leicht einbaubar. Kleine, platzsparende Gesamtmasse.
- Technisch einwandfreie Bauart dank 50-jähriger Erfahrung.

Generalvertretung 38

AWAG A. WIDMER AG. - ZÜRICH 1
Talacker 35 Telephon (051) 23 03 11

F&G

Drahtseile

verschlossener Bauart
für Personen-Schwebebahnen
und Lastenbahnen

•

Spannbetondraht

F&G NEPTUN

FELTEN & GUILLEAUME CARLSWERK
EISEN u. STAHL AG · KÖLN-MÜLHEIM

Vertreter: Kägi & Co., Winterthur

BLESS & CO

Bauunternehmung

ZÜRICH

AARAU – CHUR – ST. GALLEN

Tiefbau — Straßenbau

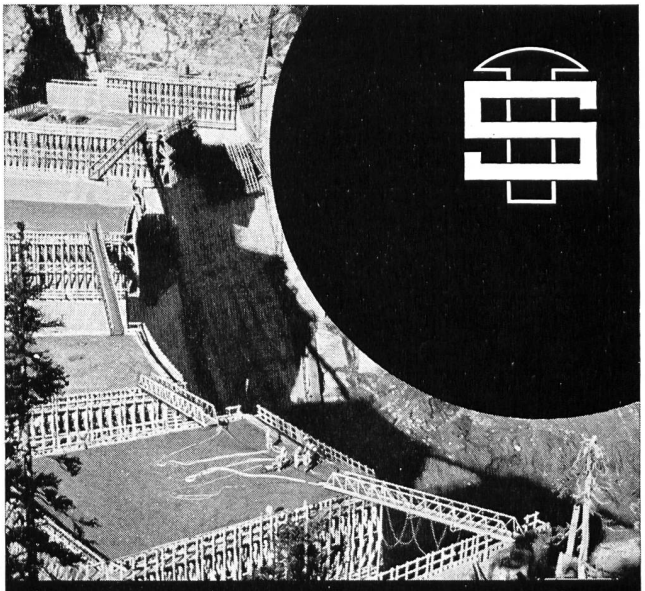

Laufstege in Rohrkonstruktion
Eisenkonstruktionen Tanks
Werkzeuge Bauwerkzeuge

Steinemann FLAWIL

Von der Schönheit

der Drucksache

hängt Ihr Erfolg ab

City-Druck

pflegt den

schönen Druck

CITY DRUCK

City-Druck AG, Zürich, Tel. 051/23 46 34

- Stollen- und Tunnelbau
- Straßen- und Brückenbau
- Wasserbau
- Eisenbeton
- Hochbauten

EMIL BAUMANN AG

INGENIEURE UND BAUUNTERNEHMUNG

ALTDORF / URI

SPITALPLATZ / TELEPHON (044) 2 10 52 - 54

Zweigniederlassungen:

- **SION VS**
  Rue de la Dixence / Tel. (027) 2 36 31
- **ILANZ GR**
  Bahnhofstraße 88 / Tel. (086) 7 17 24

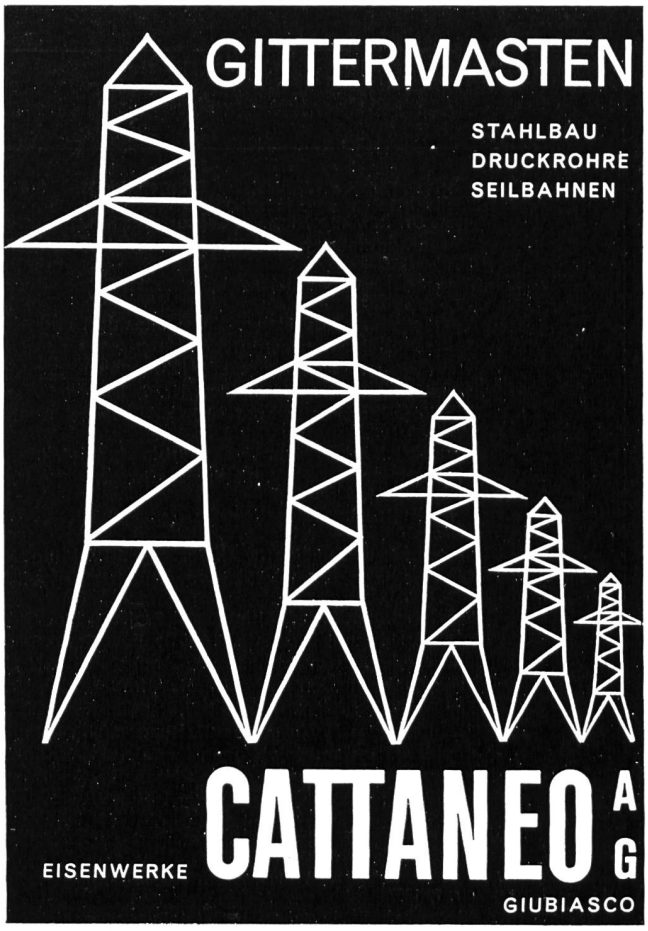

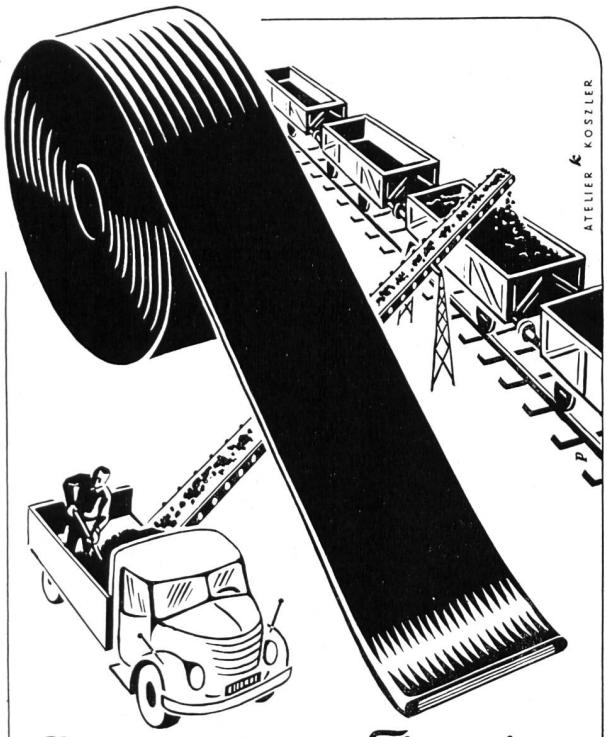

SEMPERIT *Förderband*

Alleinverkauf für die Schweiz:
CEAG Central-Agentur für Gummiwaren AG
Basel 2 Telephon (061) 24 25 40

Ihr Vertrauenshaus für

Mikrofilm-	Kameras und Lesegeräte Mietkameras. Lohnarbeiten
Fotokopie-	Belichtungs- und Entwicklungsgeräte Fotopapiere. Fotokopieranstalt
Lichtpaus-	Belichtungs- und Entwicklungsmaschinen NEUHEIT: HELIOmatic-Lichtpausmaschine mit VARILUX für die Regulierung veränderlicher Belichtungsleistung Papiere für Trocken- und Halbfeuchtentwicklung
Büro-Offset-	Maschinen und vorbeschichtete OZASOL-Offset-Druckfolien
Zeichen-	Maschinen JENNY und Zeichenkombinationen Papiere (Detailzeichenpapiere, Stücklisten, Transparentpapiere, Skizzierpapiere)
Planschränke	«Hänge-, Heb- und Senk-System»
Reliefkarten	als gediegener, nützlicher Wandschmuck
Reproduktions-	Anstalt für Lichtpausen, Plandruck, Fotokopie, technische Fotoarbeiten, Verkleinerungen, Vergrößerungen, Mikrofilm-Lohnarbeiten.

OZALID ZÜRICH

Seefeldstraße 94 Telephon (051) 24 47 57

Neuere Separatdrucke aus «Wasser- und Energiewirtschaft»

Modellversuche für Kraftwerkbauten im Wallis, ausgeführt an der Hydraulischen Abteilung der Versuchsanstalt für Wasserbau und Erdbau an der ETH, Zürich. Einleitung: Prof. G. Schnitter, Referenten: Prof. Dr. R. Müller, Ing. V. Caprez und Ing. E. Bisaz. Nr. 5—7, 1955 Fr. 1.—

Wasserkraftnutzung und Verwendung der elektrischen Energie im Kanton Wallis. Ing. F. Kuntschen. Nr. 5—7, 1955 Fr. 2.—

Aménagement hydro-électrique de la Grande Dixence. Grande Dixence S. A., Lausanne. Nr. 5—7, 1955 Fr. 1.50

L'aménagement de Mauvoisin. O. Rambert und A. Verey. Nr. 5—7, 1955 Fr. 1.50

Le nouvel aménagement hydro-électrique de la Lienne. M. Philippin. Nr. 5—7, 1955 Fr. 1.20

Wasserfassungen in geschiebeführenden Flüssen. Prof. Dr. R. Müller. Nr. 9—11, 1955 Fr. 4.50

Staudämme. Prof. G. Schnitter. Nr. 2, 1956. Fr. 1.40

Die Vorarlberger Illwerke und der Bau des Lünerseewerkes. Dipl. Ing. Dr. h. c. A. Ammann. Nr. 2., 1956. Fr. 1.—

Neuzeitliches aus dem Wasserturbinengebiet. Ing. C. Streiff, Vizedirektor. Nr. 3, 1956. Fr. 1.80

Die Projekte der NOK für die Kraftwerke Vorderrhein. Nordostschweizerische Kraftwerke AG, Baden (NOK). Nr. 4, 1956. Fr. 2.50

Geschichte und Tatsachen der Donaukraftnutzung in Österreich. Oberbaurat Dipl. Ing. Dr. Oskar Vas. Nr. 5—6, 1956. Fr. 3.—

Staumauer und Seekraftwerk Zervreila. Dipl. Ing. Michael Kohn. Nr. 7—9, 1956. Fr. 2.—

Die geologische Beurteilung von Sperrstellen und Speicherbecken. Prof. Dr. Rudolf Staub. Nr. 7—9, 1956. Fr. 1.—

Essais sur modèles de barrages. Prof. Dr. Ing. Guido Oberti. Nr. 7—9, 1956. Fr. 2.—

Dighe ad arco e a cupola. Ing. Dr. h. c. Carlo Semenza. Nr. 7—9, 1956. Fr. 2.—

Barrages et ouvrages annexes. André Coyne. Nr. 7—9, 1956. Fr. 1.50

Barrages-voûtes en Suisse. Prof. Alfred Stucky. Nr. 7—9, 1956. Fr. 1.40

Zur Wahl des Dammprofiles bei Staudämmen. Dipl. Ing. Ch. Schaerer. Nr. 7—9, 1956. Fr. 1.30

Probleme der Hochwasserentlastungen. Dipl. Ing. C. Schum. Nr. 7—9, 1956. Fr. —.50

Sondierungen und Injektionen für Talsperren. Dipl. Ing. Charles E. Blatter. Nr. 7—9, 1956. Fr. 1.50

Nouvelles méthodes pour la détermination géodésique des déformations de barrages et autres ouvrages d'art. Dr ès sc. tech., professeur W. K. Bachmann. Nr. 7—9, 1956. Fr. —.70

Kraftwerk Melchsee-Frutt. Dipl. Ing. Hans Eichenberger. Nr. 10, 1956. Fr. 1.50

Die betriebsmäßige Dauermessung der verarbeiteten Wassermengen in Nieder- und Mitteldruckkraftwerken. E. Bernet. Nr. 11, 1956. Fr. 1.50

Berichterstattung Weltkraftkonferenz Wien 1956. G. A. Töndury, dipl. Ing., und E. H. Etienne, dipl. Ing. Nr. 1, 1957 Fr. 4.—

Hinterrhein-Kraftwerke: Zur Entstehungsgeschichte der Kraftwerk-Projekte am Hinterrhein. G. A. Töndury, dipl. Ing. — Zur Geologie der Hinterrheinwerke. Prof. Dr. R. Staub. — Confronto fra diversi tipi di sbarramento sul Reno di Lei, Studi eseguiti dalla Società Edison. Claudio Marcello, dir. — Vergleich verschiedener Talsperrentypen für den Stausee Valle di Lei, Studien schweizerischer Ingenieure. Motor-Columbus AG. Nr. 2—3, 1957 Fr. 7.—

Erddammbauten in Indien und Pakistan. A. Wackernagel, Ing. Nr. 4, 1957 Fr. 1.50

Hochwasserprobleme im Ober-Engadin: Latente Überschwemmungsgefahr im Oberengadin. G. A. Töndury, dipl. Ing. — Generelle Beurteilung der flußbaulichen Verhältnisse im Einzugsgebiet des Inn oberhalb S-chanf. R. Müller, Prof. — Das Problem der Finanzierung der Flaz-Inn-Korrektion. Dr. G. G. Casaulta. Nr. 5—6, 1957. Fr. 3.—

Niederschlags- und Abflußverhältnisse im Einzugsgebiet der Aare unter besonderer Berücksichtigung des Einflusses der Speicherbecken. E. Walser, dipl. Ing., und E. Lanker, dipl. Ing. Nr. 7—9, 1957 Fr. 2.—

La régularisation des lacs du pied du Jura. F. Chavaz, ing. dipl., et M. Baer, ing. dipl. Nr. 7—9, 1957 Fr. 1.50

Les forces hydrauliques de la Sarine. L. Piller, ing. dipl. Nr. 7—9, 1957 Fr. —.70

Die Wasserkraftnutzung an der unteren Aare zwischen Bielersee und Rhein. Ing. S. J. Bitterli, Direktor, Nr. 7—9, 1957. Fr. 1.50

Gewässerschutz im Gebiet der Aare bis zum Bielersee. P. Lüdin, dipl. Ing. Nr. 7—9, 1957 Fr. —.50

Gewässerschutzprobleme im Aaregebiet unterhalb des Bielersees. F. Baldinger, dipl. Ing. Nr. 7—9, 1957 Fr. 1.—

Die Verunreinigung des Rheins vom Bodensee bis Karlsruhe. Bericht Nr. 3 der Regionalplanungsgruppe Nordwestschweiz. Nr. 5 und 10, 1957 Fr. 3.50

Ergänzende Bemerkungen zu den Ergebnissen der Rheinuntersuchung vom 13./14. März 1956. Dr. H. Schmaßmann. Nr. 11, 1957 Fr. 1.—

Erfahrungen der Schweiz bei der Kraftnutzung internationaler Wasserläufe. Dipl. Ing. G. A. Töndury. Nr. 12, 1957. Fr. 2.50

Ein neuer Ausgangspunkt für internationale wasserrechtliche Regelungen: das Kohaerenzprinzip. E. Hartig, Sektionschef. Nr. 1—2, 1958 Fr. 2.—

Das Projekt der Kraftwerke Linth-Limmern. H. Hürzeler, dipl. Ing. Nr. 3, 1958 Fr. 1.50

Einbauversuche mit grobblockigem Stützkörpermaterial des Staudammes Göscheneralp. J. Zeller, dipl. Ing., H. Zeindler, dipl. Ing. Nr. 3, 1958 Fr. —.80

Die Misoxer Kraftwerke. A. Spaeni, dipl. Ing. Nr. 4, 1958 Fr. 2.50

Sonderhefte **Graubünden,** Nr. 5—7, 1952, und **Ticino,** Nr. 4—6, 1953, vergriffen

Sonderheft **Der Rhein,** 92 Seiten, reich illustriert, Kunstdruckausgabe von Nr. 5—7, 1954. (Preis für Mitglieder Fr. 7.—) Fr. 8.—

Sonderheft **Wallis - Valais,** 88 Seiten, reich illustriert, Kunstdruckausgabe von Nr. 5—7, 1955 (Preis für Mitglieder Fr. 7.—) Fr. 8.—

Sonderheft **Hundertjahrfeier der ETH,** 68 Seiten, reich illustriert, Kunstdruckausgabe von Nr. 9—11, 1955 (Preis für Mitglieder Fr. 6.—) Fr. 7.—

Sonderheft **Talsperren-Barrages-Dighe,** 136 S., reich illustriert, Kunstdruckausgabe von Nr. 7—9, 1956. (Preis für Mitglieder Fr. 10.—) Fr. 12.—

Sonderheft **Die Aare,** 76 S., reich illustriert, Kunstdruckausgabe von Nr. 7—9, 1957 (Preis für Mitglieder Fr. 8.—) Fr. 9.—

Zu beziehen durch das Sekretariat des Schweiz. Wasserwirtschaftsverbandes, St. Peterstraße 10, Zürich 1, Tel. (051) 23 31 11

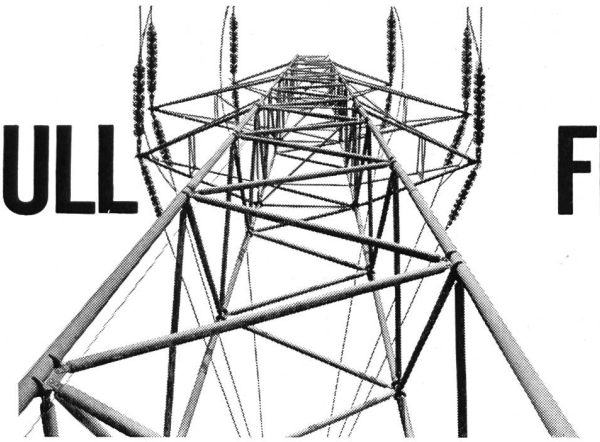

O. Kull+Cie Zürich 1 / Selnaustr. 6
Telephon 051 / 23 66 50

KULL FREILEITUNGSBAU

Hochspannungsleitungen
Niederspannungs-Verteilanlagen
Kabelanlagen

Bahnkontakt-Leitungen
Transformatoren-Stationen

Industriefeuerwehren

Nicht erst heute, schon ab 1930 werden die VOGT-Motorspritzen und Feuerwehrarmaturen in jeder Ausführung und für alle Zwecke hergestellt

vogt

GEBRÜDER VOGT
Maschinenfabrik Oberdießbach BE
Telephon 031 / 68 33 44

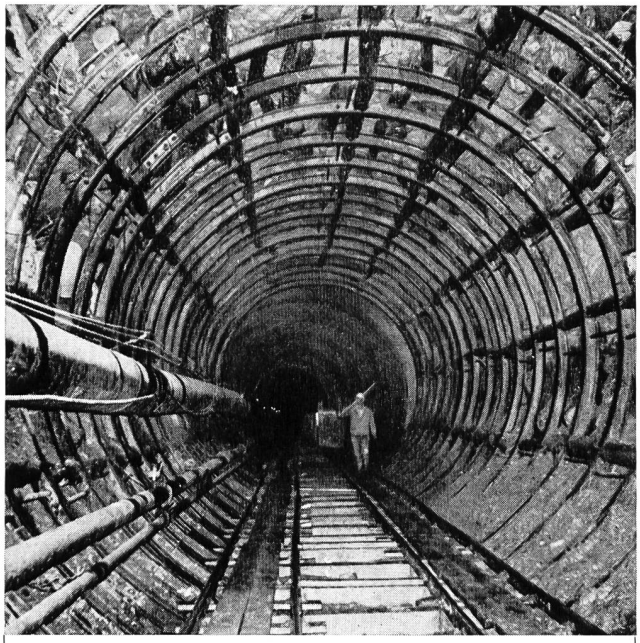

Entreprise de Travaux Publics
Pierre **CHAPUISAT,** ingénieur

TOUS TRAVAUX SOUTERRAINS
LAUSANNE MARTIGNY

Geräte für den fortschrittlichen Baubetrieb

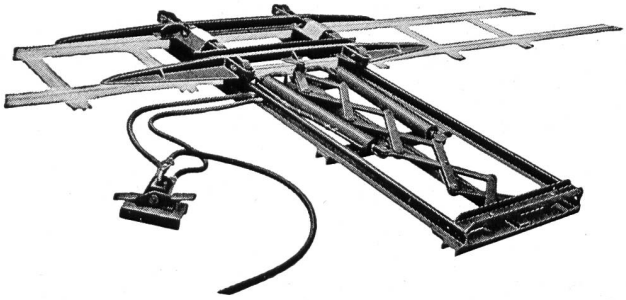

Pneumatische Schiebebühne für Wagenwechsel im Stollenbau

- Raschester Wagenwechsel
- Einmann-Bedienung
- Motorloser Antrieb
- Einbau an beliebiger Stelle ohne Unterbrechung des durchgehenden Geleises
- Verwendbar für Geleise 80 bis 110 mm, Spur 600/750 mm
- Robuste Konstruktion für den rauhen Betrieb

Tel. (041) 3 77 67

STAHL- UND MASCHINENBAU AG, HORW-LUZERN

Wasserkraftnutzung und Energiewirtschaft der Schweiz

Verbandsschrift Nr. 33

Forces hydrauliques et économie énergétique de la Suisse

Verbandsschrift Nr. 34

Water Power Utilization and Electricity Economy in Switzerland

Verbandsschrift Nr. 35

Preis pro Exemplar mit Karte	Fr. 9.—
Beim Bezug von 25 und mehr Exemplaren . . .	Fr. 8.—
Beim Bezug von 100 und mehr Exemplaren . . .	Fr. 7.50
Karte allein, gefalzt oder ungefalzt	Fr. 3.—

Zu beziehen durch das Sekretariat des Schweizerischen Wasserwirtschaftsverbandes, St. Peterstraße 10, Zürich 1, Telephon (051) 23 31 11

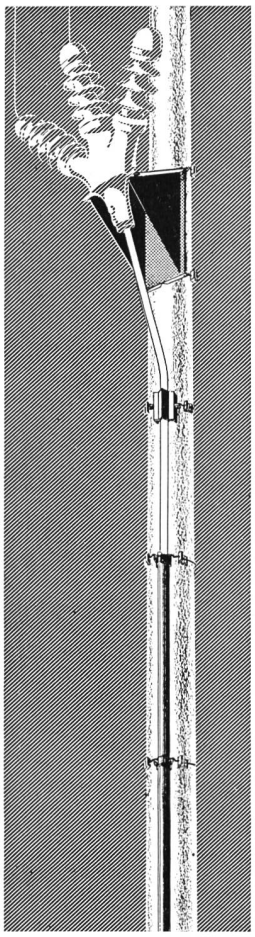

NORMAFIX

Kabelaufstiege für Betonmasten

Patent angemeldet

Montagefertiges System von Normteilen für Kabelaufstiege an Betonmasten

Universelle Verwendbarkeit

Kein Zeitverlust durch Anpassungsarbeit und Lieferfristen

Lagerhaltungsmöglichkeit, da Einzelteile normalisiert

Gefälliges Aussehen

Näheres siehe Prospekt Nr. 588

Alleinverkauf

OTTO FISCHER AG

Zürich 5, Sihlquai 125
(051) 42 33 11

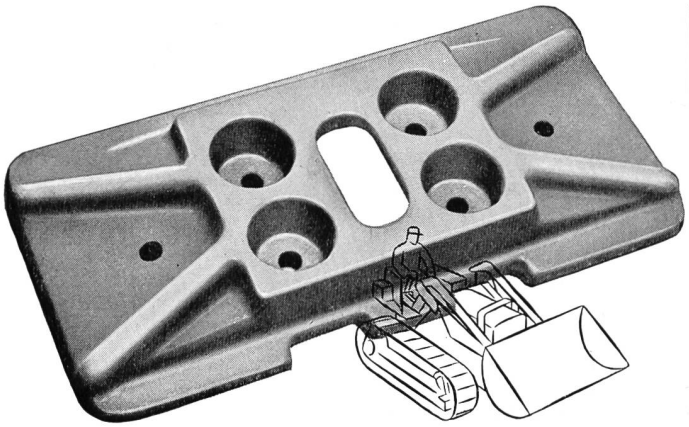

RAUPENKETTEN

Bodenplatten, Kettenglieder, Tragrollen und Laufrollen aus gesenkgeschmiedetem Mangan-Vanadium-Spezialstahl

für alle Raupenfahrzeuge

ab Lager lieferbar. Tel. (051) 93 62 10

SIEBAG AG GLATTBRUGG

LG-FERNMESSANLAGEN

für Elektrizitäts-, Gas- und Wasserversorgung

Meßzentrale für das Gasnetz der Gemeinde-, Energie- und Transportbetriebe in Utrecht, Holland

In 2945

Die Anlage umfaßt:

Netzspannungsunabhängige Fernanzeige von:

4 Gasbehälterständen und Signalisierung der Überschreitung eines einstellbaren Maximum- resp. Minimumwertes

21 Gasdrücken

Netzspannungsunabhängige Mittelwertregistrierung und Integration von:

2 Gasmengen, mit elektrischer Temperaturberichtigung auf Telemaxigraph sowie Summierung auf Summenmaxigraph

LANDIS & GYR AG. ZUG

Stausee Oberaar, 2303 m ü. M.

SULZER

Hochdruck-Speicherpumpen
für Wasserkraftanlagen

Gebrüder Sulzer liefert die vier größten Hochdruck-Speicherpumpen der Welt für die Zentrale Ffestiniog (Nordwales) der Central Electricity Authority

Betriebsdaten pro Einheit:

Fördermenge	21100 l/s
Förderhöhe	305 m
Drehzahl	425 U/min
Leistungsbedarf im Mittel	94600 PS
max.	110000 PS

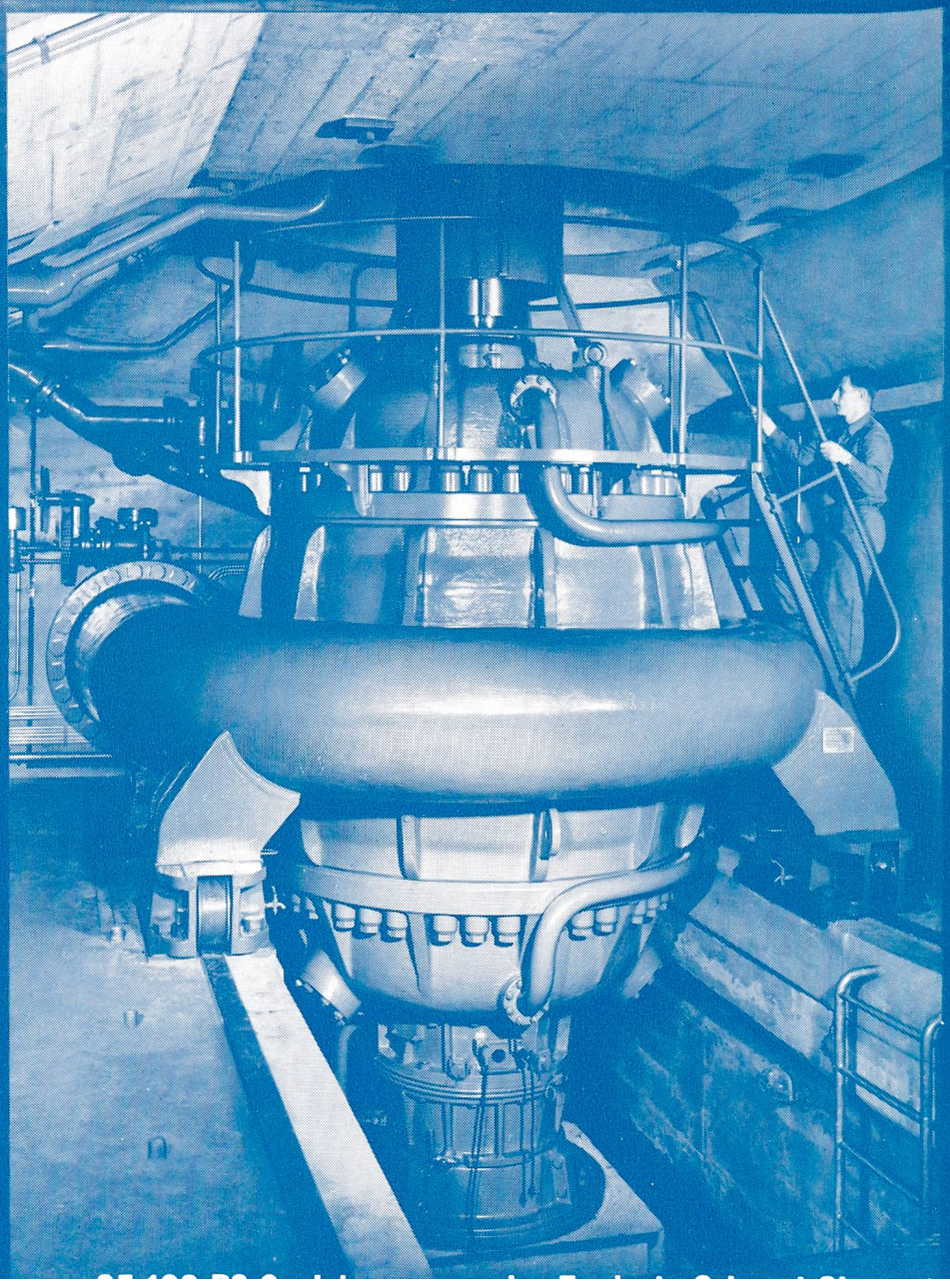

Wir lieferten u. a.:

Etzelwerk
485 m — 20 880 PS
Pragnères
400 m — 12 600 PS
Peccia
390 m — 13 600 PS
Lünersee
971 m — 55 500 PS
Gougra-Motec
628 m — 30 800 PS
Grande Dixence Stafel
212 m — 10 470 PS

Gebrüder Sulzer, Aktiengesellschaft,
Winterthur, Schweiz